Socafluid Groupe

VÉRINS & ACCESSOIRES

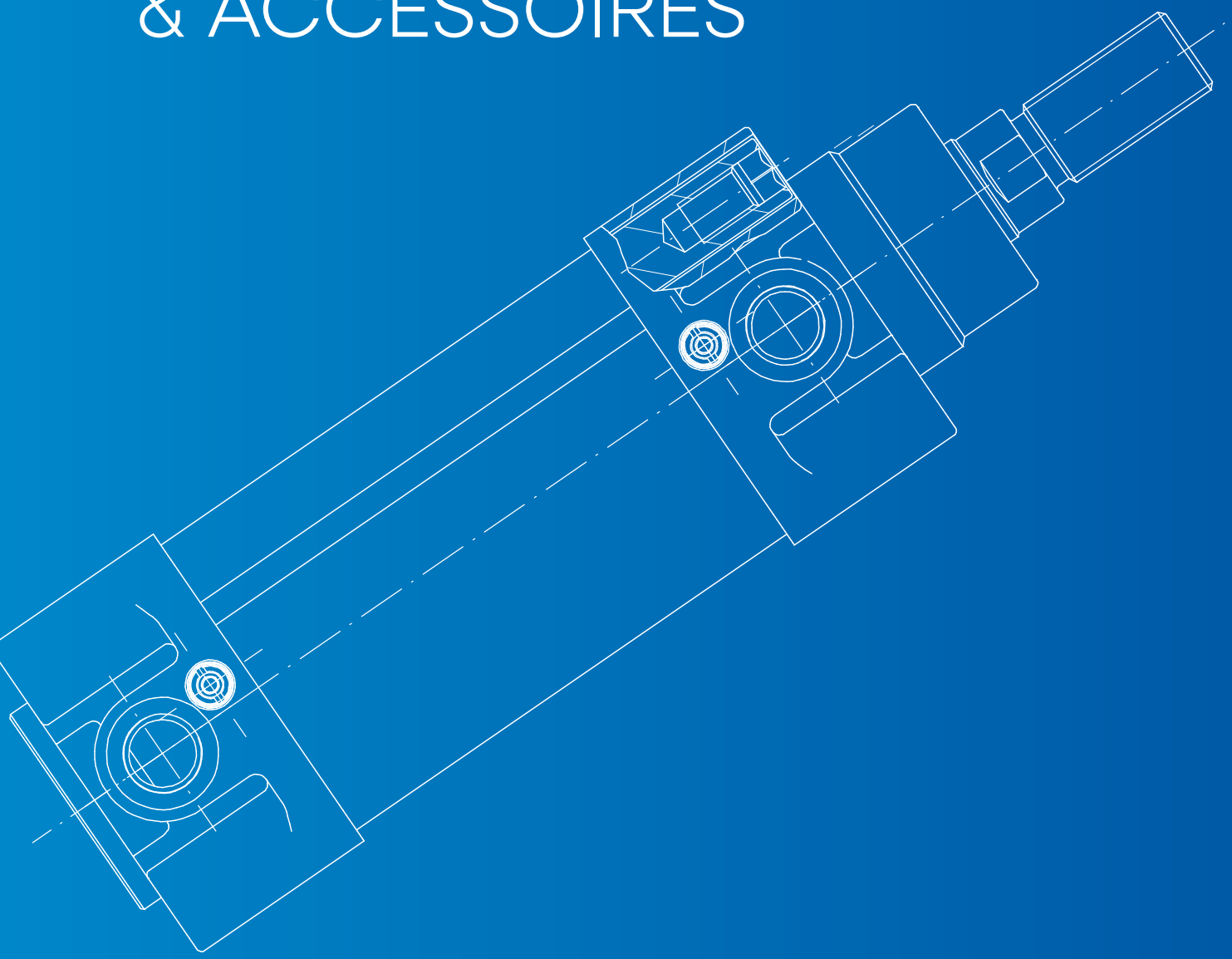

Catalogue
2025

sopra pneumatic.com

Chapitre 1
Vérins pneumatiques

INFORMATIONS TECHNIQUES

Informations techniques 4

VÉRINS CYLINDRIQUES 10

Série M - ISO 6432 12
Série 86 19
Accessoires 25

VÉRINS COMPACTS 30

Série VI - ISO 21287 32
Série 84 - TOUT INOX 42
Série VP - UNITOP 46
Accessoires 47
Série VR - Faible course 53
Vérins stoppeurs - Série VS 54
Série T - Faible course 56
Accessoires série T 58

VÉRINS ISO 15552 60

Série ID1E 62
Série ID1S 63
Série ID1T 64
Série ID2X 66
Série 81 hybride 67
Série ID2A 69
Série ID1B 70
Série AR 71
Accessoires 72
Bloqueurs de tige - Série BS 80
Soufflets de protection 82

VÉRINS CNOMO 84

Série CNB 86
Accessoires 88

GUIDAGE 90

Unité de guidage - Unité U 92
Unité de guidage - Unité H 94
Vérins compacts guidés - Série CG 96
Vérins compacts guidés - Série VDP 100

VÉRINS SANS TIGE 102

Série Z 104
Accessoires 110

VÉRINS ROTATIFS 112

Série ATP 114
Série RK 115
Série RPA 116

AUTRES PRODUITS 118

Vérins presseurs - Série M1S 120
Vérins cartouche - Série CC 121
Pinces - Série PA 122
Pinces - Série PP 124
Pinces - Série PPG 125
Vérins oléopneumatiques - Série VO 126
Régulateurs hydrauliques - Série RH 128
Vérins à soufflets - Série DB 130
Vérins à soufflets - Série DBS 135
Vérins télescopiques - Série VT 137
Produits complémentaires 138

Informations techniques

Nos vérins fabriqués en France
sont testés à 100%
sur banc de contrôle automatique.
C'est le choix de la qualité française.

Nous sommes équipés pour effectuer une multitude de modifications sur nos vérins standards pour les adapter à toutes vos demandes particulières :

- surlongueurs de tige
- tiges traversantes
- tiges traversantes creuses
- filetages et taraudages particuliers de tige
- distributeurs montés sur le corps du vérin
- vérins multipositions
- vérins dos à dos
- vérins tandem
- visseries inox, etc...

C'est le choix du "sur mesure".

Nous avons très tôt intégré des capacités
de production et de montage.
Nous réalisons sur demande
prototypes et vérins sur plan.
C'est le choix du "personnalisé".

Sopra pneumatic, une société du Groupe Socafluid
www.sopra-pneumatic.com
www.groupe-socafluid.fr

Les informations contenues dans ce catalogue
sont données à titre indicatif.
Elles peuvent être modifiées sans préavis.

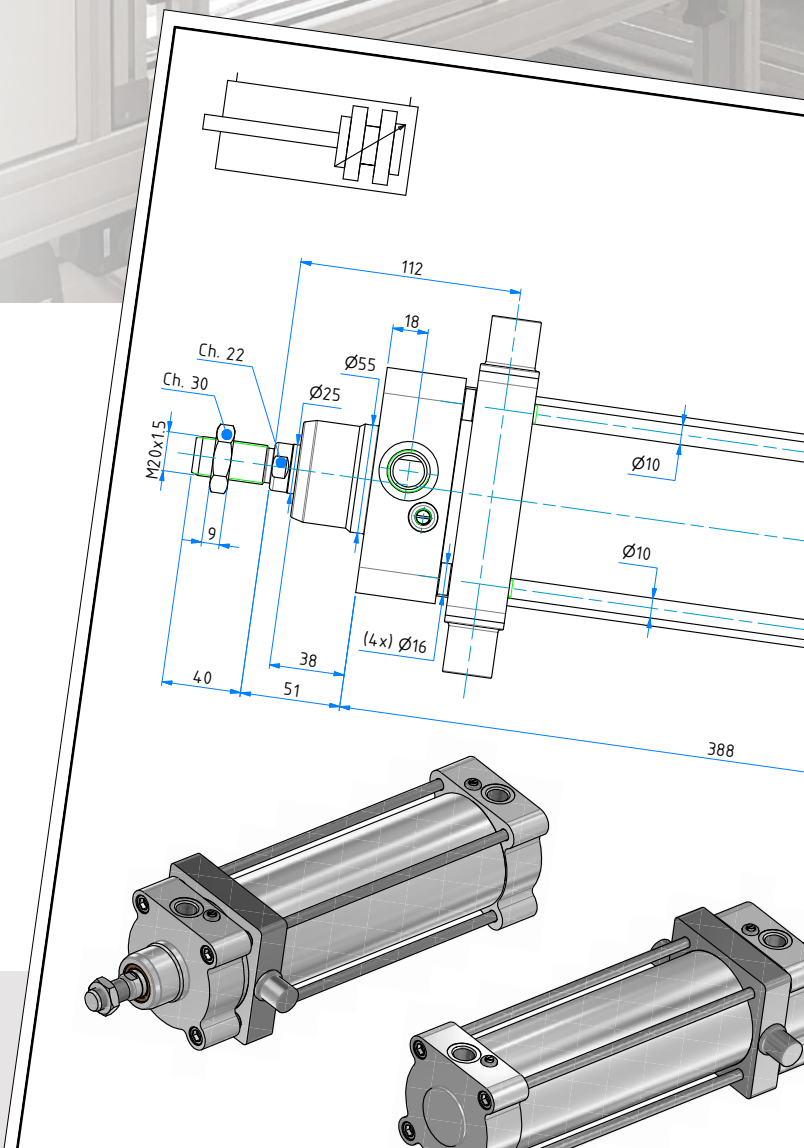

CAPACITÉ D'AMORTISSEMENT D'UN VÉRIN

Afin que le piston du vérin ne vienne pas frapper violemment les fonds en fin de course, il faut absorber l'énergie cinétique de la masse en mouvement. La valeur maximale de la charge à amortir dépend de sa vitesse de translation et de la taille du vérin. Une estimation de ces valeurs peut être faite à partir de ce tableau.

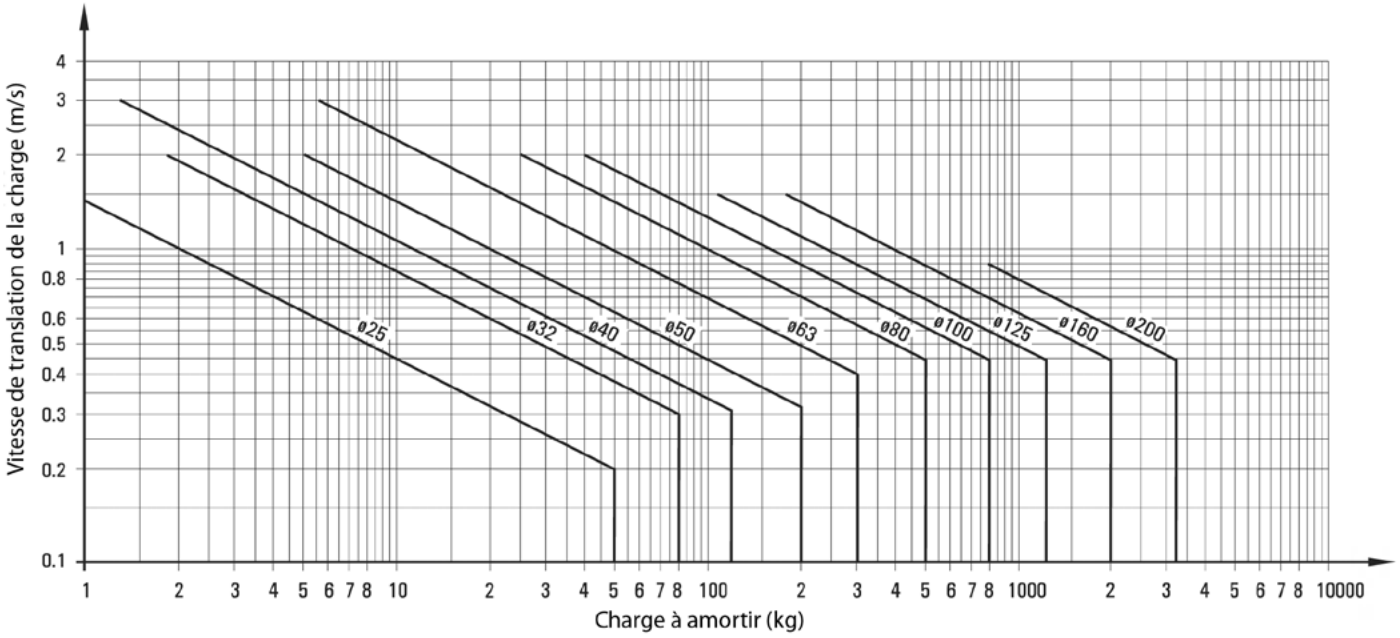

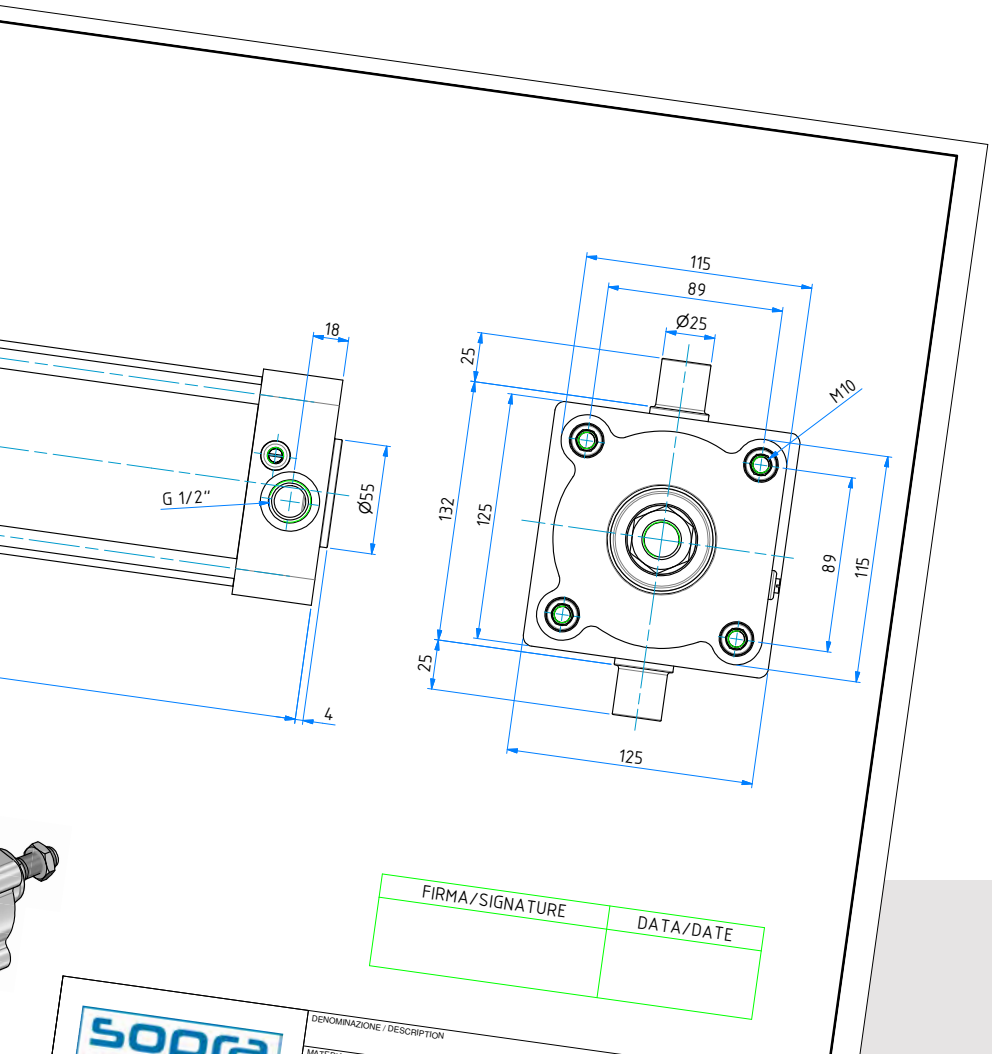

FORCE DÉVELOPPÉE PAR UN VÉRIN

Ø cylindre (mm)	Ø tige (mm)	Action	Surface utile (cm²)	Forces à la poussée et à la traction exprimées en **daN** résultant de la pression de travail exercée (exprimée en bar à 20° avec un rendement de **0,9**)									
				1 bar	2 bar	3 bar	4 bar	5 bar	6 bar	7 bar	8 bar	9 bar	10 bar
8	4	Poussée Traction	0,50 0,37	0,45 1,00	0,90 1,00	1,36 1,00	1,81 1,00	2,26 1,00	2,71 1,00	3,17 1,00	3,62 1,00	4,07 1,00	4,52 1,00
10	4	Poussée Traction	0,79 0,66	0,71 1,00	1,41 1,00	2,12 1,00	2,83 1,00	3,53 1,00	4,24 1,00	4,95 1,00	5,65 1,00	6,36 1,00	7,07 1,00
12	6	Poussée Traction	1,13 1,00	1,017 0,763	2,035 1,526	3,053 2,290	4,071 3,053	5,089 3,816	6,107 4,58	7,124 5,343	8,142 6,107	9,160 6,870	10,178 7,633
16	6	Poussée Traction	2,01 1,73	1,809 1,555	3,619 3,110	5,428 4,665	7,238 6,220	9,047 7,775	10,587 9,330	12,666 10,885	14,476 12,440	16,285 13,995	18,095 15,550
20	8	Poussée Traction	3,14 2,64	2,827 2,374	5,654 4,749	8,482 7,124	11,309 9,499	14,136 11,874	16,964 14,249	19,791 16,624	22,618 18,999	25,446 21,374	28,273 23,749
25	10	Poussée Traction	4,91 4,12	4,417 3,710	8,835 7,421	13,253 11,131	17,670 14,842	22,088 18,552	26,506 22,263	30,924 25,973	35,341 29,684	39,759 33,394	44,177 37,105
32	12	Poussée Traction	8,04 6,91	7,238 6,220	14,476 12,440	21,714 18,660	28,952 24,880	36,190 31,100	43,428 37,321	50,666 43,541	57,904 49,761	65,142 55,981	72,380 62,201
40	16	Poussée Traction	12,56 10,55	11,309 9,499	22,618 18,999	33,928 28,499	45,237 37,999	56,547 47,499	67,856 59,999	79,165 66,499	90,475 75,999	101,78 85,499	113,09 94,998
50	20	Poussée Traction	19,63 16,49	17,670 14,843	35,341 29,687	53,012 44,530	70,683 59,374	88,354 74,217	106,02 89,061	123,69 103,90	141,36 118,74	159,03 113,59	176,70 148,43
63	20	Poussée Traction	31,16 28,02	28,054 25,227	56,108 50,454	84,163 75,681	112,21 100,90	140,27 126,13	168,32 151,36	196,38 176,58	224,43 201,81	252,49 227,04	280,54 252,27
80	25	Poussée Traction	50,24 45,36	45,237 40,819	90,475 81,639	135,71 122,45	180,95 163,27	226,18 204,09	271,42 244,91	316,66 285,73	361,90 326,55	407,13 367,37	452,37 408,19
100	25	Poussée Traction	78,54 70,50	70,683 66,266	141,36 132,53	212,05 198,79	282,73 265,06	353,41 331,33	424,10 397,59	494,78 463,86	565,47 530,12	636,15 596,39	706,83 662,66
125	32	Poussée Traction	122,66 114,67	110,44 103,20	220,88 206,41	331,33 309,61	441,77 412,82	552,21 516,02	662,66 619,23	773,10 722,43	883,54 825,64	993,99 928,84	1104,4 1032,0
160	40	Poussée Traction	201,06 188,49	180,95 169,64	361,90 339,28	542,85 508,92	723,80 678,56	904,75 848,20	1085,7 1017,8	1266,6 1187,4	1447,6 1357,1	1628,5 1526,7	1809,5 1696,4
200	40	Poussée Traction	314,15 301,59	282,73 271,42	565,47 542,85	848,20 814,27	1130,9 1085,7	1413,6 1357,1	1696,4 1628,5	1979,1 1899,9	2261,8 2171,4	2544,6 2442,8	2827,3 2714,2
250	50	Poussée Traction	490,87 471,23	441,82 424,14	883,63 848,29	1325,4 1272,4	1767,2 1696,5	2209,1 2120,7	2650,9 2544,8	3092,7 2969,1	3535,5 3393,1	3976,3 3817,3	4418,2 4241,4
320	63	Poussée Traction	804,24 773,07	1447,7 1391,6	2171,6 2087,4	2171,6 2087,4	2895,5 2783,2	3619,3 3479,1	4581,9 4404,3	5067,1 4870,7	5791,1 5566,5	6514,9 6262,3	7238,7 6958,2

CONSOMMATION D'AIR D'UN VÉRIN

Ø cylindre (mm)	Ø tige (mm)	Action	Surface utile (cm²)	Consommation d'air à la poussée et à la traction en **Nl/cm** de course résultant de la pression de travail exercée (exprimée en bar à 20°C)									
				1 bar	2 bar	3 bar	4 bar	5 bar	6 bar	7 bar	8 bar	9 bar	10 bar
12	6	Poussée Traction	1,13 1,00	0,0023 0,0016	0,0034 0,0025	0,0045 0,0033	0,0057 0,0042	0,0068 0,0050	0,0079 0,0059	0,0090 0,0067	0,0102 0,0076	0,0113 0,0084	0,0124 0,0093
16	6	Poussée Traction	2,01 1,73	0,0040 0,0034	0,0060 0,0051	0,0080 0,0069	0,0100 0,0086	0,0121 0,0103	0,0141 0,0121	0,0161 0,0138	0,0181 0,0155	0,0202 0,0173	0,0221 0,0190
20	8	Poussée Traction	3,14 2,64	0,0063 0,0053	0,0094 0,0079	0,0126 0,0105	0,0157 0,0132	0,0188 0,0158	0,0220 0,0185	0,0251 0,0211	0,0283 0,0237	0,0314 0,0264	0,0346 0,0290
25	10	Poussée Traction	4,91 4,12	0,0098 0,0082	0,0147 0,0124	0,0196 0,0165	0,0245 0,0206	0,0295 0,0247	0,0344 0,0288	0,0393 0,0330	0,0442 0,0371	0,0491 0,0412	0,0540 0,0453
32	12	Poussée Traction	8,04 6,91	0,0160 0,0138	0,0241 0,0207	0,0321 0,0276	0,0402 0,0345	0,0482 0,0414	0,0562 0,0483	0,0643 0,0552	0,0723 0,0622	0,0804 0,0691	0,0884 0,0760
40	16	Poussée Traction	12,56 10,55	0,0251 0,0211	0,0376 0,0316	0,0502 0,0422	0,0628 0,0527	0,0753 0,0633	0,0879 0,0738	0,1005 0,0844	0,1130 0,0949	0,1256 0,1055	0,1382 0,1161
50	20	Poussée Traction	19,63 16,49	0,0392 0,0329	0,0589 0,0494	0,0785 0,0659	0,0981 0,0824	0,1178 0,0989	0,1374 0,1154	0,1570 0,1319	0,1767 0,1484	0,1963 0,01649	0,2159 0,1814
63	20	Poussée Traction	31,16 28,02	0,0623 0,0560	0,0935 0,0840	0,1246 0,1121	0,1558 0,1401	0,1870 0,1681	0,2182 0,1962	0,2493 0,2242	0,2805 0,2522	0,3117 0,2803	0,3428 0,3083
80	25	Poussée Traction	50,24 45,36	0,1005 0,0907	0,1507 0,1360	0,2010 0,1814	0,2513 0,2267	0,3015 0,2721	0,3518 0,3174	0,4021 0,3628	0,4523 0,4081	0,5026 0,4535	0,5529 0,4989
100	25	Poussée Traction	78,54 70,50	0,1570 0,1472	0,2356 0,2208	0,3141 0,2945	0,3926 0,3681	0,4712 0,4417	0,5497 0,5154	0,6282 0,5890	0,7068 0,6626	0,7853 0,7362	0,8639 0,8099
125	32	Poussée Traction	122,66 114,67	0,2454 0,2293	0,3681 0,3440	0,4908 0,4586	0,6135 0,5733	0,7362 0,6880	0,8590 0,8027	0,9817 0,9173	1,1044 1,0320	1,2271 1,1467	1,3498 1,2613
160	40	Poussée Traction	201,06 188,49	0,4021 0,3769	0,6031 0,5654	0,8042 0,7539	1,0052 0,9424	1,2063 1,1309	1,4073 1,3194	1,6084 1,5079	1,8095 1,6964	2,0105 1,8848	2,2116 2,0733
200	40	Poussée Traction	314,15 301,59	0,6282 0,6031	0,9424 0,9047	1,2565 1,2063	1,5707 1,5079	1,8848 1,8095	2,1990 2,1110	2,5131 2,4126	2,8273 2,7142	3,1415 3,0158	3,4556 3,3174
250	50	Poussée Traction	490,87 471,23	0,9817 0,9425	1,4726 1,4137	1,9635 1,8850	2,4544 2,3562	2,9452 2,8274	3,4361 3,2987	3,9270 3,7699	4,4179 4,2412	4,9087 4,7124	5,3996 5,1836
320	63	Poussée Traction	804,24 773,07	1,6085 1,5462	2,4127 2,3192	3,2170 3,0923	4,0212 3,8654	4,8255 4,6385	5,6297 5,4115	6,4340 6,1846	7,2382 6,9577	8,0425 7,7308	8,8467 8,5038

DIRECTIVE 2014/34/EU - ATEX
(atmosphères explosives)

La Directive Européenne 2014/34/EU concerne tous les dispositifs utilisés dans des zones potentiellement explosives. Des explosions peuvent se produire lorsque des combustibles sous forme de gaz, liquides ou poussières sont produits, stockés ou transportés et peuvent, sous certaines conditions, se combiner avec l'air pour former un mélange explosif. Dans ces atmosphères, une petite étincelle suffit souvent à déclencher une explosion. Cela peut se produire, par exemple, dans les usines chimiques, raffineries, installations de citernes, usines de peinture et les autres lieux où la poussière formée par des pulvérulents est traitée ou transportée (minoteries, usines d'aliments pour animaux, cimenteries). L'utilisateur doit évaluer ses installations, identifier les dangers et les risques (dans le cadre d'un document de protection contre les explosions) et définir les mesures de protection appropriées.

La directive distingue deux grands groupes de catégories d'utilisation : le groupe I, pour une utilisation sous la surface de la terre (mines), et le groupe II, pour une utilisation en surface. Nous répondons uniquement au Groupe II.

Le Groupe II est divisé en trois catégories.

Catégorie 1
Les équipements de cette catégorie peuvent être utilisés dans des environnements en atmosphère explosive permanente, atmosphère due à des gaz ou des poussières.
Les équipements de cette catégorie assurent un très haut niveau de sécurité, même dans les rares cas de dysfonctionnement des équipements. Leur système de protection contre les explosions doit veiller à ce que :
• en cas de défaillance d'un moyen de protection, un autre moyen au moins, assure le niveau de protection requis
ou :
• dans le cas de deux défauts survenant de façon indépendante, le niveau de sécurité reste assuré.

Catégorie 2
Les équipements de cette catégorie peuvent être utilisés dans des environnements où il est probable que l'atmosphère explosive sera présente durant le cours normal du fonctionnement des équipements. Cette atmosphère est due à des gaz ou des poussières.
Les équipements de cette catégorie doivent assurer le niveau de sécurité même en cas de fréquents incidents ou dysfonctionnements.

Catégorie 3
Les équipements de cette catégorie peuvent être utilisés dans des environnements où il est peu probable que l'atmosphère explosive soit présente durant le cours normal du fonctionnement des équipements. Cette atmosphère est due à des gaz ou des poussières. Les équipements de cette catégorie doivent assurer le niveau de sécurité pendant le fonctionnement normal.

Les environnements explosifs sont divisés en six zones différentes selon le type de matières dangereuses et d'atmosphères explosives.

Zone 0 (Gaz)
Zone dans laquelle une atmosphère explosive, due à des gaz inflammables, des vapeurs ou des brouillards, est présente en permanence, souvent ou pendant de longues périodes.

Zone 20 (Gaz et Poussière)
Zone dans laquelle une atmosphère explosive, due à un nuage de poussière ou des particules de poussières inflammables, est présente en permanence, souvent ou pendant de longues périodes.

Zone 1 (Gaz)
Zone dans laquelle il est probable, qu'au cours de l'activité normale, il se produise une atmosphère explosive, due à des gaz inflammables, des vapeurs ou des brouillards.

Zone 21 (Gaz et Poussière)
Zone dans laquelle il est probable, qu'au cours de l'activité normale, il se produise une atmosphère explosive due à un nuage de poussière ou des particules de poussières inflammables.

Zone 2 (Gaz)
Zone où il est peu ou pas probable, qu'au cours de l'activité normale, il se produise une atmosphère explosive, due à des gaz inflammables, des vapeurs ou des brouillards.

Zone 22 (Gaz et Poussière)
Zone où il est peu ou pas probable, qu'au cours de l'activité normale, il se produise une atmosphère explosive due à un nuage de poussière ou des particules de poussières inflammables.

G : Gaz D : Dust (Poussière)

ZONE	**0**(G) / **20**(GD)	**1**(G) / **21**(GD)	**2**(G) / **22**(GD)
Atmosphère explosive	**Souvent ou pendant de longues périodes**	**Probable**	**Rarement**
Catégorie	**1**	**2**	**3**

Classe de température	Température maximum de surface
T1	450°C
T2	300°C
T3	200°C
T4	135°C
T5	100°C
T6	85°C

L'identification des risques et l'évaluation de la probabilité qu'une atmosphère explosive se produise, sont de la responsabilité de l'utilisateur seul, qui décide où et comment le produit peut et doit être installé.

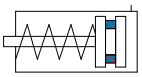
Simple effet magnétique tige rentrée

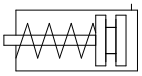
Simple effet tige rentrée

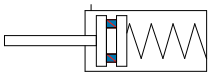
Simple effet magnétique tige sortie

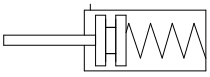
Simple effet tige sortie

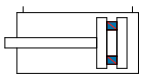
Double effet magnétique

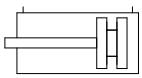
Double effet

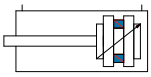
Double effet magnétique amortissement

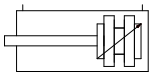
Double effet amortissement

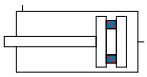
Double effet magnétique alimentation sur l'axe du piston

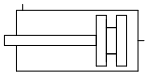
Double effet alimentation sur l'axe du piston

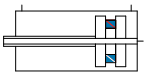
Double effet magnétique tige creuse

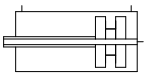
Double effet magnétique tige creuse

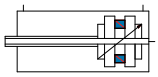
Double effet magnétique amortissement avec tige creuse

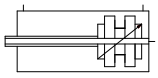
Double effet amortissement avec tige creuse

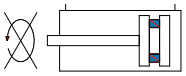
Antirotation magnétique tige hexagonale

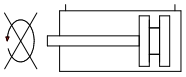
Antirotation tige hexagonale

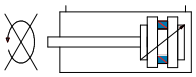
Antirotation intérieur magnétique amortissement

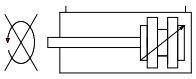
Antirotation intérieur amortissement

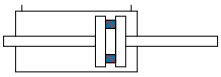
Double effet magnétique tige traversante

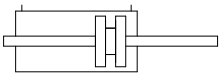
Double effet magnétique tige traversante

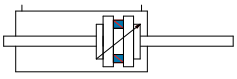
Double effet magnétique amortissement tige traversante

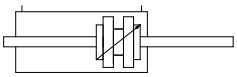
Double effet amortissement tige traversante

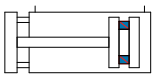
Antirotation magnétique double effet

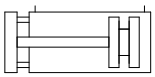
Antirotation double effet

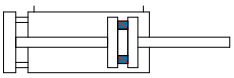
Antirotation magnétique double effet double tige

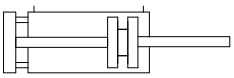
Antirotation double effet double tige

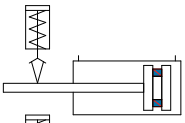
Double effet magnétique avec bloqueur

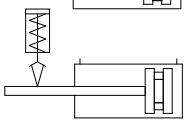
Double effet avec bloqueur

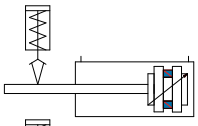
Double effet magnétique amortissement avec bloqueur

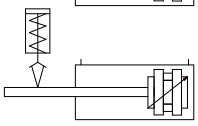
Double effet amortissement avec bloqueur

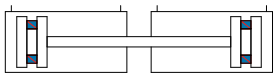
Tandem opposé avant magnétique

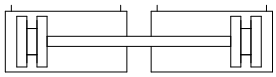
Tandem opposé avant

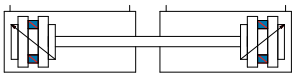
Tandem opposé avant magnétique amortissement

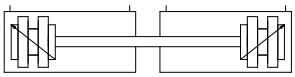
Tandem opposé avant amortissement

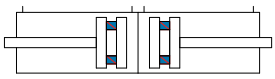
Tandem opposé arrière magnétique

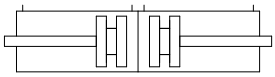
Tandem opposé arrière

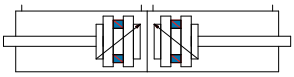
Tandem opposé arrière magnétique amortissement

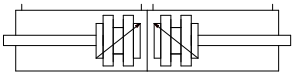
Tandem opposé arrière amortissement

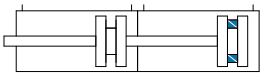
Tandem double effet magnétique

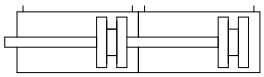
Tandem double effet

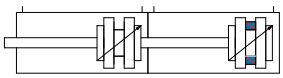
Tandem double effet magnétique amortissement

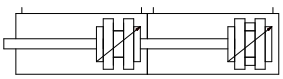
Tandem double effet amortissement

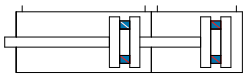
Tandem multiposition magnétique

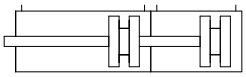
Tandem multiposition

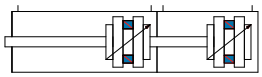
Tandem multiposition magnétique amortissement

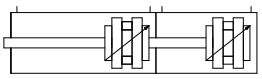
Tandem multiposition amortissement

Socafluid Groupe

DES DYNAMIQUES EN SYNERGIE

WWW.GROUPE-SOCAFLUID.FR

Vérins cylindriques

SÉRIE M - ISO 6432

SÉRIE 86

ACCESSOIRES

CARACTÉRISTIQUES

Ø 8 à 25 mm
Conformes à la norme
ISO 6432

GÉNÉRALITÉS

Grande solidité,
flasques serties,
résistance à la corrosion.
Écrous de nez et de tige en acier zingué inclus (en inox en option).
Montage des capteurs C20** sur le corps avec fixations par collier.

FONCTIONNEMENT

Fluide : Air comprimé, filtré à 5µm, lubrifié ou non
Pression d'utilisation : maxi 10 bar
Température :
maxi : +80°C
mini -10°C (air sec)

MATÉRIAUX

Tube : Inox 304
Tige : Acier chromé
Fonds : Alu. ou inox 304
Joints : NBR
Bague de guidage : Bronze fritté

M 1 0 0 - 2 5 - 0 5 0 *

Série
M : Verin ISO 6432

Caractéristique de la tige
1 : Acier chromé

Fonction
0 : Double effet amorti. élastique
5 : Double effet amorti. pneu.
(Ø16 - 20 - 25)

Caractéristique de la tige
0 : Simple tige

Diamètre
Ø 8 à 25 mm

Course
M100 : standard
(nous consulter)

Options
M : Magnétique
E : Ecrous inox (nez et tige)

M 1 0 0 - M 1 5 0

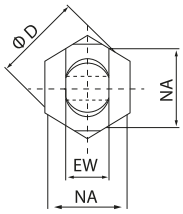

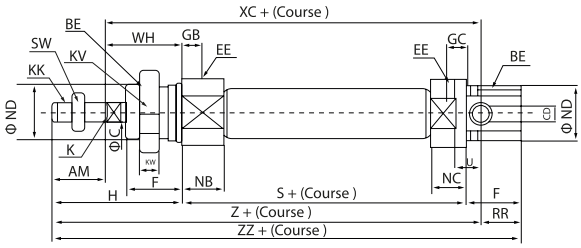

Ø	AM	BE	ΦC	ΦCD	ΦD	EE	EW	F	GB	GC	WA	WB	H	K	KK
8	12	M12x1,25	4	4	17	M5x0,8	8	12	7	5	-	-	28	-	M4x0,7
10	12	M12x1,25	4	4	17	M5x0,8	8	12	7(5,5)	7(5,5)	10,5	4,5	28	-	M4x0,7
12	16	M16x1,5	6	6	20	M5x0,8	12	17	8(5,5)	6(5,5)	9,5	5,5	38	5	M6x0,8
16	16	M16x1,5	6	6	20	M5x0,8	12	17	8(5,5)	6(5,5)	9,5	5,5	38	5	M6x0,8
20	20	M20x1,5	8	8	28	G1/8"	16	20	8	8	17	8,5	44	6	M8x1,25
25	22	M22x1,5	10	8	33,5	G1/8"	16	22	8	8	20	10	50	8	M10x1,25

Ø	KV	KW	NB	NC	NA	Φ ND	RR	S	SW	U	WH	XC	Z	ZZ
8	19	6	11,5	9,5	15	12	10	46	7	6	16	64	76	86
10	19	6	11,5(13,5)	9,5(13,5)	15	12	10	46(53)	7	6	16	64(71)	76(83)	86(93)
12	24	8	12,5(12,5)	10,5(12,5)	18	16	14	50(54)	10	9	22	75(79)	91(95)	105(109)
16	24	8	12,5	10,5(12,5)	18	16	13	56	10	9	22	82	98	111
20	32	11	15	15	24	22	11	62	13	12	24	95	95	126
25	32	11	15	15	30	22	11	65	17	12	28	104	126	137

() : version amortissement pneumatique

sopra pneumatic.com

CARACTÉRISTIQUES
Ø 8 à 25 mm
Conformes à la norme
ISO 6432

GÉNÉRALITÉS
Grande solidité, flasques serties, résistance à la corrosion. Écrous de nez et de tige en acier zingué inclus (en inox en option). Montage des capteurs C20** sur le corps avec fixation.

FONCTIONNEMENT
Fluide : air comprimé, filtré 5µm, lubrifié ou non
Pression d'utilisation : maxi 10 bar
Température :
maxi +80°C
mini -20°C pour Ø 8-10-12
mini -35°C pour Ø 16-20-25 (air sec)
VITON® : maxi +150°C

MATÉRIAUX
Tube : inox 304
Tige : acier inox 303 (316 sur version inox)
Fonds : alu. ou inox 304
Joints : polyuréthane
Bague de guidage : bronze fritté

M 1 0 0 . 2 5 . 0 5 0 *

Famille de produit
M : vérin ISO 6432

Caractéristique de la tige
1 : acier inox 303 ou 316

Fonction
0 : double effet amorti. élastique
1 : anti rotation **tige hexagonale** (Ø 16 - 20 - 25)
5 : double effet amorti. pneu. (Ø 16 - 20 - 25)
6 : simple effet tige rentrée
7 : simple effet tige sortie

Caractéristique de la tige
0 : simple tige
1 : tige traversante

Option
G : avec surlongueur pour bloqueur de tige
M : magnétique
X : tout inox (Ø 16 - 20 - 25 mm)
V : joints VITON®
E : écrous inox (nez et tige)
ATEX : nous consulter

Course
M170 & M160 : 50 mm
M110 : jusqu'à 1000 mm
M100 : toute course
Nous consulter

Diamètre
Ø 8 à 25 mm

M 1 0 0 - M 1 5 0

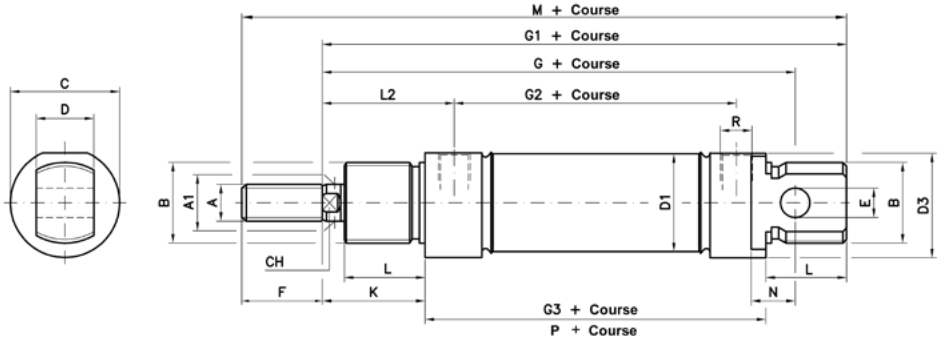

Ø	A	A1	B	C	D	D1	D3	E	F	G	G1	G2	G3	P*	K	L	L*	L2	N	CH	R	M
8	M4	4	M12x1,25	16	8	9,27	15	4	12	64	74	36	46	-	16	12		21	6	-	M5	86
10	M4	4	M12x1,25	16	8	11,27	15	4	12	64	74	36	46	-	16	12		21	6	-	M5	86
12	M6	6	M16x1,5	19	12	13,27	18	6	16	75	88	38	48	-	22	18		27	9	5	M5	104
16	M6	6	M16x1,5	19	12	17,27	18	6	16	82	93	44	53	55	22	18	17	27	9	5	M5	109
20	M8	8	M22x1,5	27	16	21,27	25,5	8	20	95	111	51,5	67	67	24	20		32	12	7	G1/8"	131
25	M10x1,25	10	M22x1,5	30	16	26,5	28,5	8	22	104	118	52	68	68	28	22		36	12	9	G1/8"	140

G3 & L : dimensions pour M100 / P* & L* : dimensions pour M150

sopra pneumatic.com

M 1 1 0 DOUBLE EFFET - ANTIROTATION

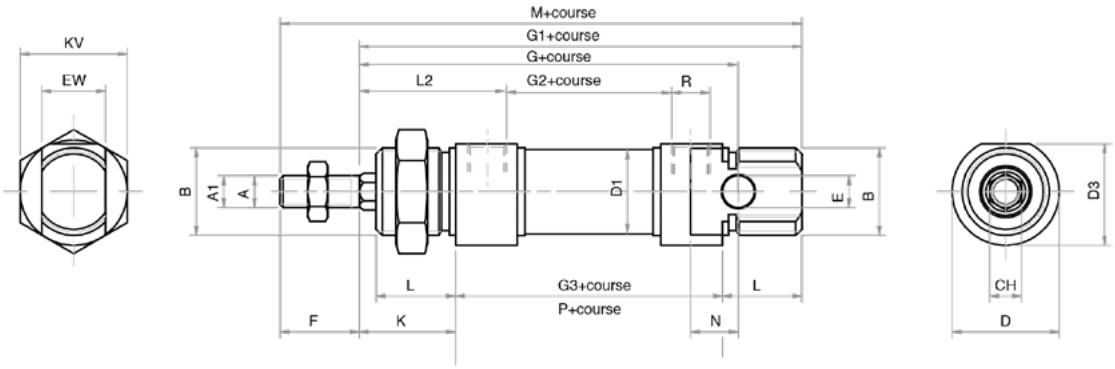

Ø	A	B	D	D1	D3	E	F	G	G1	G2	G3	K	L	L2	N	CH	R	M	KV	EW
16	M6	M16x1,5	19	17.27	18	6	16	82	93	44	53	22	18	27	9	6	M5	109	22	12
20	M8	M22x1,5	27	21,27	28,5	8	20	95	111	51,5	67	24	20	32	12	8	G1/8	131	27	16
25	M10x1,25	M22x1,5	30	26,5	28,5	8	22	104	118	52	68	28	22	36	12	10	G1/8	140	27	16

Courses standards	
Ø 16/20/25	10 - 25 - 50 - 80 - 100 - 125 - 160 - 200 - 250 - 320 - 400 - 500 - 600 - 700 - 800 - 900 - 1000

M 1 6 0 SIMPLE EFFET TIGE RENTRÉE

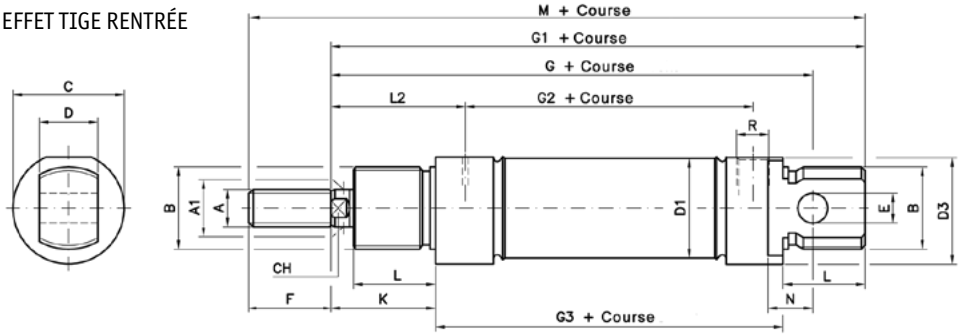

Ø mm	Force en poussée (N) (6 bar)	Force en traction du ressort (N) - (6 bar)					
		Course 10		course 25		course 50	
		F1	F2	F1	F2	F1	F2
8	19	4,5	5,2	3,9	5,2	2,5	5,2
10	36	4,5	5,2	3,9	5,2	2,5	5,2
12	49	5,7	6	5,1	6	4,1	6
16	87,5	15	17,5	11,5	17,5	5,3	17,5
20	141,5	21,3	23,5	18	23,5	12,5	23,5
25	246,5	18,2	19,5	16,2	19,5	12,9	19,5

Ø	A	A1	B	C	D	D1	D3	E	F	G	G1	G2	G3	K	L	L2	N	CH	R	M
8	M4	4	M12x1,25	16	8	9,27	15	4	12	64	74	36	46	16	12	21	6	-	M5	86
10	M4	4	M12x1,25	16	8	11,27	15	4	12	64	74	36	46	16	12	21	6	-	M5	86
12	M6	6	M16x1,5	19	12	13,27	18	6	16	75	88	38	48	22	18	27	9	5	M5	104
16	M6	6	M16x1,5	19	12	17,27	18	6	16	82	93	43	53	22	18	27	9	5	M5	109
20	M8	8	M22x1,5	27	16	21,27	25,5	8	20	95	111	51,5	67	24	20	32	12	7	G1/8"	131
25	M10x1,25	10	M22x1,5	30	16	26,5	28,5	8	22	104	118	52	68	28	22	36	12	9	G1/8"	140

M 1 7 0 SIMPLE EFFET TIGE SORTIE

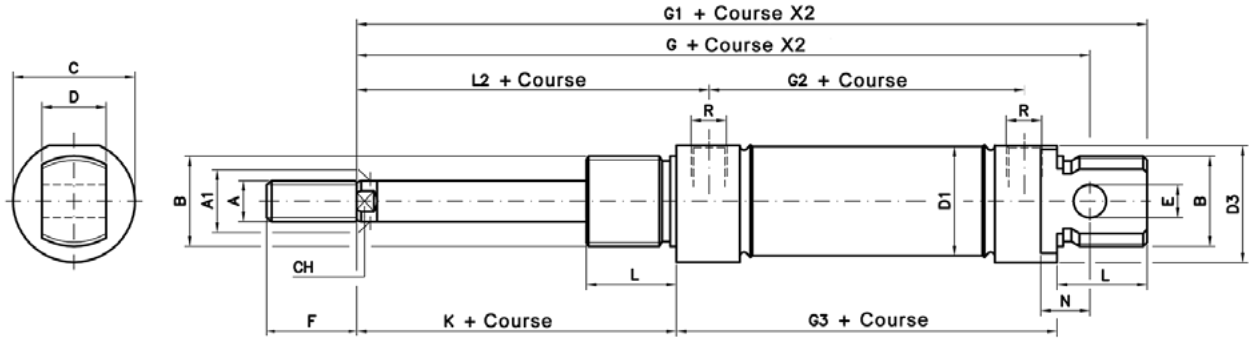

Ø mm	Force en traction (N) (6 bar)	Force en poussée du ressort (N)					
		Course 10		course 25		course 50	
		F1	F2	F1	F2	F1	F2
8	19,8	4,5	5,2	4,1	5,2	3	5,2
10	34,2	4,3	5,4	2,8	5,4	-	-
12	38,7	11,1	12,1	9,7	12,1	7,3	12,1
16	86	16,2	17,6	14	17,6	10,2	17,6
20	107,3	47,3	51	41,8	51	32,5	51
25	221,3	24,2	26	21,5	26	16,9	26

Ø	A	A1	B	C	D	D1	D3	E	F	G	G1	G2	G3	K	L	L2	N	CH	R
8	M4	4	M12x1,25	16	8	9,27	15	4	12	82	92	54	64	16	12	21	6	-	M5
10	M4	4	M12x1,25	16	8	11,27	15	4	12	89,5	99,5	61,5	71,5	16	12	21	6	-	M5
12	M6	6	M16x1,5	19	12	13,27	18	6	16	97,5	110,5	60,5	70,5	22	18	27	9	5	M5
16	M6	6	M16x1,5	19	12	17,27	18	6	16	111	122	73	82	22	18	27	9	5	M5
20	M8	8	M22x1,5	27	16	21,27	25,5	8	20	126,5	142,5	83	98,5	24	20	32	12	7	G1/8"
25	M10x1,25	10	M22x1,5	30	16	26,5	28,5	8	22	135,5	149,5	83,5	99,5	28	22	36	12	9	G1/8"

M 1 0 1 TIGE TRAVERSANTE

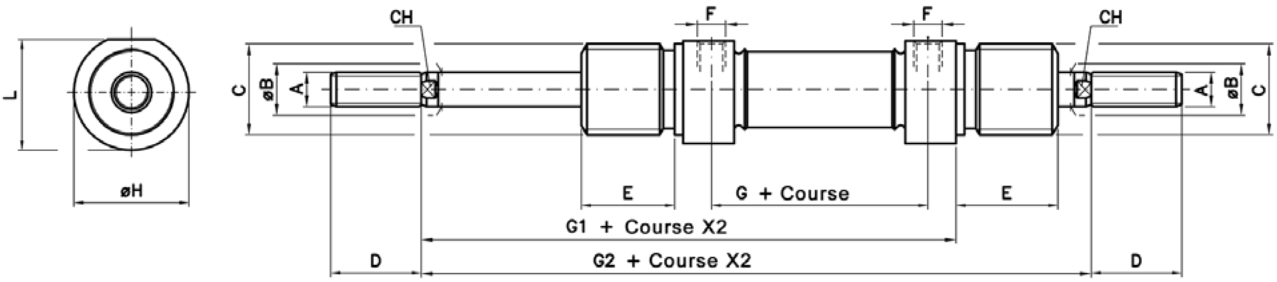

Ø	A	B	C	D	E	F	G	G1	G2	H	L	CH
8	M4	4	M12x1,25	12	12	M5	36	62	78	16	15	-
10	M4	4	M12x1,25	12	12	M5	36	62	78	16	15	-
12	M6	6	M16x1,5	16	18	M5	38	70	92	19	18	5
16	M6	6	M16x1,5	16	18	M5	44	75	97	19	18	5
20	M8	8	M22x1,5	20	20	G1/8"	51,5	91	115	27	25,5	7
25	M10x1,25	10	M22x1,5	22	22	G1/8"	52	96	124	30	28,5	9

CARACTÉRISTIQUES
Ø 32 à 63 mm

GÉNÉRALITÉS
Grande solidité, flasques serties, résistance à la corrosion. Écrous de nez et de tige en acier zingué inclus (en inox en option). Montage des capteurs C20** sur le corps avec fixations par collier.

FONCTIONNEMENT
Fluide : Air comprimé, filtré à 5µm, lubrifié ou non
Pression d'utilisation : maxi 10 bar
Température :
maxi : +80°C
mini -20°C (air sec)
VITON® : maxi +150°C

MATÉRIAUX
Tube : Inox 304
Tige : Acier chromé
Fonds : Alu. ou inox 304
Joints : Polyuréthane
Bague de guidage : Bronze fritté

M 1 0 0 . 3 2 . 0 5 0 0 *

Famille de produit
M : vérin cylindrique

Caractéristique de la tige
1 : acier inox 303 ou 316

Fonction
0 : double effet amorti. élastique
5 : double effet amorti. pneu.

Type de tige
0 : simple tige
1 : tige traversante

Option
M : magnétique
V : joints VITON®
X : tout inox (32-40)

Course
Double effet : maxi 1000 mm

Diamètre
Ø 32-40-50-63 mm

M 1 0 0 - M 1 5 0

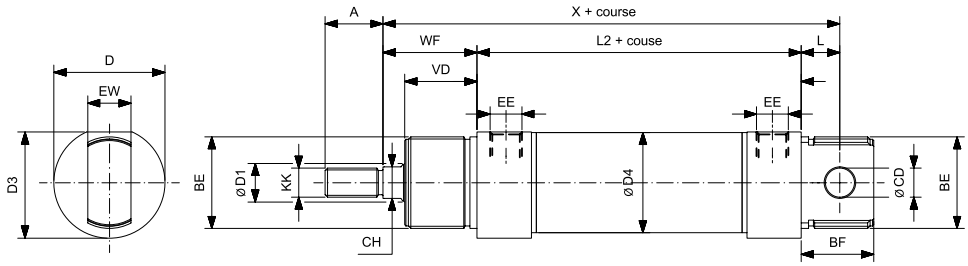

Ø	ØD1	KK	A	CH	BE	WF	VD	EE	X	L2	L	ØD4	ØCD	BF	D	EW	D3
32	12	M10X1,25	22	10	M30X1,5	34	26	1/8	117,5	69,5	14	33,6	10	26	38	16	36,5
40	16	M12x1,25	24	13	M38x1,5	39	30	1/4	139,5	84,5	16	41,6	12	30	46	18	44
50	20	M16x1,5	32	17	M45x1,5	43,9	33	1/4	147,2	86,2	16	52,4	16	33	57	21	55
63	20	M16x1,5	32	17	M45x1,5	45	33	3/8	156,2	94,2	16	65,4	16	33	70	21	67,5

8 6 M 3 2 B L 0 0 1 0

Série
86 : Série 86

Fonction
M : Anneau magnétique

Diamètre
Ø 32 à 63 mm

Versions
B : Filetage avant + arrière
C : Filetage avant
D : Taraudages face arrière
E : Tenon arrière MP4
F : Tenon arrière rotulé MP6
G : Chape arrière AB6
H : Tourillons avant
K : Tourillons arrière

Options
L : Joints EPDM
P : Tige Passante
S : Sans Amortis
S1 : Amorti arrière seul
S2 : Amorti avant seul
V : Joint de tige Viton®
W : Joint Viton®

Course
10 à 1000 mm

SCHÉMAS TECHNIQUES

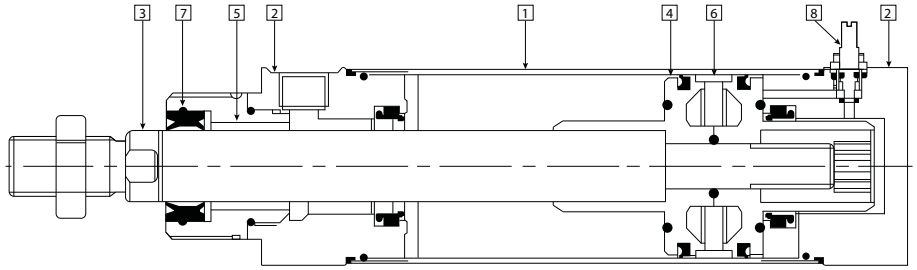

MATÉRIAUX

1 Tube : Inox AISI 316L
2 Flasques : Inox AISI 316L
3 Tige : Inox AISI 316L
4 Piston : Aluminium
5 Bague de guidage : Bronze autolubrifiant
6 Segment porteur : POM naturel
7 Joints de tige : PU P5600 FDA
8 Vis d'amortis : Inox AISI 316L
Autres joints : NBR /PU

CARACTÉRISTIQUES
Ø 20 à 125 mm

GÉNÉRALITÉS
Profil lisse,
Inox 316L,
Nez inox dévissable,
Joint de tige résistant aux produits agressifs,
Piston aluminium
Changement du joint de tige par simple dévissage du nez,
Dimensions et fixations compatibles ISO15552,
Monté à la graisse alimentaire
Montage des capteurs C20**avec fixation par collier

FONCTIONNEMENT
Fluide : Air filtré à 40µm avec ou sans lubrification.
Si lubrification, ne pas l'arrêter.
Pression d'utilisation :
0,5 à 10 bar
Température :
Standard : -20°C à +80°C
Haute température (W) :
-20°C à +150°C
Basse température (L) :
-40°C à +80°C

MATÉRIAUX
Tube : Inox 316L
Tige : Inox 316L
Flasques : Inox 316L
Piston : Aluminium
Segment porte : POM naturel
Joints de tiges : PU spécial
Bague de guidage : Bronze
Vis d'amortis : Inox 316L
Autres joints : NBR / PU

VERSION B

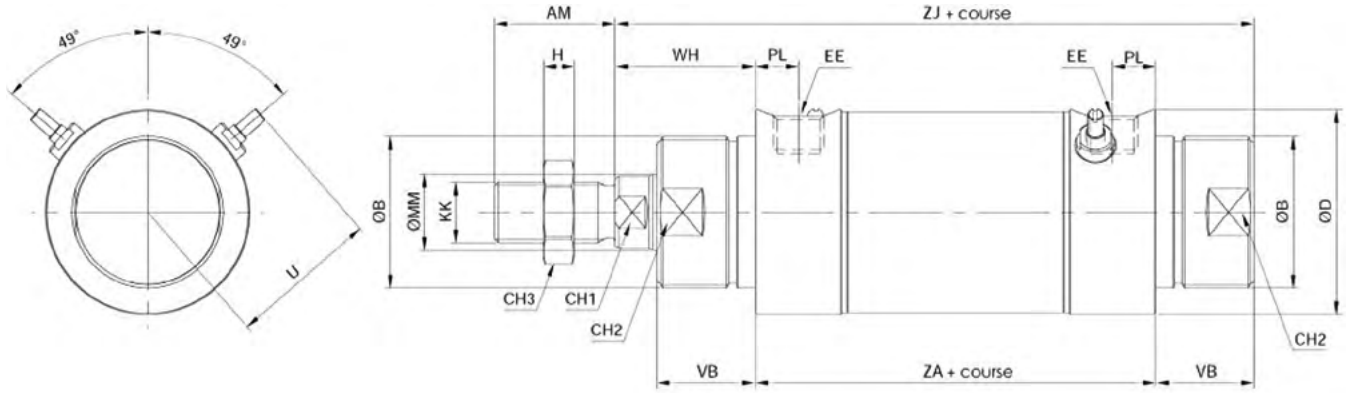

VERSION B - TIGE PASSANTE

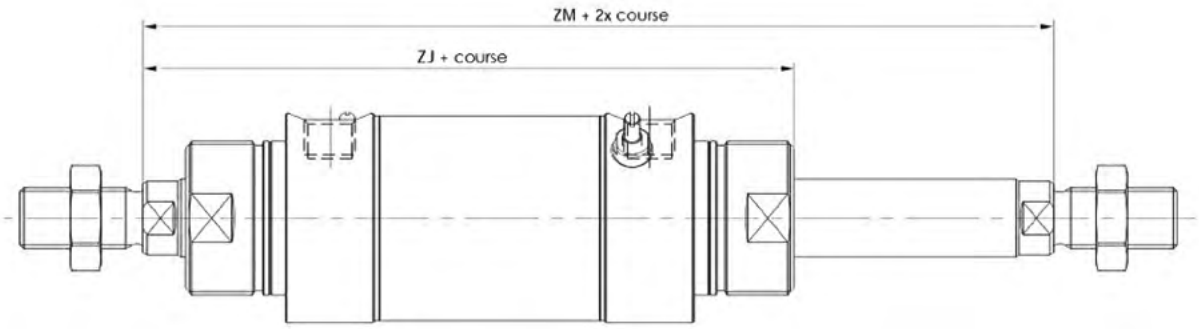

Ø (mm)	AM	ØB	ØD	EE	KK	ØMM f7	PL	VB	U	WH	ZA +1/0	ZJ +1/0	CH1	CH2	CH3	H	ZM	ZJ
32	22	M30x1,5	36	G1/8	M10x1,25	12	10,5	20	26,5	26	94	140	10	29	17	5	146	140
40	24	M38x1,5	45	G1/4	M12x1,25	16	12	22	31	30	105	157	13	36	19	6	165	157
50	32	M45x1,5	54	G1/4	M16x1,5	20	11,5	26	39,5	37	106	169	17	42	24	8	180	169
63	32	M45x1,5	68	G3/8	M16x1,5	20	14,5	25	38,5	37	121	183	17	42	24	8	195	183

VERSION C

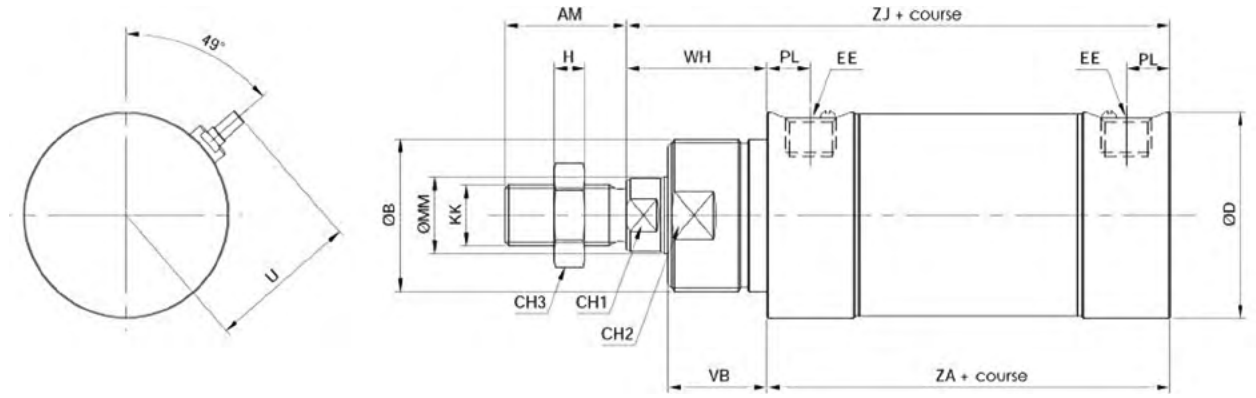

Ø (mm)	AM	ØB	ØD	EE	KK	ØMM f7	PL	VB	U	WH	ZA +1/0	ZJ +1/0	CH1	CH2	CH3	H
32	22	M30x1,5	36	G1/8	M10x1,25	12	10,5	20	26,5	26	94	120	10	29	17	5
40	24	M38x1,5	45	G1/4	M12x1,25	16	12	22	31	30	105	135	13	36	19	6
50	32	M45x1,5		G1/4	M16x1,5	20	11,5	26	39,5	37	106	143	17	42	24	8
63	32	M45x1,5	68	G3/8	M16x1,5	20	14,5	25	38,5	37	121	158	17	42	24	8

VERSION D

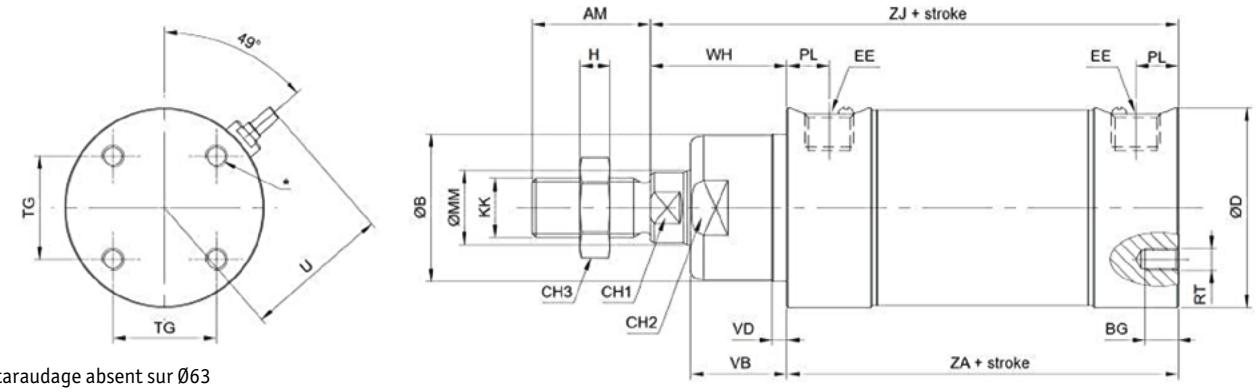

* taraudage absent sur Ø63

Ø (mm)	AM	ØB d11	BG	ØD	EE	KK	ØMM f7	PL	RT	TG	VB	VD	U	WH	ZA +1/0	ZJ +1/0	CH1	CH2	CH3	H
32	22	30	6	36	G1/8	M10x1,25	12	10,5	M4	19	20	4	26,5	26	94	120	10	29	17	5
40	24	35	8	45	G1/4	M12x1,25	16	12	M5	24	22	4	31	30	105	135	13	33	19	6
50	32	40	9	54	G1/4	M16x1,5	20	11,5	M6	28	26	4	39,5	37	106	143	17	38	24	8
63	32	45	12	68	G3/8	M16x1,5	20	14,5	M8	35	25	4	38,5	37	121	158	17	42	24	8

VERSION E

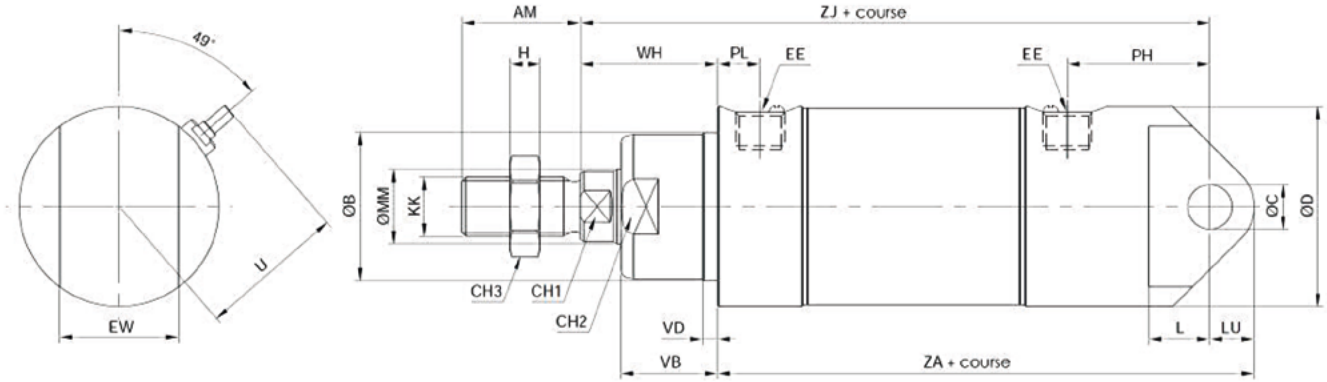

Ø (mm)	AM	ØB d11	ØC H8	ØD	EE	EW	KK	ØMM f7	L	LU	PH	PL	VB	VD	U	WH	ZA +1/0	ZJ +1/0	CH1	CH2	CH3	H
32	22	30	10	36	G1/8	26	M10x1,25	12	13	9	33	11	20	4	26,5	26	125	142	10	29	17	5
40	24	35	12	45	G1/4	28	M12x1,25	16	16	10	37	12	22	4	31	30	140	160	13	33	19	6
50	32	40	12	54	G1/4	32	M16x1,5	20	16,5	12	37	12	26	4	39,5	37	145	170	17	38	24	8
63	32	45	16	68	G3/8	40	M16x1,5	20	21	12	46	15	25	4	38,5	37	165	190	17	42	24	8

VERSION F

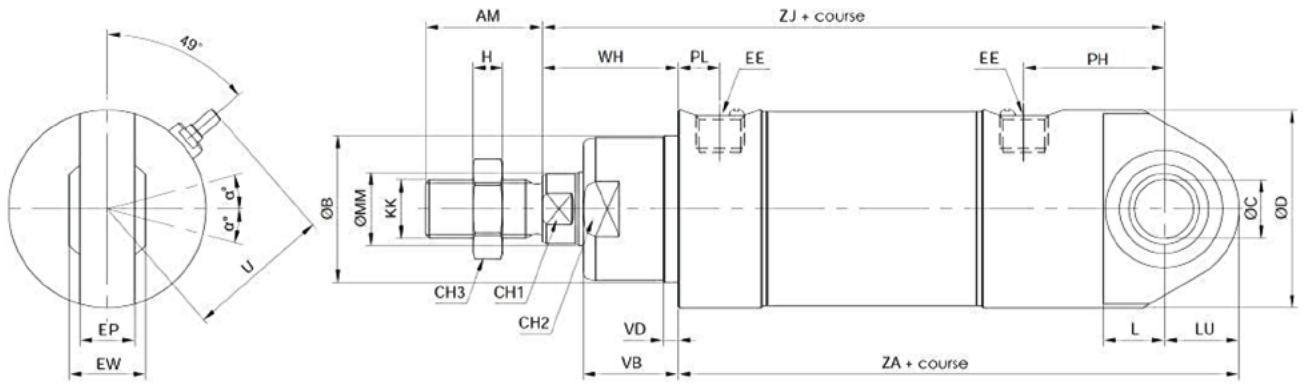

Ø (mm)	AM	ØB d11	ØC H8	ØD	EE	EP	EW	KK	ØMM f7	L	LU	PH	PL	VB	VD	U	WH	ZA +1/0	ZJ +1/0	CH1	CH2	CH3	H	ß
32	22	30	10	36	G1/8	10,5	14	M10x1,25	12	13	15	32,5	10,5	20	4	26,5	26	131	142	10	29	17	5	13
40	24	35	12	45	G1/4	12	16	M12x1,25	16	16	19	37	12	22	4	31	30	149	160	13	33	19	6	13
50	32	40	16	54	G1/4	15	21	M16x1,5	20	16,5	20,5	38,5	11,5	26	4	39,5	37	153,5	170	17	38	24	8	15
63	32	45	16	68	G3/8	15	21	M16x1,5	20	21	24	46,5	14,5	25	4	38,5	37	177	190	17	42	24	8	15

VERSION G

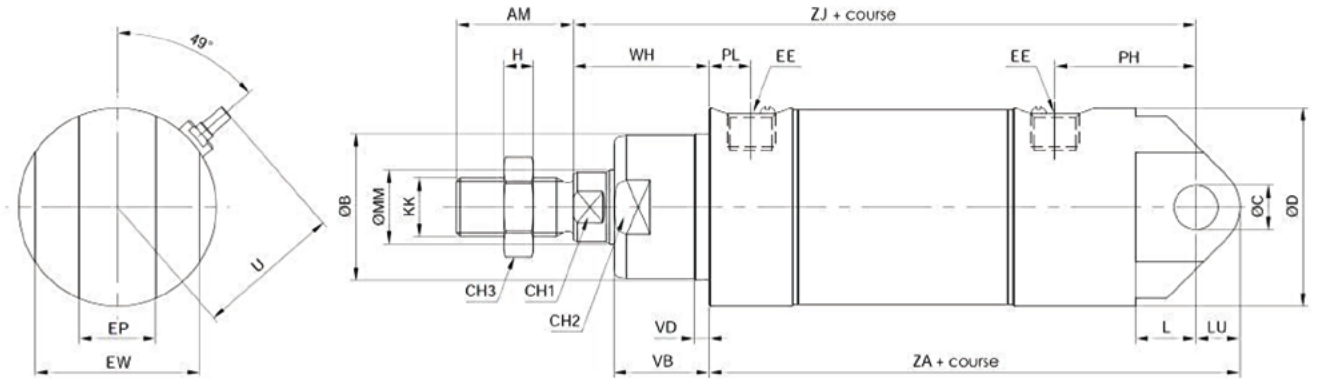

Ø (mm)	AM	ØB d11	ØC H8	ØD	EE	EP	EW	KK	ØMM f7	L	LU	PH	PL	VB	VD	U	WH	ZA +1/0	ZJ +1/0	CH1	CH2	CH3	H
32	22	30	10	36	G1/8	14	34	M10x1,25	12	16	9	32,5	10,5	20	4	26,5	26	125	142	10	29	17	5
40	24	35	12	45	G1/4	16	40	M12x1,25	16	19	10	37	12	22	4	31	30	140	160	13	33	19	6
50	32	40	12	54	G1/4	21	45	M16x1,5	20	21	12	37	11,5	26	4	39,5	37	145	170	17	38	24	8
63	32	45	16	68	G3/8	21	51	M16x1,5	20	24	12	46	14,5	25	4	38,5	37	165	190	17	42	24	8

VERSION H

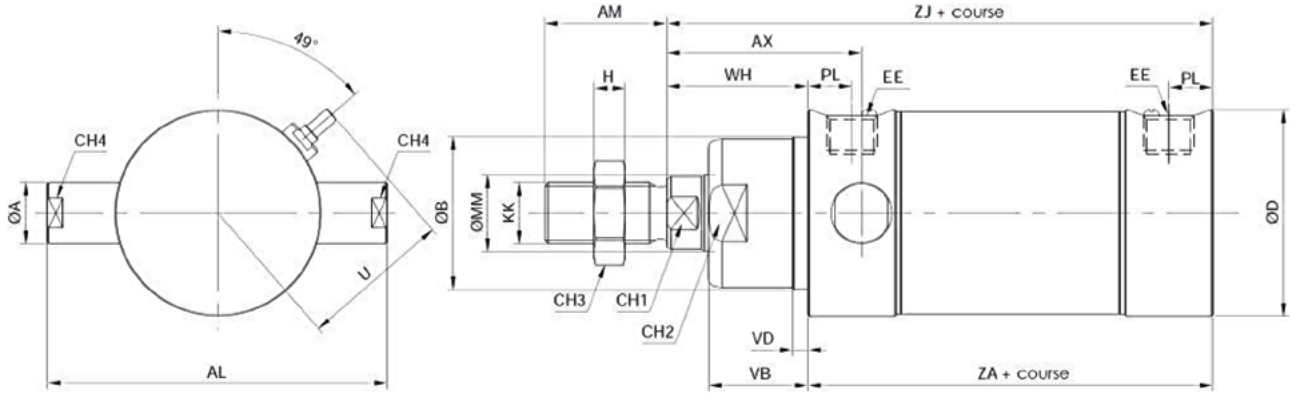

Ø	ØA				ØB				ØMM						ZA	ZJ					
(mm)	f7	AL	AX	AM	d11	ØD	EE	KK	f7	PL	VB	VD	U	WH	+1/0	+1/0	CH1	CH2	CH3	CH4	H
32	12	67	39	22	30	36	G1/8	M10x1,25	12	10,5	20	4	26,5	26	94	120	10	29	17	10	5
40	12	76	43	24	35	45	G1/4	M12x1,25	16	12	22	4	31	30	105	135	13	33	19	10	6
50	16	89	40	32	51	54	G1/4	M16x1,5	20	11,5	26	4	39,5	37	106	143	17	38	24	14	8
63	16	103	47	32	47	68	G3/8	M16x1,5	20	14,5	25	4	38,5	37	121	158	17	42	24	14	8

VERSION K

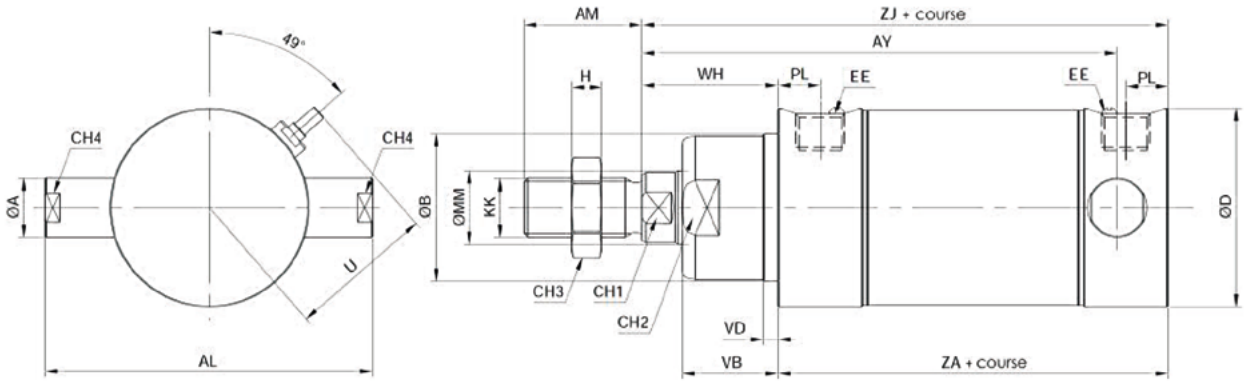

Ø	ØA				ØB				ØMM						ZA	ZJ					
(mm)	f7	AL	AY	AM	d11	ØD	EE	KK	f7	PL	VB	VD	U	WH	+1/0	+1/0	CH1	CH2	CH3	CH4	H
32	12	67	110	22	30	36	G1/8	M10x1,25	12	10,5	20	4	26,5	26	94	120	10	29	17	10	5
40	12	76	122	24	35	45	G1/4	M12x1,25	16	12	22	4	31	30	105	135	13	33	19	10	6
50	16	89	129	32	40	54	G1/4	M16x1,5	20	11,5	26	4	39,5	37	106	143	17	38	24	14	8
63	16	103	148	32	45	68	G3/8	M16x1,5	20	14,5	25	4	38,5	37	121	158	17	42	24	14	8

Ecrou de corps

Pour versions B et C

Matériaux : Inox 304

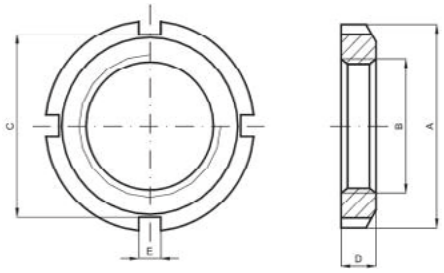

Référence	Ø (mm)	A	B	C	D	E
IAN32	32	Ø 45	M30x1,5	40	7	5
IAN40	40	Ø 50	M38x1,5	46	8	5
IAN5063	50/63	Ø 58	M45x1,5	52	9	6

Support de capteur Inox

Pour utilisation avec capteurs type C20**

Matériaux : Collier Inox 303
Support Inox 304

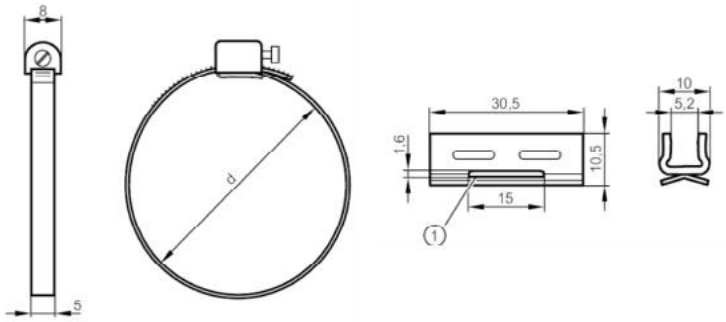

Référence	Ø (mm)	d
SCVR32	32	Ø 28 -39
SCVR40	40	Ø 38 -49
SCVR50	50	Ø 48 -59
SCVR63	63	Ø 58 -69

Accessoires & fixations

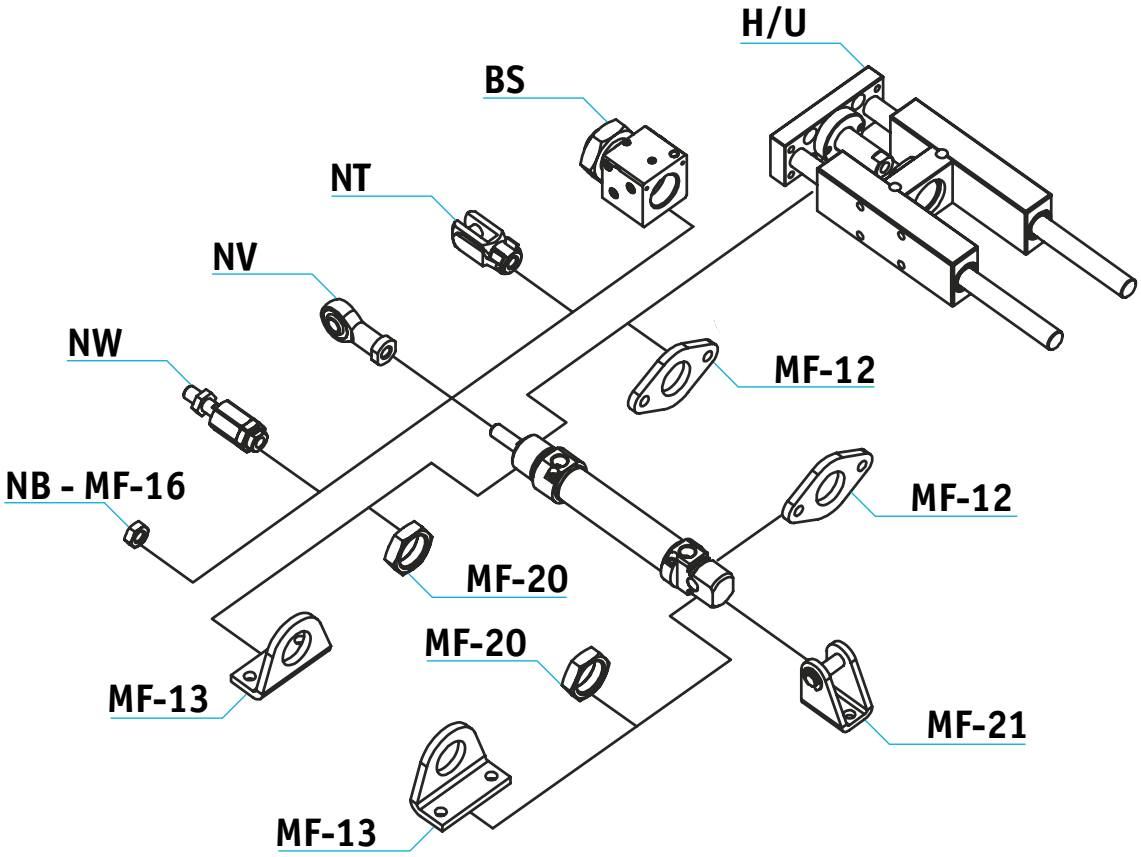

CHAPE FEMELLE DE TIGE AP2 | SÉRIE M100-86

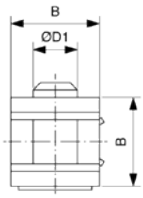

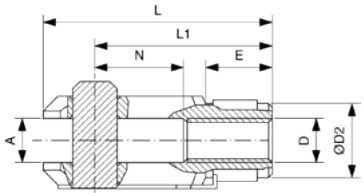

Vérin	Ø	acier	inox	D	A	B	øD1	øD2	E	L	L1	N	Mg
M100	8-10	NT008	NT008X	M4x0,7	4	8	4	8	6	21	16	8	7
M100	12	NT012	NT012X	M6x1	6	12	6	10	9	31	24	12	19
M100	16	NT012	NT012X	M6x1	6	12	6	10	9	31	24	12	19
M100	20	NT020	NT020X	M8x1,25	8	16	8	14	12	42	32	16	46
M100	25	NT032	NT032X	M10x1,25	10	20	10	18	15	52	40	20	90
M100	32	NT032	NT032X	M10x1,25	10	20	10	18	15	52	40	20	90
M100	40	NT040	NT040X	M12x1,25	12	24	12	20	18	62	48	24	150
M100	50-63	NF-15050	NF-15050X	M16x2	16	32	16	26	24	83	64	32	340
86	32	NT032	NT032X	M10x1,25	10	20	10	18	15	52	40	20	90
86	40	NT040	NT040X	M12x1,25	12	24	12	20	18	62	48	24	150
86	50-63	NT063	NT063X	M16x1,5	16	32	16	26	24	83	64	32	340

ROTULE FEMELLE DE TIGE AP6 — SÉRIE M100-86

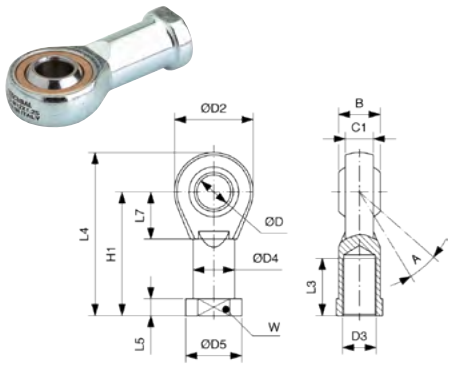

Vérin	Ø	acier	inox	A	B	C1	D	D2	D3	D5	H1	L3	L4	L5	L7	W	M(g)
M100	8 -10	NV008	-	13°	8	6	5	18	M4x0,70	11	27	10	36	4	10	9	18
M100	12	NV012	NV012X	13°	9	6,75	6	20	M6x1	13	30	12	40	5	11	11	26
M100	16	NV012	NV012X	13°	9	6,75	6	20	M6x1	13	30	12	40	5	11	11	26
M100	20	NV020	NV020X	14°	12	9	8	24	M8x1,25	16	36	16	48	5	13	14	46
M100	25	NV032	NV032X	13°	14	10,5	10	28	M10,1,25	19	43	20	57	6,5	15	17	76
M100	32	NV032	NV032X	13°	14	10,5	10	28	M10x1,25	19	43	20	57	6,5	15	17	76
M100	40	NV040	NV040X	13°	16	12	12	32	M12x1,25	22	50	22	66	8	17	19	110
M100	50	NV063	NV063X	15°	21	15	16	42	M16x1,5	27	64	28	85	10	23	22	220
86	32	NV032	NV032X	13°	14	10,5	10	28	M10x1,25	19	43	20	57	6,5	15	17	76
86	40	NV040	NV040X	13°	16	12	12	32	M12x1,25	22	50	22	66	8	17	19	110
86	50-63	NV063	NV063X	15°	21	15	16	42	M16x1,5	27	64	28	85	10	23	22	220
M100	63	NV063	NV063X	15°	21	15	16	42	M16x1,5	27	64	28	85	10	23	22	220

COMPENSATEUR D'ALIGNEMENT — SÉRIE M100

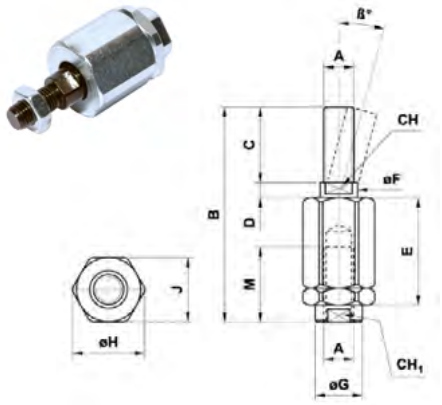

Vérin	Ø	acier	A	B	C	D	E	F	G	H	J	L	M	CH	ß°	CH1	M(g)
M100	12	NW012	M6x1	35	10	3,5	17,5	6	8,5	14,5	13	1	10	5	10	7	25
M100	16	NW012	M6x1	35	10	3,5	17,5	6	8,5	14,5	13	1	10	5	10	7	25
M100	20	NW020	M8x1,25	57	20	4	28,5	8	12,5	19	17	2	20	7	10	11	60
M100	25	NW032	M10x1,25	71	20	5	35	14	22	32	30	2	20	12	10	19	220
M100	32	NW032	M10x1,25	71	20	5	35	14	22	32	30	2	20	12	10	19	220
M100	40	NW040	M12x1,25	75	24	5	35	14	22	32	30	2	20	12	10	19	220
M100	50	NW063	M16x1,50	103	32	8	54	22	32	45	41	2	32	20	10	30	660
M100	63	NW063	M16x1,50	103	32	8	54	22	32	45	41	2	32	20	10	30	660

EMBOUT ROTULÉ OSCILLANT — SÉRIE M100

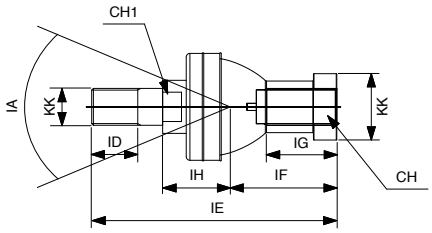

Vérin	Ø	acier	CH	CH1	IA	KK	IH	IB	ID	IE	IF	IG	M(g)
M100	12	MF-22016	11	8	30°	M6x1	12,2	22	11	55,2	28	15	40
M100	16	MF-22016	11	8	30°	M6x1	12,2	22	11	55,2	28	15	40
M100	20	MF-22020	14	10	30°	M8x1,25	16	28	12	65	32	16	75
M100	25	KF-22025	17	11	30°	M10X1,25	19,5	32	15	74,5	35	18	120
M100	32	KF-22025	17	11	30°	M10X1,25	19,5	32	15	74,5	35	18	120
M100	40	KF-22040	19	17	30°	M12X1,25	22	36	17	84	40	20	185
M100	50	KF-22050	19	19	22°	M16X1,5	27,5	47	23	112	50	27	360
M100	63	KF-22050	22	19	22°	M16X1,5	27,5	47	23	112	50	27	360
M100	50	KF-22040	19	17	30°	M12X1,25	22	36	17	84	40	20	185
M100	63	KF-22050	19	19	22°	M16X1,5	27,5	47	23	112	50	27	360

Vérin	Ø	acier	CH	CH1	LG	KK	IB	ID	LA	LB	LC	LD	LE	LF	M(g)
M100	12	MF-23012	11	8	50°	M6x1	22	11	11	26	14	35,5	30	40	37
M100	16	MF-23012	11	8	50°	M6x1	22	11	11	26	14	35,5	30	40	37
M100	20	MF-23020	14	10	50°	M8x1,25	28	12	14	31	17	42,5	36	48	67
M100	25	KF-23025	17	11	50°	M10X1,25	32	15	17	37	21	50,5	43	57	110
M100	32	KF-23025	17	11	50°	M10X1,25	32	15	17	37	21	50,5	43	57	110
M100	40	KF-23040	19	17	50°	M12X1,25	36	17	19	42	27	57,5	50	66	165
M100	50-63	KF-23050	19	17	50°	M16X1,50	36	17	19	42	27	57,5	50	66	165
M100	32	KF-23025	17	11	50°	M10X1,25	32	15	17	37	21	50,5	43	57	110
M100	40-50	KF-23040	19	17	50°	M12X1,25	36	17	19	42	27	57,5	50	66	165
M100	63	KF-23050	19	17	50°	M16X1,50	36	17	19	42	27	57,5	50	66	165

SÉRIE M100 — EMBOUT ROTULÉ OSCILLANT D'ÉQUERRE

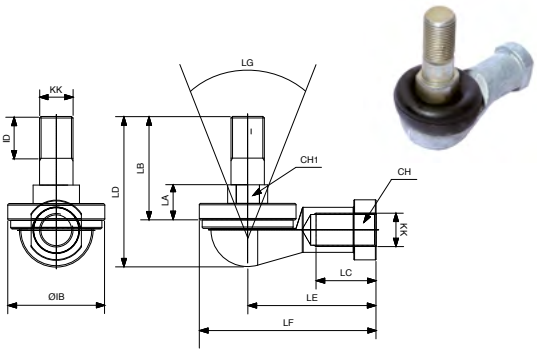

Vérin	Ø	acier	inox	ØA	B	C	D	E	F	G	H	J	L	M	N	P	M(g)
M100	8 -10	MF-21008	MF-21008X	4,5	2,5	62,5	11	24	12,5	8,1	13,1	17	20	5,3	3,8	4	19
M100	12 - 16	MF-21012	MF-21012X	5,5	3	73/80	13	27	15	12,1	18,1	23	25	7	5	6	37
M100	20 - 25	MF-21020	MF-21020X	6,6	4	91/100	16	30	20	16,1	24,1	30	32	10	6	8	80
M100	32	MF-21032	-	6,6	4	-	-	35	24	16,1	24,1	31,3	35	12	5,5	10	100
M100	40	MF-21040	-	9	5	-	-	40	30	18,1	28,1	35,5	45	12	7,5	12	160

SÉRIE M100 — ARTICULATION FEMELLE

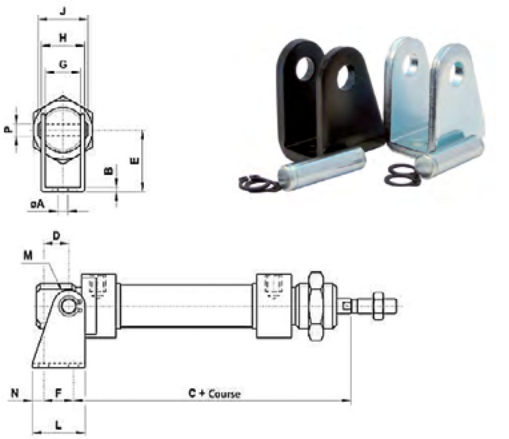

Vérin	Ø	acier	inox	A	B	C	D	E	F	G	H	J	L	M	N	P	M(g)
M100	8 -10	MF-13008	-	5	3	11	16	10	5	68	30	25	35	73	24	4,5	20
M100	12 -16	MF-13012	MF-13012X	6	4	14	20	13	8	78	30	32	42	86	32	5,5	40
M100	20 - 25	MF-13020	MF-13020X	8	5	17	25	20	7	102	44	40	54	109	36	6,6	90

SÉRIE M100-86 — EQUERRE DE FIXATION

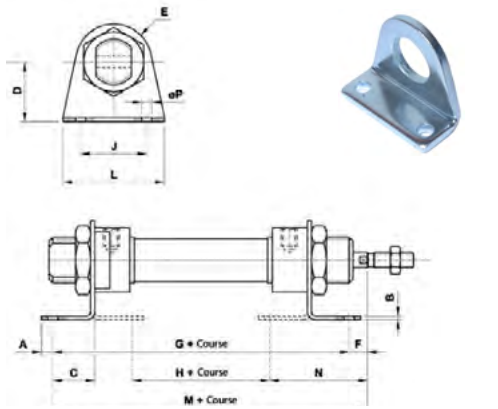

Vérin	Ø	acier	inox	A	B	C	D	E	F	G	H	J	L	M	N	P	Q
M100-86	32	NQ032	NQ032X	66	49	52	28	28	14	4	14	7	124	148	7	76	48
M100-86	40	NQ040	NQ040X	80	58	60	30	33	18	5	20	10	153	178	9	83	60
M100-86	50	NQ050	NQ050X	90	70	70	40	40	20	6	20	10	160	190	9	92	64
M100-86	63	NQ063	NQ063X	96	80	76	50	45	20	6	20	10	164	195	9	97	65

SÉRIE M100-86 — EQUERRE DE FIXATION

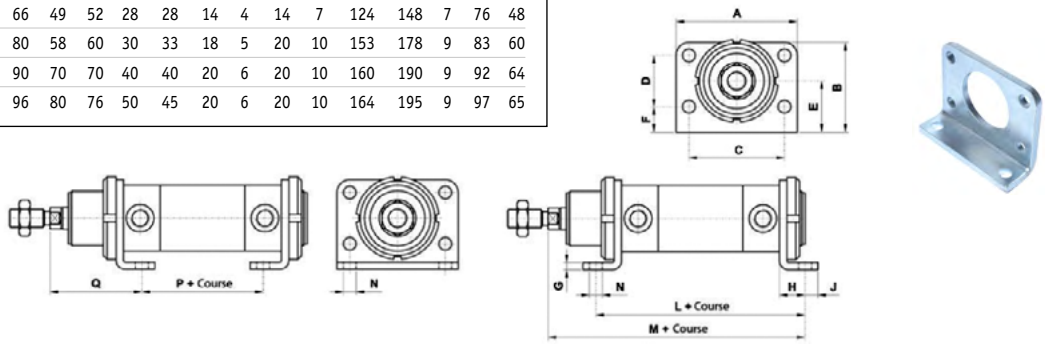

BRIDE AVANT/ARRIÈRE

SÉRIE M100

M150

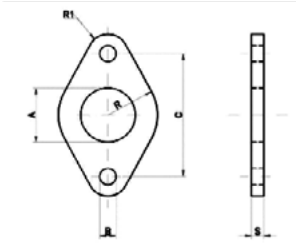

Vérin	Ø	acier	A	B	C	R	R1	S
M100 - M150	8 -10	MF-12008	12	4,5	30	11	5	3
M100 - M150	12 -16	MF-12012	16	5,5	40	15	6	4
M100 - M150	20 - 25	MF-12020	22	6,5	50	20	8	5

ECROU DE NEZ

SÉRIE M100-86

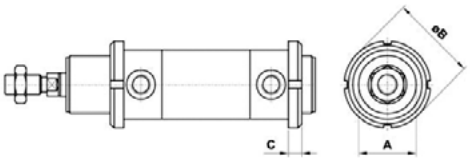

Vérin	Ø	acier	inox	A	øB	C
M100	12	MF-20012	MF-20012X	M16x1,5	19	7
M100	16	MF-20012	MF-20012X	M16x1,5	19	7
M100	20	MF-20020	MF-20020X	M22x1,5	24	8
M100	25	MF-20020	MF-20020X	M22x1,5	24	8
M100-86	32	NF-20032	NF-20032X	M30x1,5	45	7
M100-86	40	NF-20040	NF-20040X	M38x1,5	50	8
N100	40	NF-20040	NF-20040X	M38x1,5	50	8
M100-86	50	NF-20050	NF-20050X	M45x1,5	58	9
M100-86	63	NF-20050	NF-20050X	M45x1,5	58	9

ECROU DE TIGE

SÉRIE M100-86

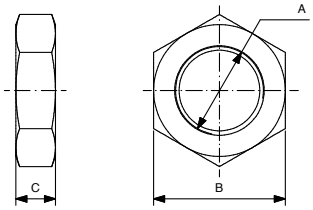

Vérin	Ø	acier	inox	A	B	C
M100	8-10	MF-16008	-	M4	7	3,2
M100	12-16	MF-16012	MF-16012X	M6	10	4
M100	20	MF-16020	MF-16020X	M8	13	5
M100	25	NB032	NB032X	M10x1,25	17	6
N100	32	NF-16032	NF-16032X	M10x1,5	17	6
N100	40	NF-16040	NF-16040X	M12x1,5	19	7
N100	50-63	NF-16050	NF-16050X	M16x2	24	8
M100-86	32	NB032	NB032X	M10x1,25	17	6
M100-86	40	NB040	NB040X	M12x1,25	19	7
M100-86	50-63	NB063	NB063X	M16x1,5	24	8
M100	32	NB032	NB032X	M10x1,25	17	6
M100	40-50	NB040	NB040X	M12x1,25	19	7
M100	63	NB063	NB063X	M16x1,5	24	8

COMPENSATEUR D'ALIGNEMENT COURT

SÉRIE M100

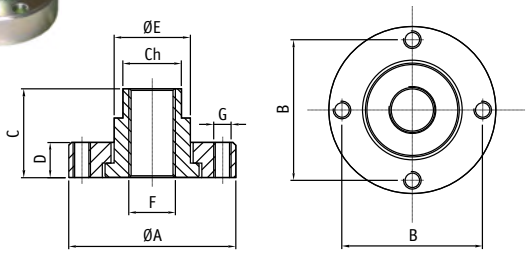

Vérin	Ø	acier	øA	B	C	D	øE	F	G	Ch
M100	20	KU0017020	31,5	25,5	18	7,5	14	M8	M5	12
M100	25	KU0017025	31,5	25,5	18	7,5	14	M10x1,25	M5	12
M100	32	KU0017032	38	31	19	11	17	M10x1,25	M5	15

Vérin	Ø	acier	A	B	ØD	CH	H (N100)	H (N500)	L1	L
N100 - N500	32	NF-14032	8	14	10	5	51	47,5	125	47
N100 - N500	40	NF-14040	9,5	16,5	12	6	61	58	146	57
N100 - N500	50	NF-14050	11	20	14	6	75	71	158	62
N100	63	NF-14063	13	28	16	8	92	-	161	63
N500	63	NF-14050	-	-	14	6	-	88	158	62

SÉRIE N100 - N500 TOURILLONS

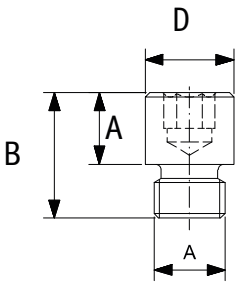

Socafluid Groupe

DES DYNAMIQUES EN SYNERGIE

WWW.GROUPE-SOCAFLUID.FR

Vérins compacts

SÉRIE VI - ISO 21287

SÉRIE 84 - TOUT INOX

SÉRIE VP - UNITOP

ACCESSOIRES

SÉRIE VR - FAIBLE COURSE

VÉRINS STOPPEURS - SÉRIE VS

SÉRIE T - FAIBLE COURSE

ACCESSOIRES SÉRIE T

CARACTÉRISTIQUES

Ø 20 à 125 mm
Conformes à la norme
ISO 21287

GÉNÉRALITÉS

Profilé aluminium.
Magnétique en standard.
Montage des capteurs C20** dans le profilé.

FONCTIONNEMENT

Fluide : air comprimé, filtré 5µm lubrifié ou non
Pression d'utilisation : maxi 10 bar
Température :
NBR : maxi +80°C
VITON® : maxi +150°C
mini -20°C (air sec)

V I 1 0 0 . 0 3 2 . 1 0 0 *

Famille de produit
VI : Vérin compact ISO 21287

Fonction
100 : Double effet
101 : Tige traversante
110 : Antirotation
111 : Antirotation tige traversante
160 : Simple effet tige rentrée
170 : Simple effet tige sortie

Diamètre
Ø 20 à 125 mm

Option
A : Joint FDA (Ø 32 à 80 mm)
R : joint racleur plastique (Ø 32 à 80 mm)
RM : Joint racleur métal (Ø 50 à 80 mm)
V : Joints VITON® (jusqu'au Ø100)
F : Tige filetée
W : Joint de nez VITON®
E : Ecrou inox
I : Visserie inox

Course
Double effet :
Ø 20-25 jusqu'à 250 mm
Ø 32 à 100 jusqu'à 400 mm
Simple effet : maxi 60 mm

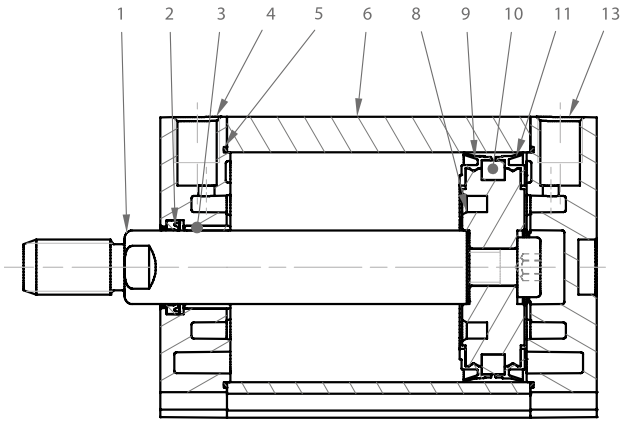

MATÉRIAUX

1 Tige : Acier inox AISI 303
2 Joint : Polyréthane
3 Bague : Acier + PTFE
4 - 13 Fonderies : aluminium moulé
5 Joint : NBR
6 Tube : Aluminium anodisée
8 Piston : Aluminium
9 Joint de piston :
NBR (Ø20-25)
PU (Ø32-125)
10 Bague de guidage : PBT+PTFE (Ø20-25)
11 Aimant : Plastoferrite
Vis : Acier galvanisé
Visserie inox sur demande

V I 1 0 0

V I 1 0 1 TIGE TRAVERSANTE

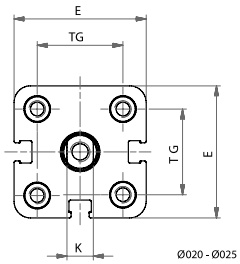

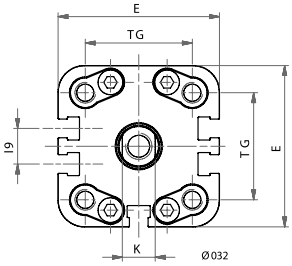

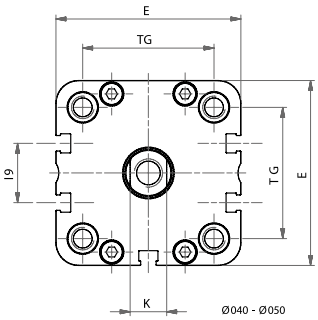

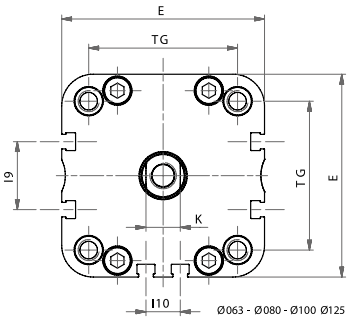

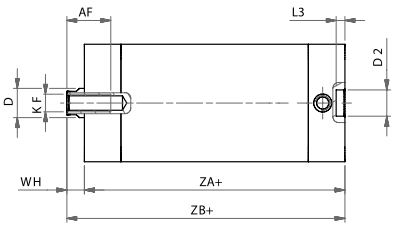

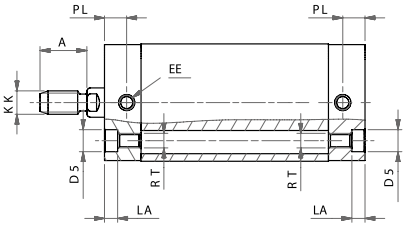

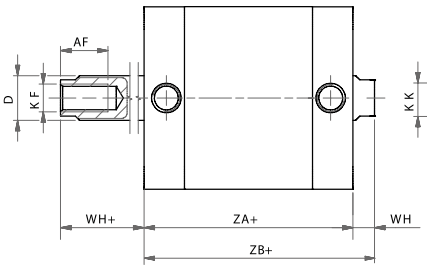

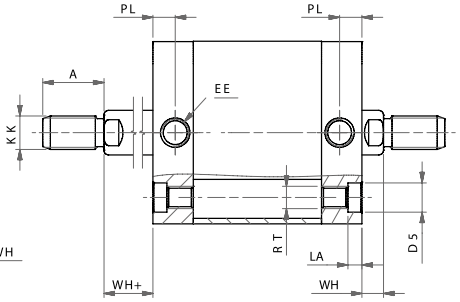

Courses standards	
Ø20/25	5 - 10 - 15 - 20 - 30 - 40 - 50 - 60 - 70 - 75 - 80 - 90 - 100 - 125 - 160 - 200 - 250
Ø32/40/50/63/80/100/125	5 - 10 - 15 - 20 - 30 - 40 - 50 - 60 - 70 - 75 - 80 - 90 - 100 - 125 - 160 - 200 - 250 - 300 - 350 - 400

Ø	A	AF	ØD(f7)	ØD2	ØD5	E	EE	I9	I10	K	KF	KK	LA	L3	PL	RT	TG	WH	ZA+	ZB+
20	16	15	10	9	7,5	36	M5	-	-	8	M6	M8	4,5	3	7,5	M5	22	6,5	37	43,5
25	16	15	10	9	7,5	40	M5	-	-	8	M6	M8	4,5	3	7,5	M5	26	6	39	45
32	19	15	12	9	9	49	G1/8	10,8	-	10	M8	M10x1,25	5	3	7,5	M6	32,5	6,5	44	50,5
40	19	15	12	9	9	54.5	G1/8	12,8	-	10	M8	M10x1,25	5	3	8	M6	38	7	45	52
50	22	17	16	12	10,5	65.5	G1/8	21	-	13	M10	M12x1,25	5	4	8	M8	46,5	8	45	53
63	22	17	16	12	10,5	77	G1/8	25,8	13	13	M10	M12x1,25	5	4	7,5	M8	56,5	8	49	57
80	28	20	20	12	13,5	95.5	G1/8	30	18	17	M12	M16x1,5	3	4	8	M10	72	9	54	63
100	28	22	25	12	13,5	113,5	G1/8	50	35	22	M12	M16x1,5	3	4	10,5	M10	89	10	67	77
125	40	25	25	12	-	135	G1/4	50	50	22	M16	M20x1,5	-	4	10,5	M12	110	11	81	92

V I 1 0 0 **Option** **A** (Ø32 à 80 mm) **R** (Ø32 à 80 mm) **RM** (Ø50 à 80 mm)

Joint polyuréthane FDA (PU)
P5600
-20°C à +80°C
Applications en contact direct avec produits alimentaires et/ou agents corrosifs.

Joint racleur NBR et racleur en plastique (TP-E)
-20°C à + 80°C
Applications avec poussière et saleté.

Joint racleur metallique, racleur FKM et lamelles en métal
-10°C à +150°C
Applications dans un environnement très sale avec des températures élevées

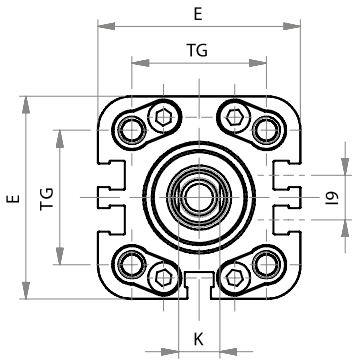

Ø032

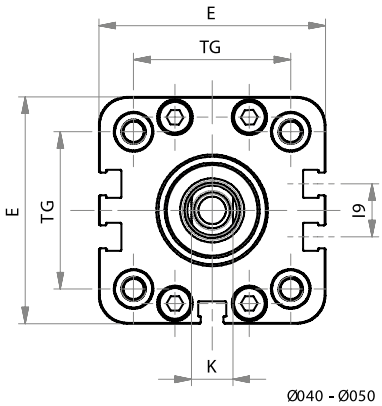

Ø040 - Ø050

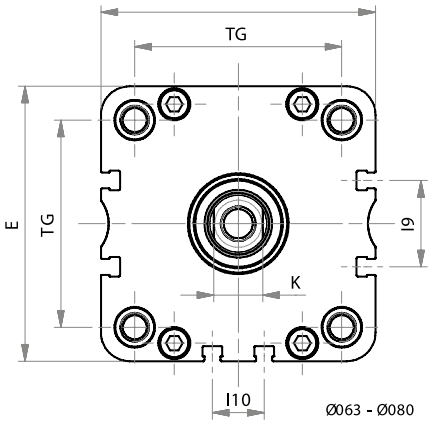

Ø063 - Ø080

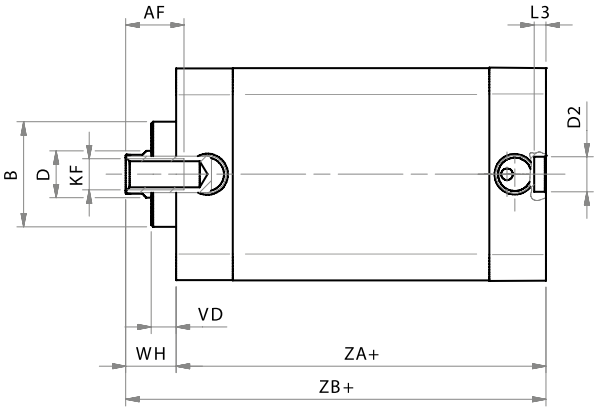

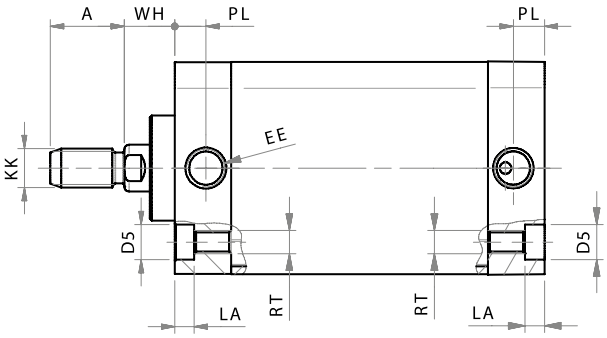

Courses standards	
Ø 32/40/50/63/80	5 - 10 - 15 - 20 - 30 - 40 - 50 - 60 - 70 - 75 - 80 - 90 - 100 - 125 - 160 - 200 - 250 - 300 - 350 - 400

Ø	A	AF	øB	øD	øD2	øD5	E	EE	I9	I10	K	KF	KK	LA	L3	PL	RT	TG	VD	WH	ZA+	ZB+
32	19	15	27	12	9	9	49	G1/8	10,8	-	10	M8	M10x1,25	5	3	7,5	M6	32,5	6,4	12,5	44	56,5
40	19	15	27	12	9	9	54,5	G1/8	12,8	-	10	M8	M10x1,25	5	3	8	M6	38	6,4	12,5	45	57,5
50	22	17	31	16	12	10,5	65,5	G1/8	21	-	13	M10	M12x1,25	55	4	8	M8	46,5	6,4	14,8	45	59,7
63	22	17	31	16	12	10,5	77	G1/8	25,8	13	13	M10	M12x1,25	5	4	7,5	M8	56,5	6,4	14,6	49	63,6
80	28	20	35	20	12	13,5	95,5	G1/8	30	18	17	M12	M16x1,5	3	4	8	M10	72	6,4	15,4	54	69,4

+ = ajouter la course du vérin (mm) - Ecrou de tige inclus.

V I 1 1 0 ANTIROTATION

V I 1 1 1 ANTIROTATION TIGE TRAVERSANTE

▼ Ø20 - 25 mm

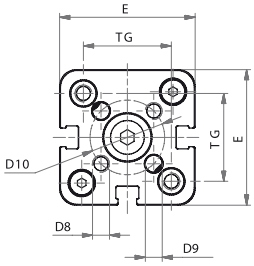

▼ Ø32 mm

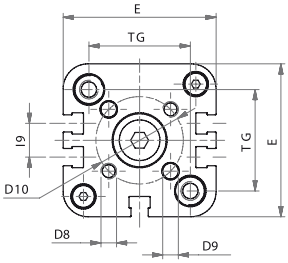

▼ Ø40 - 50 mm

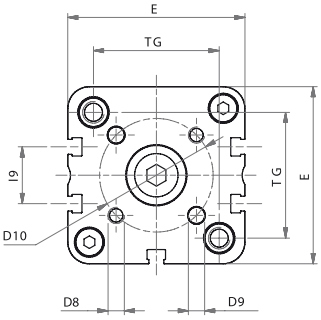

▼ Ø63- 80 - 100 mm

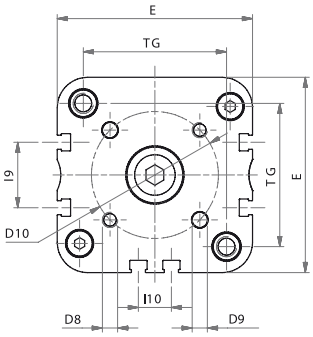

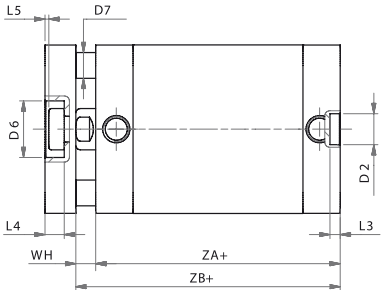

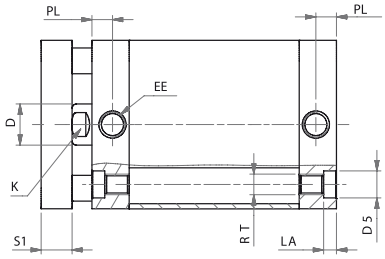

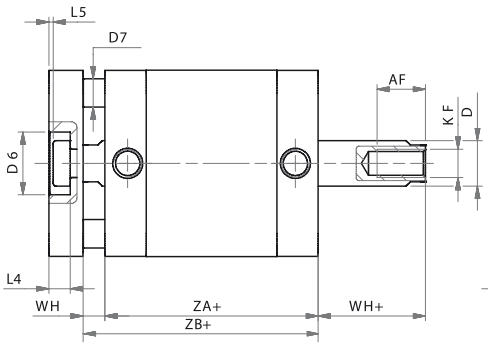

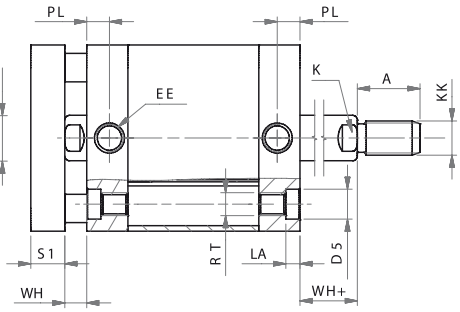

Courses standards	
Ø 20/25	5 - 10 - 15 - 20 - 30 - 40 - 50 - 60 - 70 - 75 - 80 - 90 - 100 - 125 - 160 - 200 - 250
Ø32/40/50/63/80/100/125	5 - 10 - 15 - 20 - 30 - 40 - 50 - 60 - 70 - 75 - 80 - 90 - 100 - 125 - 160 - 200 - 250 - 300 - 350 - 400

Ø	A	AF	øD	øD2	øD5	øD6	øD7	D8	øD9	D10	E	EE	I9	I10	K	KF	KK	LA	L3	L4	L5	PL	RT	S1	TG	WH	WH+	ZA+	ZB+
20	16	15	10	9	7,5	11	5	M4	4	17	36	M5	-	-	8	M6	M8	4,5	3	5	1	7,5	M5	8	22	6,5	6,5	37	43,5
25	16	15	10	9	7,5	14	6	M5	5	22	40	M5	-	-	8	M6	M8	4,5	3	5	1	7,5	M5	8	26	6	6	39	45
32	19	15	12	9	9	17	6	M5	5	28	49	G1/8	10,8	-	10	M8	M10x1,25	5	3	6,5	1,5	7,5	M6	10	32,5	6,5	6,5	44	50,5
40	19	15	12	9	9	17	8	M5	5	33	54,5	G1/8	12,8	-	10	M8	M10x1,25	5	3	6,5	1,5	8	M6	10	38	7	7	45	52
50	22	17	16	12	10,5	22	10	M6	6	42	65,5	G1/8	21	-	13	M10	M12x1,25	5	4	7,5	1,5	8	M8	12	46,5	8	8	45	53
63	22	17	16	12	10,5	22	10	M6	6	50	77	G1/8	25,8	13	13	M10	M12x1,25	5	4	7,5	1,5	7,5	M8	12	56,5	8	8	49	57
80	28	20	20	12	13,5	28	14	M8	8	65	95,5	G1/8	30	18	17	M12	M16x1,5	3	4	9	2	8	M10	14	72	9	9	54	63
100	28	22	25	12	13,5	30	14	M10	10	80	113,5	G1/8	50	35	22	M12	M16x1,5	3	4	10	3	10,5	M10	14	89	10	10	67	77

+ = ajouter la course du vérin (mm) - Ecrou de tige inclus.

V I 1 6 0 SIMPLE EFFET TIGE RENTRÉE

V I 1 7 0 SIMPLE EFFET TIGE SORTIE

▼ Ø20 - 25 mm

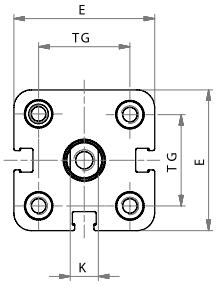

▼ Ø32 mm

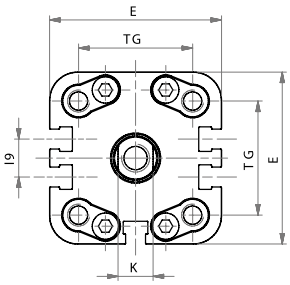

▼ Ø40 - 50 mm

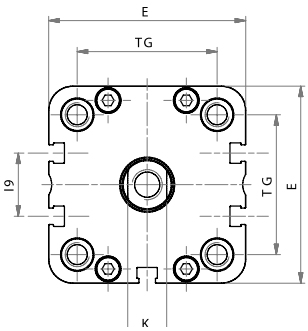

▼ Ø63- 80 - 100 mm

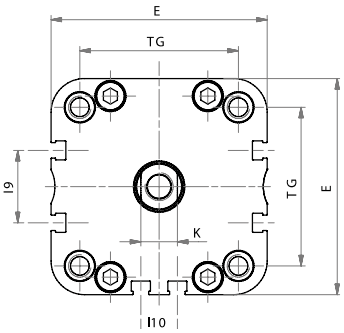

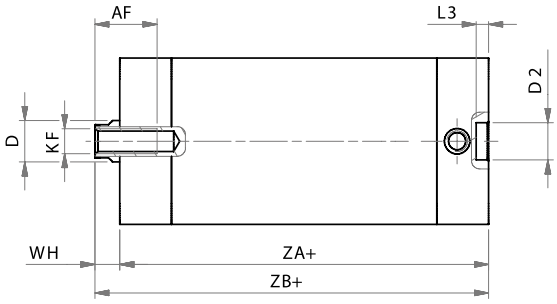

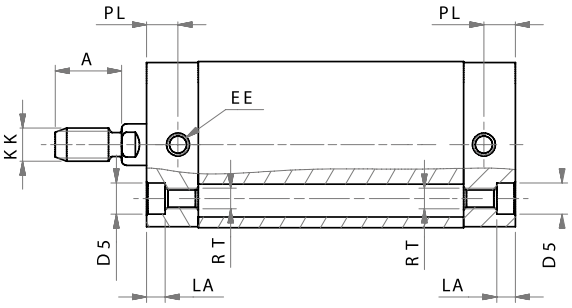

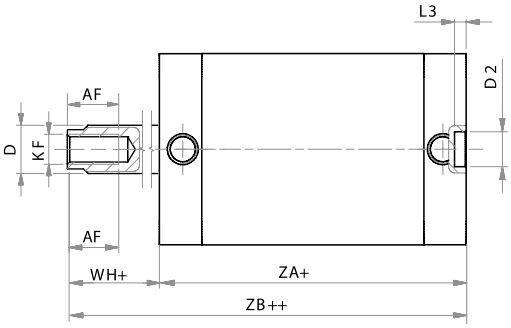

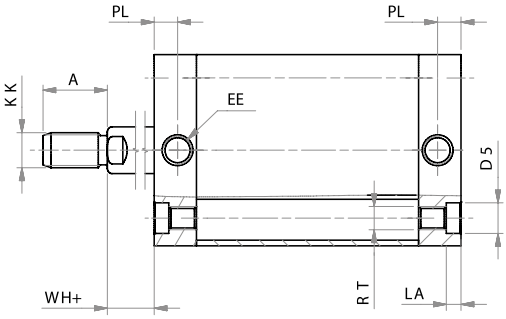

Ø	A	AF	øD	øD2	øD5	E	EE	I9	I10	K	KF	KK	LA	L3	PL	RT	TG	WH+	ZA+	ZB++
20	16	15	10	9	7,5	36	M5	-	-	8	M6	M8	4,5	3	7,5	M5	22	6,5	37*	43,5*
25	16	15	10	9	7,5	40	M5	-	-	8	M6	M8	4,5	3	7,5	M5	26	6	39*	45*
32	19	16	12	9	9	49	G1/8	10,8	-	10	M8	M10x1,25	5	3	7,5	M6	32,5	6,5	44*	50,5*
40	19	16	12	9	9	54,5	G1/8	12,8	-	10	M8	M10x1,25	5	3	8	M6	38	7	45*	52*
50	22	17	16	12	10,5	65,5	G1/8	21	-	13	M10	M12x1,25	5	4	8	M8	46,5	8	45*	53*
63	22	17	16	12	10,5	77	G1/8	25,8	13	13	M10	M12x1,25	5	4	7,5	M8	56,5	8	49*	57*
80	28	20	20	12	13,5	95,5	G1/8	30	18	17	M12	M16x1,5	3	4	8	M10	72	9	54*	63*
100	28	20	25	12	13,5	113,5	G1/8	50	35	22	M12	M16x1,5	3	4	10,5	M10	89	10	67*	77*

+ = ajouter la course du vérin (mm) - Ecrou de tige inclus.

V I T 2 . 0 6 3 . 1 0 0 *

Famille de produit
VI : vérin compact ISO 21287

Fonction
T2 : force x 2
T3 : force x 3
T4 : force x 4

Diamètre
Ø 20 à 125 mm

Option
V : joints VITON®
F : tige filetée écrou de tige inclus

Course

V I T

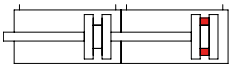

Force x 2

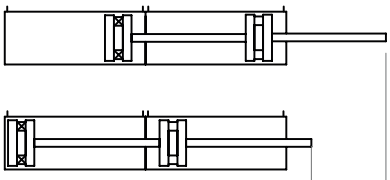

X1= course 1
X2= course 2

X1 = X2

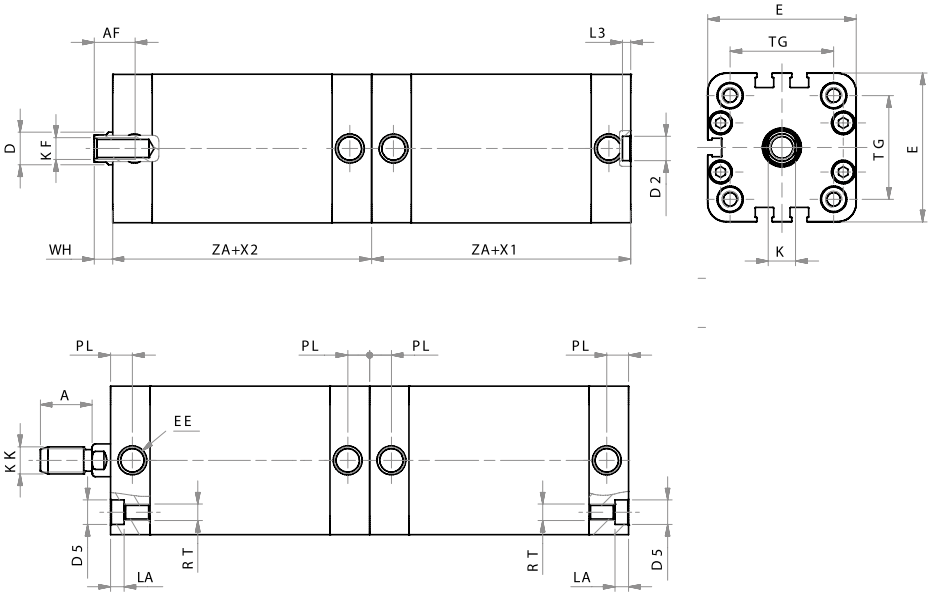

Ø	A	AF	ØD	ØD2	ØD5	E	EE	K	KF	KK	L3	LA	PL	RT	TG	WH	X1	X2	ZA
020	16	15	10	9	7,5	36	M5	8	M6	M8	3	4,5	7,5	M5	22	6,5	Course 1	Course 2	37
025	16	15	10	9	7,5	40	M5	8	M6	M8	3	4,5	7,5	M5	26	6	Course 1	Course 2	39
032	19	15	12	9	9	49	G1/8	10	M8	M10X1,25	3	5	7,5	M6	32,5	6,5	Course 1	Course 2	44
040	19	15	12	9	9	54,5	G1/8	10	M8	M10X1,25	3	5	8	M6	38	7	Course 1	Course 2	45
050	22	17	16	12	10,5	65,5	G1/8	13	M10	M12X1,25	4	6,5	8	M8	46,5	8	Course 1	Course 2	45
063	22	17	16	12	10,5	77	G1/8	13	M10	M12X1,25	4	5	7,5	M8	56,5	8	Course 1	Course 2	49
080	28	20	20	12	13,5	95,5	G1/8	17	M12	M16X1,5	4	3	8	M10	72	9	Course 1	Course 2	54
100	28	22	25	12	13,5	113,5	G1/8	22	M12	M16X1,5	4	3	10,5	M10	89	10	Course 1	Course 2	67
125	40	25	25	12	-	135	G1/4	22	M16	M20X1,5	4	-	10,5	M12	110	11	Course 1	Course 2	81

V I M . 0 6 3 . 0 3 0 . 0 8 0 * *

Famille de produit
VI : vérin compact ISO 21287

Fonction
M : multiposition
D : dos à dos
N : nez à nez

Diamètre
Ø 20 à 125 mm

Course 1

Course 2

Option
V : joints VITON®
Joints spéciaux nous consulter

Option
F : tige filetée écrou de tige inclus

V I M

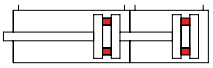

Multiposition

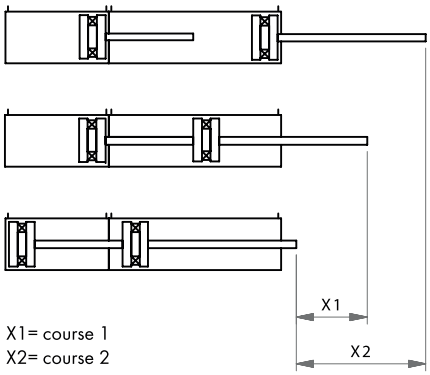

X1= course 1
X2= course 2

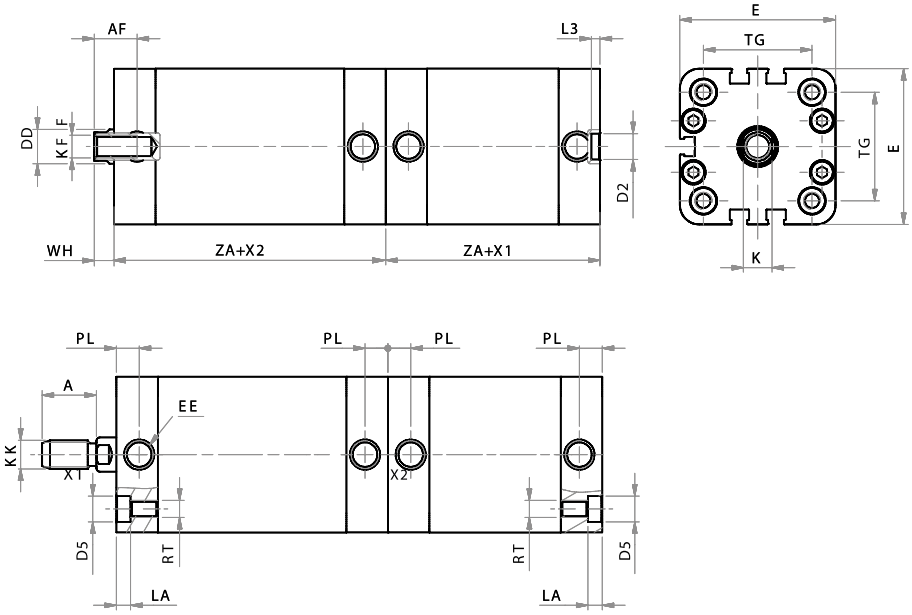

Ø	A	AF	ØD	ØD2	ØD5	E	EE	K	KF	KK	L3	LA	PL	RT	TG	WH	X1	X2	ZA
020	16	15	10	9	7,5	36	M5	8	M6	M8	3	4,5	7,5	M5	22	6,5	Course 1	Course 2	37
025	16	15	10	9	7,5	40	M5	8	M6	M8	3	4,5	7,5	M5	26	6	Course 1	Course 2	39
032	19	15	12	9	9	49	G1/8	10	M8	M10X1,25	3	5	7,5	M6	32,5	6,5	Course 1	Course 2	44
040	19	15	12	9	9	54,5	G1/8	10	M8	M10X1,25	3	5	8	M6	38	7	Course 1	Course 2	45
050	22	17	16	12	10,5	65,5	G1/8	13	M10	M12X1,25	4	6,5	8	M8	46,5	8	Course 1	Course 2	45
063	22	17	16	12	10,5	77	G1/8	13	M10	M12X1,25	4	5	7,5	M8	56,5	8	Course 1	Course 2	49
080	28	20	20	12	13,5	95,5	G1/8	17	M12	M16X1,5	4	3	8	M10	72	9	Course 1	Course 2	54
100	28	22	25	12	13,5	113,5	G1/8	22	M12	M16X1,5	4	3	10,5	M10	89	10	Course 1	Course 2	67
125	40	25	25	12	-	135	G1/4	22	M16	M20X1,5	4	-	10,5	M12	110	11	Course 1	Course 2	81

V I D

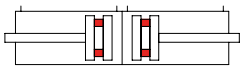

Position "dos à dos"

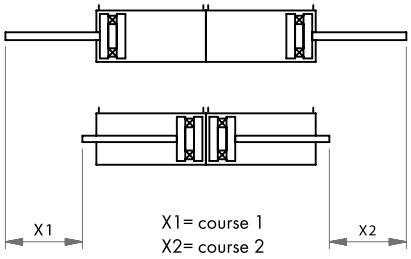

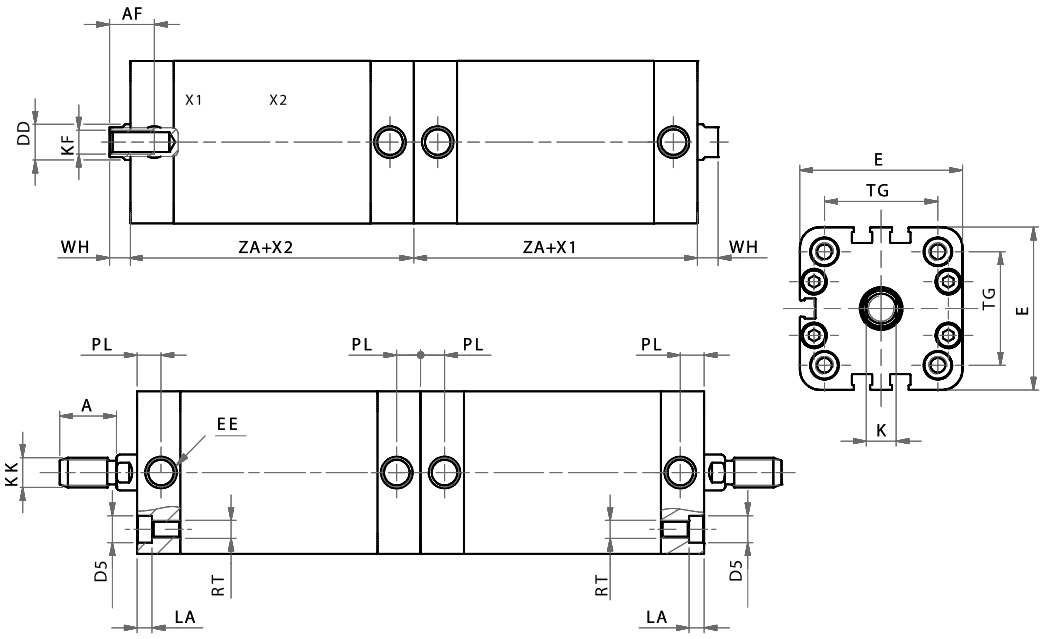

Ø	A	AF	ØD	ØD2	ØD5	E	EE	K	KF	KK	L3	LA	PL	RT	TG	WH	X1	X2	ZA
020	16	15	10	9	7,5	36	M5	8	M6	M8	3	4,5	7,5	M5	22	6,5	Course 1	Course 2	37
025	16	15	10	9	7,5	40	M5	8	M6	M8	3	4,5	7,5	M5	26	6	Course 1	Course 2	39
032	19	15	12	9	9	49	G1/8	10	M8	M10X1,25	3	5	7,5	M6	32,5	6,5	Course 1	Course 2	44
040	19	15	12	9	9	54,5	G1/8	10	M8	M10X1,25	3	5	8	M6	38	7	Course 1	Course 2	45
050	22	17	16	12	10,5	65,5	G1/8	13	M10	M12X1,25	4	6,5	8	M8	46,5	8	Course 1	Course 2	45
063	22	17	16	12	10,5	77	G1/8	13	M10	M12X1,25	4	5	7,5	M8	56,5	8	Course 1	Course 2	49
080	28	20	20	12	13,5	95,5	G1/8	17	M12	M16X1,5	4	3	8	M10	72	9	Course 1	Course 2	54
100	28	22	25	12	13,5	113,5	G1/8	22	M12	M16X1,5	4	3	10,5	M10	89	10	Course 1	Course 2	67
125	40	25	25	12	-	135	G1/4	22	M16	M20X1,5	4	-	10,5	M12	110	11	Course 1	Course 2	81

V I N

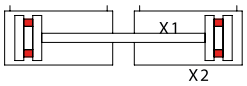

Position "nez à nez"

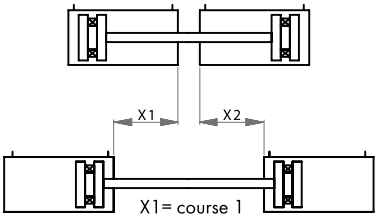

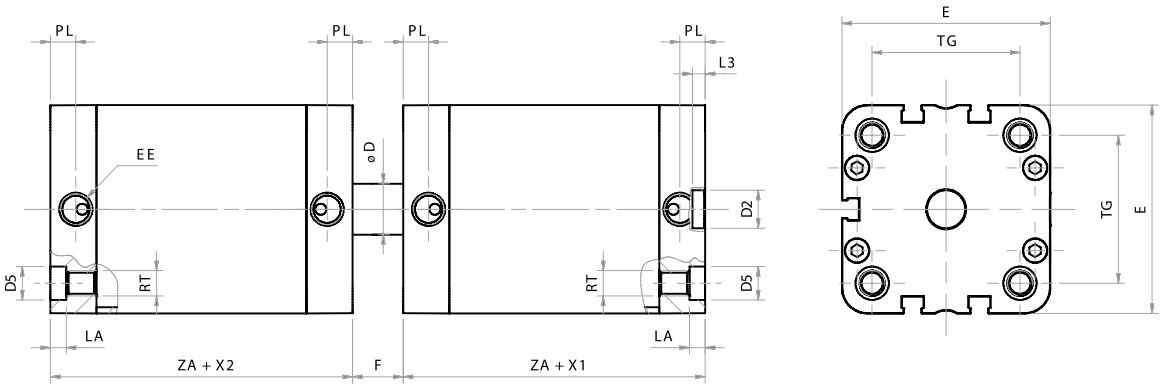

Ø	ØD	ØD2	ØD5	E	EE	F	L3	LA	PL	RT	TG	X1	X2	ZA
020	10	9	7.5	36	M5	13	3	4.5	7.5	M5	22	Course 1	Course 2	37
025	10	9	7.5	40	M5	32	3	4.5	7.5	M5	26	Course 1	Course 2	39
032	12	9	9	49	G1/8	13	3	5	7.5	M6	32.5	Course 1	Course 2	44
040	12	9	9	54.5	G1/8	14	3	5	8	M6	38	Course 1	Course 2	45
050	16	12	10.5	65.5	G1/8	16	4	5	8	M8	46.5	Course 1	Course 2	45
063	16	12	10.5	77	G1/8	16	4	5	7.5	M8	56.5	Course 1	Course 2	49
080	20	12	13.5	95.5	G1/8	18	4	3	8	M10	72	Course 1	Course 2	54
100	25	12	13.5	113.5	G1/8	20	4	3	10.5	M10	89	Course 1	Course 2	67
125	25	12	-	135	G1/4	22	4	-	10.5	M12	110	Course 1	Course 2	81

V I 1 0 0 **V I 1 6 0** **V I 1 7 0**

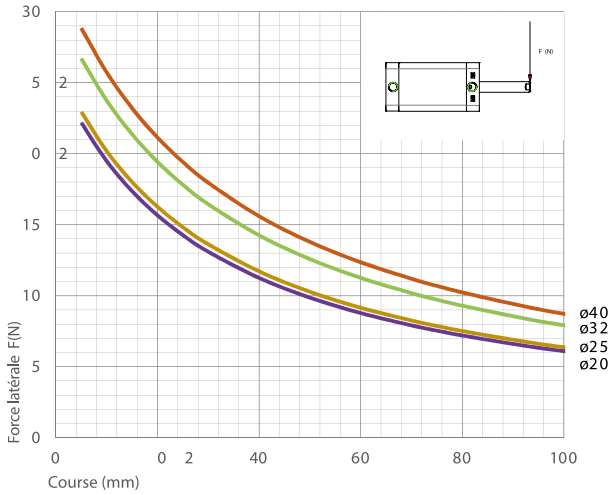

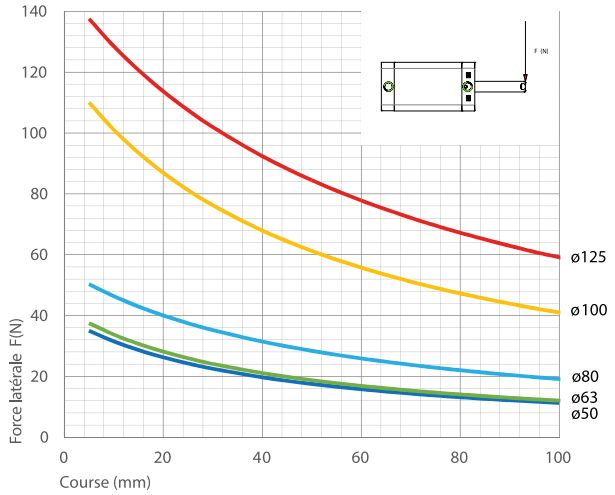

V I 1 1 0

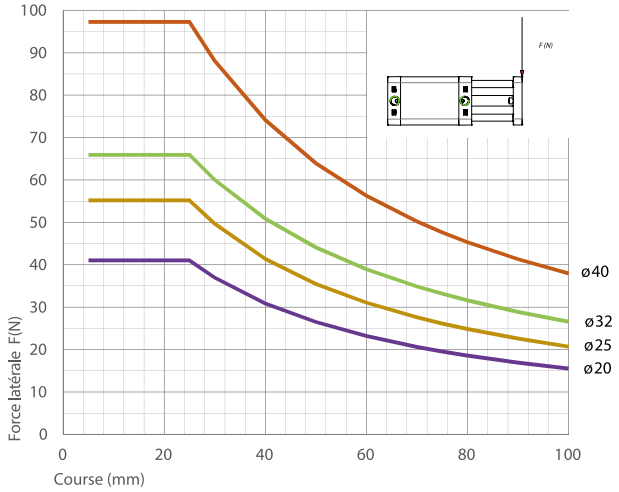

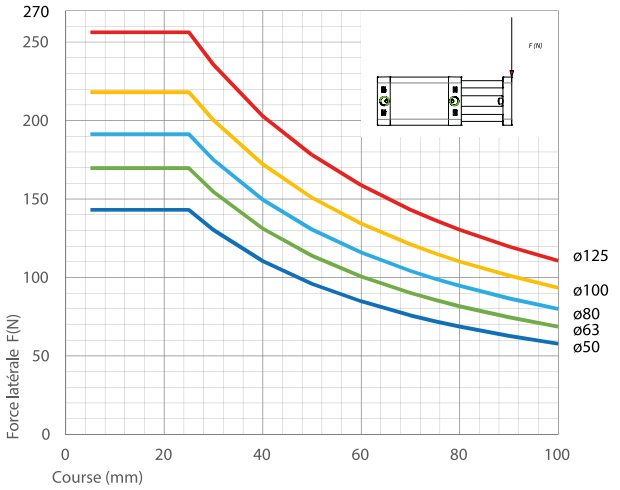

V I 1 0 1

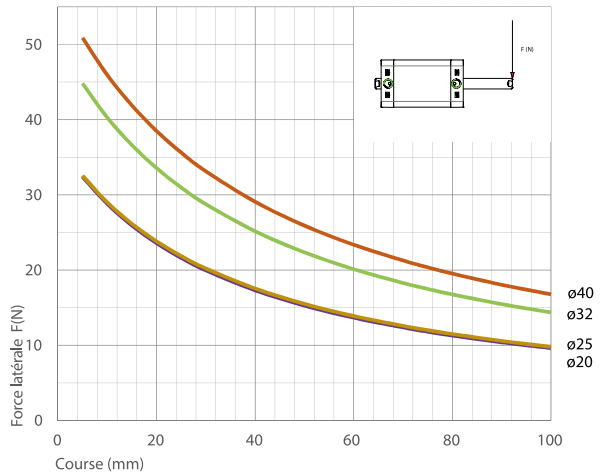

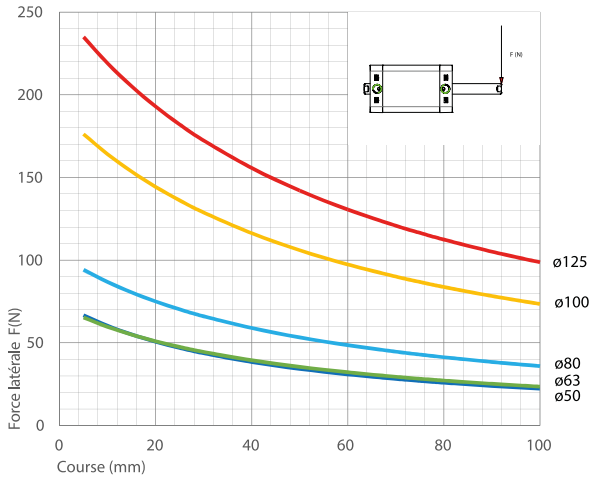

CARACTÉRISTIQUES
Ø 20 à 200 mm
TOUT INOX
Conformes à la norme
ISO 21287

GÉNÉRALITÉS
Tube, tirants et fonderies inox.
Magnétique en standard.
Montage des capteurs C20**
sur les tirants avec fixation.

FONCTIONNEMENT
Fluide : air comprimé, filtré 5µm lubrifié ou non
Pression d'utilisation : maxi 10 bar
Température :
NBR : maxi +80°C
VITON® : maxi +150°C
mini -20°C (air sec)

MATÉRIAUX
Tube : inox 316
(à partir du Ø 125 inox 304)
Tige : inox 316
(à partir du Ø 125 inox 304)
Tirants : inox 316
(à partir du Ø 125 inox 304)
Fonds : inox 316
(à partir du Ø 125 inox 304)
Joints : polyuréthane + NBR
Bague de guidage : bronze fritté

8	4	M	0	6	3	P	0	1	0	0

Famille de produit
84 : vérin ISO 21287

Anneau
M : magnétique

Diamètre

20 mm	80 mm
25 mm	100 mm
32 mm	125 mm
40 mm	160 mm
50 mm	200 mm
63 mm	

Versions
G : Tige taraudée
F : Tige filetée
P : Tige passante
A : Antirotation
S : Simple effet, tige rentrée au repos
Q : Simple effet, tige sortie au repos
V : Joint de tige Viton®
W : Joints Viton®

Course
maxi : 3000 mm

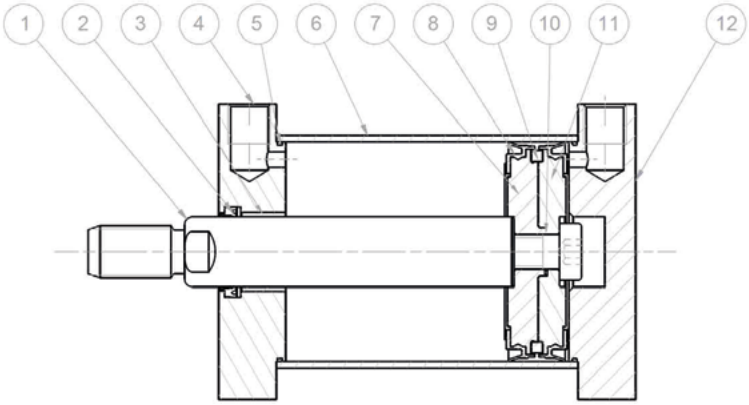

MATÉRIAUX

1 Tige : Inox 316 (Ø20-100)
1 Tige : Inox 304 (Ø125-200)
2 - 5 - 8 - 10
Joint : Polyréthane / NBR
3 Bague de guidage : Bronze
4 - 12 Flasques Ø20-100 : Inox 316
4 - 12 Flasques Ø125-200 : Inox 304
6 Tube Ø20 : Inox 304
6 Tube Ø25 - 100 : Inox 316
6 Tube Ø125 - 200 : Inox 304
7 - 11 Piston : Aluminium
9 Aimant Ø20-50 : Alliage néodyme
9 Aimant Ø63-200 : Plastoferrite
- Tirants Ø20-100 : Inox 316
- Tirants Ø125-200 : Inox 304
- Vis Ø20-100 : Inox 316
- Vis Ø125-200 : Inox 304
- Ressort : Acier
- Amortis élastiques

sopra pneumatic.com

DOUBLE EFFET

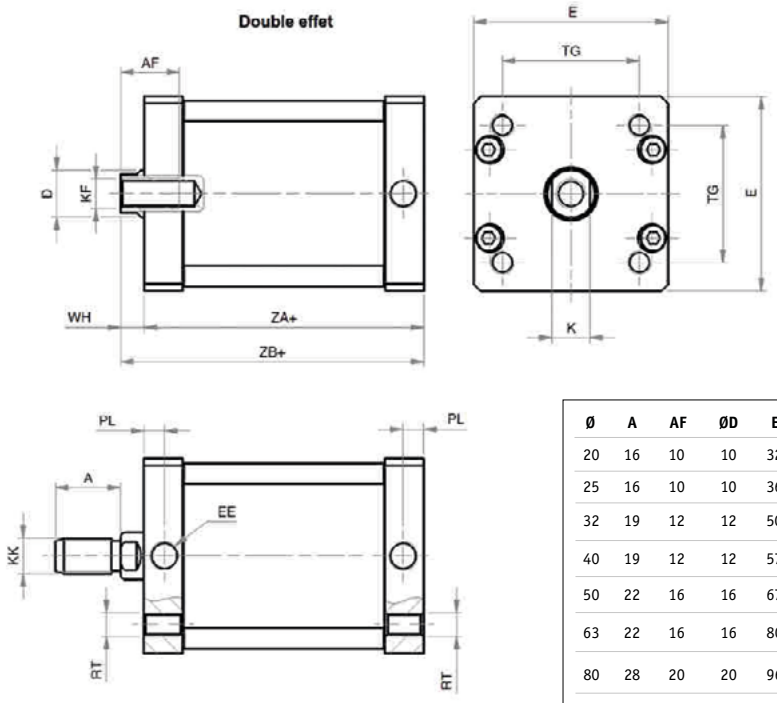

Ø	A	AF	ØD	E	EE	K	KF	KK	PL	RT	TG	WH	ZA+	ZB+
20	16	10	10	32	M5	8	M6	M8	6	M5	22	6,5	37	43,5
25	16	10	10	36	M5	8	M6	M8	6	M5	26	6	39	45
32	19	12	12	50	G1/8"	10	M8	M10x1,25	7	M6	32,5	6,5	44	50,5
40	19	12	12	57	G1/8"	10	M8	M10x1,25	7	M6	38	7	45	52
50	22	16	16	67	G1/8"	13	M10	M12x1,25	7	M8	46,5	8	45	53
63	22	16	16	80	G1/8"	13	M10	M12x1,25	7	M8	56,5	8	49	57
80	28	20	20	96	G1/8"	17	M12	M16x1,5	7,5	M10	72	10	54	64
100	28	20	25	116	G1/8"	22	M12	M16x1,5	7,5	M10	89	10	67	77
125	54	25	30	140	G1/4"	28	M14	M27x2	10	M12	110	10	78	88
160	72	30	40	180	G3/8"	36	M20	M36x2	12	M16	140	12	87	99
200	72	30	40	220	G3/8"	36	M20	M36x2	12	M16	175	12	87	99

DOUBLE EFFET TIGE TRAVERSANTE

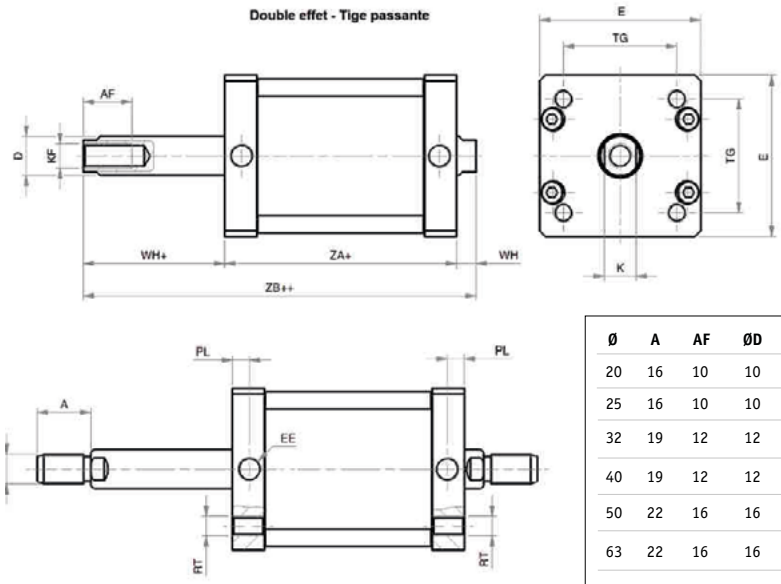

Ø	A	AF	ØD	E	EE	K	KF	KK	PL	RT	TG	WH	ZA+	ZB+
20	16	10	10	32	M5	8	M6	M8	6	M5	22	6,5	37	43,5
25	16	10	10	36	M5	8	M6	M8	6	M5	26	6	39	45
32	19	12	12	50	G1/8"	10	M8	M10x1,25	7	M6	32,5	6,5	44	50,5
40	19	12	12	57	G1/8"	10	M8	M10x1,25	7	M6	38	7	45	52
50	22	16	16	67	G1/8"	13	M10	M12x1,25	7	M8	46,5	8	45	53
63	22	16	16	80	G1/8"	13	M10	M12x1,25	7	M8	56,5	8	49	57
80	28	20	20	96	G1/8"	17	M12	M16x1,5	7,5	M10	72	10	54	64
100	28	20	25	116	G1/8"	22	M12	M16x1,5	7,5	M10	89	10	67	77
125	54	25	30	140	G1/4"	28	M14	M27x2	10	M12	110	10	78	88
160	72	30	40	180	G3/8"	36	M20	M36x2	12	M16	140	12	87	99
200	72	30	40	220	G3/8"	36	M20	M36x2	12	M16	175	12	87	99

SIMPLE EFFET TIGE RENTRÉE

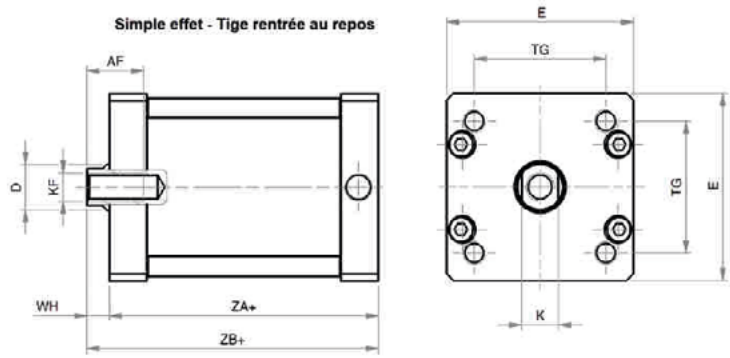

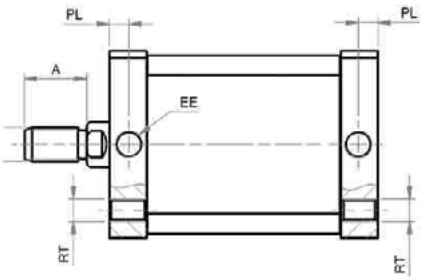

Ø	A	AF	ØD	E	EE	K	KF	KK	PL	RT	TG	WH	ZA+	ZB+
20	16	10	10	32	M5	8	M6	M8	6	M5	22	6,5	37	43,5
25	16	10	10	36	M5	8	M6	M8	6	M5	26	6	39	45
32	19	12	12	50	G1/8"	10	M8	M10x1,25	7	M6	32,5	6,5	44	50,5
40	19	12	12	57	G1/8"	10	M8	M10x1,25	7	M6	38	7	45	52
50	22	16	16	67	G1/8"	13	M10	M12x1,25	7	M8	46,5	8	45	53
63	22	16	16	80	G1/8"	13	M10	M12x1,25	7	M8	56,5	8	49	57
80	28	20	20	96	G1/8"	17	M12	M16x1,5	7,5	M10	72	10	54	64
100	28	20	25	116	G1/8"	22	M12	M16x1,5	7,5	M10	89	10	67	77

SIMPLE EFFET TIGE SORTIE AU REPOS

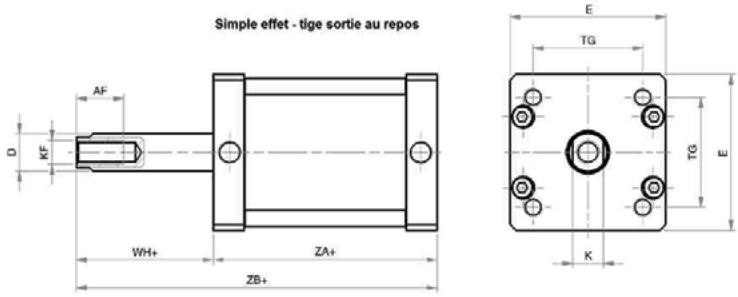

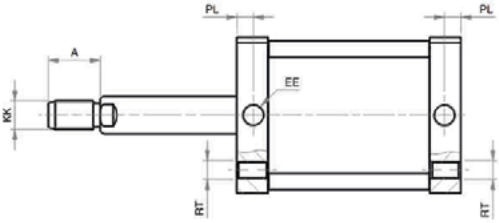

Ø	A	AF	ØD	E	EE	K	KF	KK	PL	RT	TG	WH	ZA+	ZB+
20	16	10	10	32	M5	8	M6	M8	6	M5	22	6,5	37	43,5
25	16	10	10	36	M5	8	M6	M8	6	M5	26	6	39	45
32	19	12	12	50	G1/8"	10	M8	M10x1,25	7	M6	32,5	6,5	44	50,5
40	19	12	12	57	G1/8"	10	M8	M10x1,25	7	M6	38	7	45	52
50	22	16	16	67	G1/8"	13	M10	M12x1,25	7	M8	46,5	8	45	53
63	22	16	16	80	G1/8"	13	M10	M12x1,25	7	M8	56,5	8	49	57
80	28	20	20	96	G1/8"	17	M12	M16x1,5	7,5	M10	72	10	54	64
100	28	20	25	116	G1/8"	22	M12	M16x1,5	7,5	M10	89	10	67	77

DOUBLE EFFET - ANTI-ROTATION

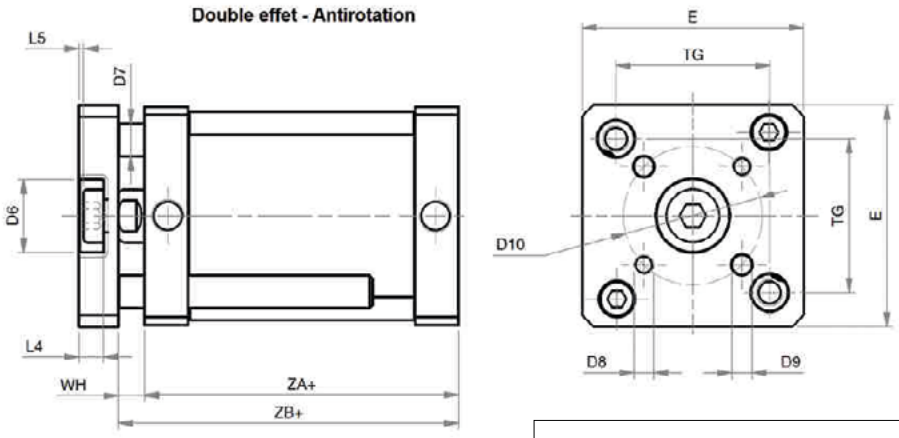

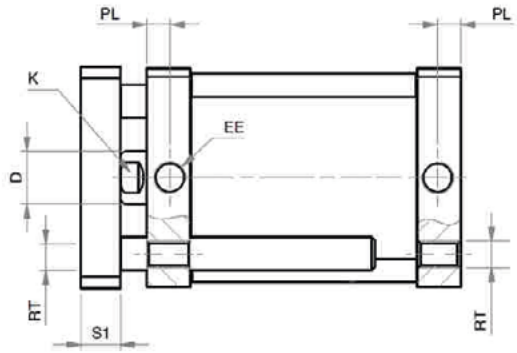

Ø	A	AF	ØD	E	EE	K	KF	KK	PL	RT	TG	WH	ZA+	ZB+
20	16	10	10	32	M5	8	M6	M8	6	M5	22	6,5	37	43,5
25	16	10	10	36	M5	8	M6	M8	6	M5	26	6	39	45
32	19	12	12	50	G1/8"	10	M8	M10x1,25	7	M6	32,5	6,5	44	50,5
40	19	12	12	57	G1/8"	10	M8	M10x1,25	7	M6	38	7	45	52
50	22	16	16	67	G1/8"	13	M10	M12x1,25	7	M8	46,5	8	45	53
63	22	16	16	80	G1/8"	13	M10	M12x1,25	7	M8	56,5	8	49	57
80	28	20	20	96	G1/8"	17	M12	M16x1,5	7,5	M10	72	10	54	64
100	28	20	25	116	G1/8"	22	M12	M16x1,5	7,5	M10	89	10	67	77

CARACTÉRISTIQUES
Ø 12 à 100 mm
Conformes à la norme
UNITOP

GÉNÉRALITÉS
Profilé aluminium.
Magnétique en standard.
Montage des capteurs C20** dans le profilé.

FONCTIONNEMENT
Fluide : air comprimé filtré 5µm lubrifié ou non
Pression d'utilisation : maxi 10 bar
Température :
NBR : maxi +80°C
VITON® : maxi +150°C
mini -20°C (air sec)

MATÉRIAUX
Tube : aluminium anodisé
Tige : acier inox 303
Fonds : aluminium moulé
Joints : polyuréthane / VITON®
Bague de guidage : bronze fritté

Version multipositions tandem, dos à dos ou visserie inox sur demande

V P 1 0 0 . 0 3 2 . 1 0 0 *

Famille de produit
VP : vérin compact Unitop

Fonction
100 : double effet
101 : tige traversante
110 : antirotation
160 : simple effet tige rentrée
170 : simple effet tige sortie

Option
V : joints VITON®
F : tige filetée

Course
Double effet : maxi 320 mm
Simple effet : maxi 50 mm

Diamètre
Ø 12 à 100 mm

V P 1 0 0

▼ Ø12 à 25 mm

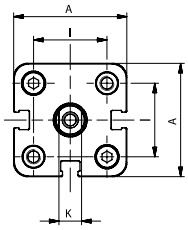

▼ Ø32 à 40 mm

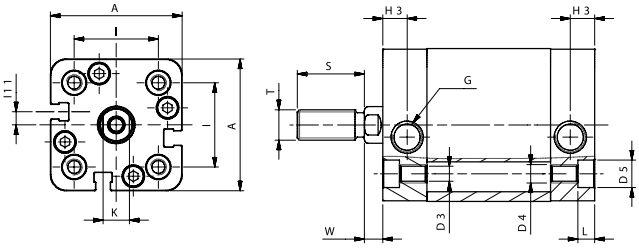

▼ Ø50 mm

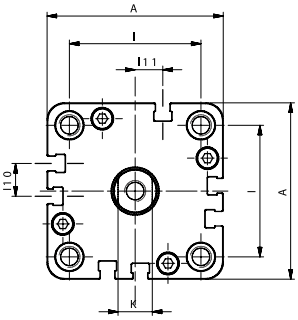

▼ Ø63 à 100 mm

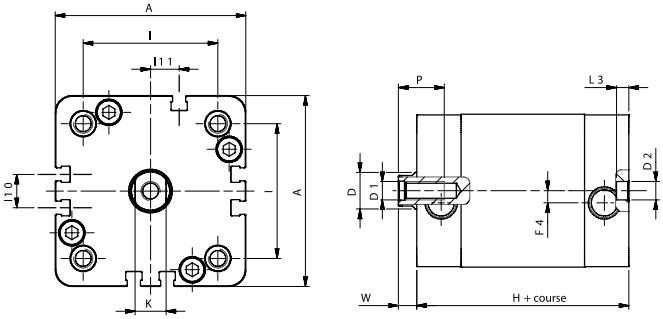

Ø	A	øD	øD1	øD2	øD3	øD4	øD5	F4	G	H3	I	I10	I11	K	L	L3	P	W	H+	S	T
12	29	6	M3	6	3,3	M4	6	-	M5	8	18	-	-	5	3,5	4	6	4,5	38	16	M6
16	29	8	M4	6	3,3	M4	6	-	M5	8	18	-	-	6	3,5	4	8	4,5	38	20	M8
20	36	10	M5	6	4,2	M5	7,5	-	M5	8	22	-	-	8	4,5	4	10	4,5	38	22	M10x1,25
25	40	10	M5	6	4,2	M5	7,5	-	M5	8	26	-	-	8	4,5	4	10	5,5	39,5	22	M10x1,25
32	50	12	M6	6	5,2	M6	9	4	G1/8"	8	32	-	5	10	5,5	4	12	6	44,5	22	M10x1,25
40	58	12	M6	6	5,2	M6	9	3	G1/8"	8	42	-	3	10	5,5	4	12	6,5	45,5	22	M10x1,25
50	67	16	M8	6	6,7	M8	10,5	-	G1/8"	8	50	12,5	10,5	13	6,5	4	12	7,5	45,5	24	M12x1,25
63	80	16	M8	8	8,5	M8	13,5	-	G1/8"	8	62	14	12	13	8,5	4	14	7,5	50	24	M12x1,25
80	100	20	M10	8	8,5	M10	13,5	-	G1/8"	8,5	82	18	12	17	8,5	4	15	8	56	32	M16x1,5
100	124	25	M12	8	8,5	M10	13,5	-	G1/4"	10,5	103	35	17,5	22	8,5	4	20	10	66,5	40	M20x1,5

sopra pneumatic.com®

Schéma fonction et fixation vérins compacts

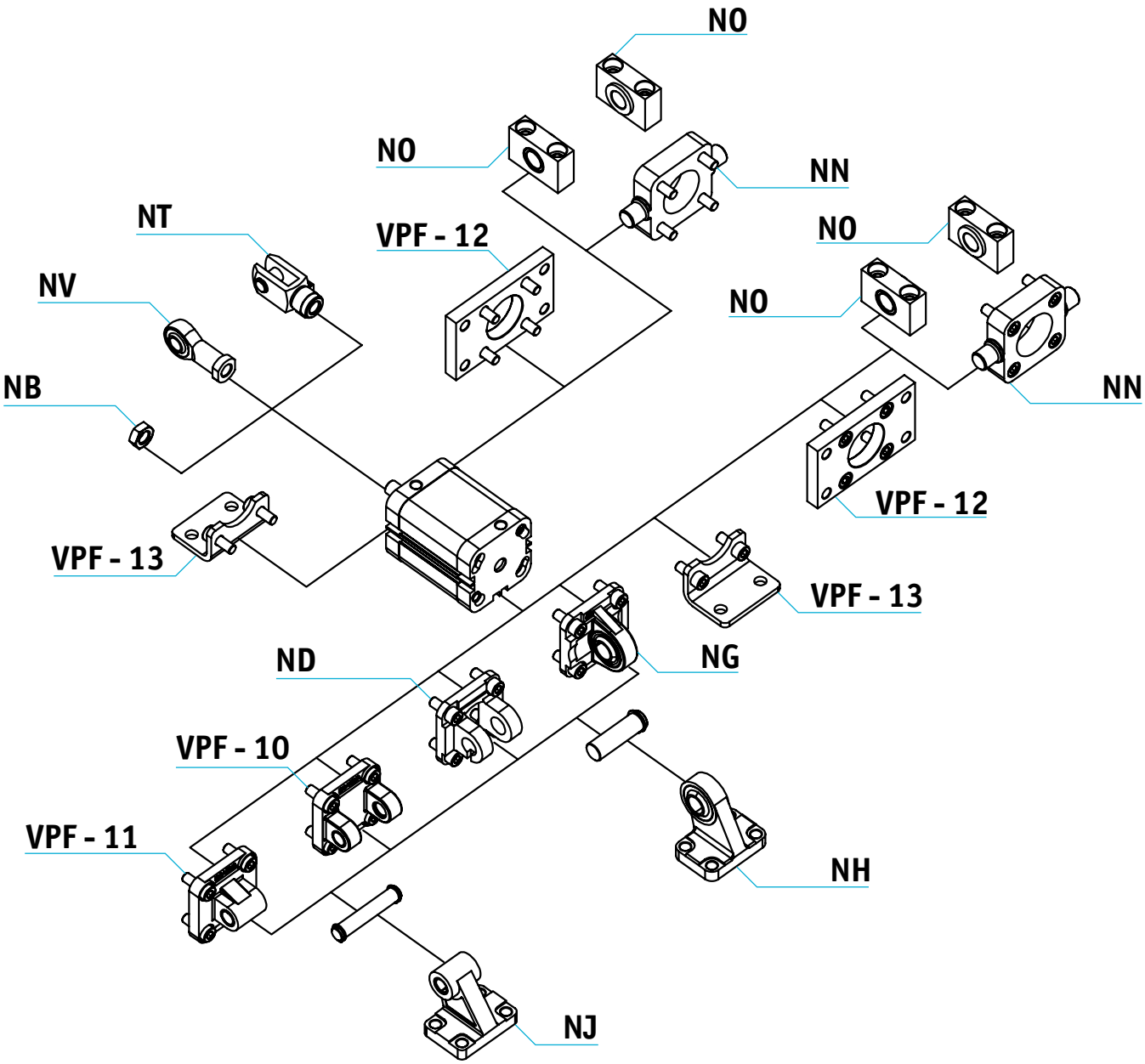

CHAPE ARRIÈRE FEMELLE MP2 — SÉRIE VP

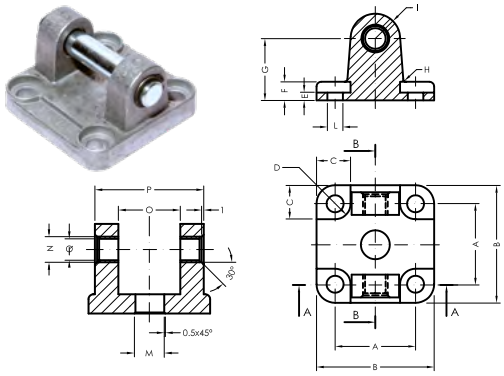

Ø	Réf. alu.	A	B	C	D	E	F	G	H	I	L	M	N	O	P	Q
32	VPF-10032A	32	48	13,5	5,5	5,5	9	22	2,5	10	6,6	14	12	26	45	10
40	VPF-10040A	42	58	13,5	5,5	5,5	9	25	2,5	12,5	6,6	14	14	28	52	12
50	VPF-10050A	50	66	15,5	7,5	6,5	11	27	2,5	12,5	9	18	14	32	60	12
63	VPF-10063A	62	83	18	7,5	6,5	11	32	4	15	9	18	18	40	70	16
80	VPF-10080A	82	102	19	9	10	13	36	4	15	11	23	18	50	90	16
100	VPF-10100A	103	123	19	9	10	15	41	4	20	11	28	23	60	110	20

CHAPE ARRIÈRE MÂLE MP4 — SÉRIE VP

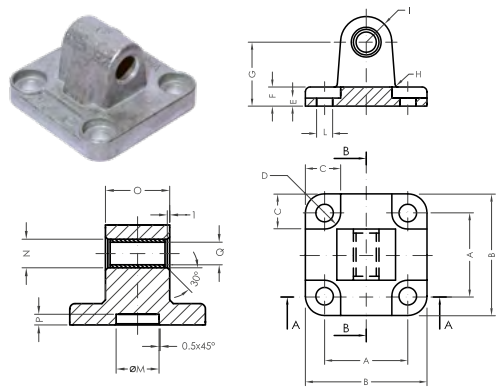

Ø	Réf. alu.	A	B	C	D	E	F	G	H	I	L	M	N	O	P	Q
12	VPF-11016	18	27	10	4,5	2,6	6	16	2	6	4,5	10	8	12	3	6
16	VPF-11016	18	27	10	4,5	2,6	6	16	2	6	4,5	10	8	12	3	6
20	VPF-11020	22	34	11	5	2,6	6	20	2	8	5,5	12	10	16	3	8
25	VPF-11025	26	38	11	5	2,6	6	20	2	8	5,5	12	10	16	3	8

BRIDE AVANT/ARRIÈRE (MF1-MF2) — SÉRIE VP

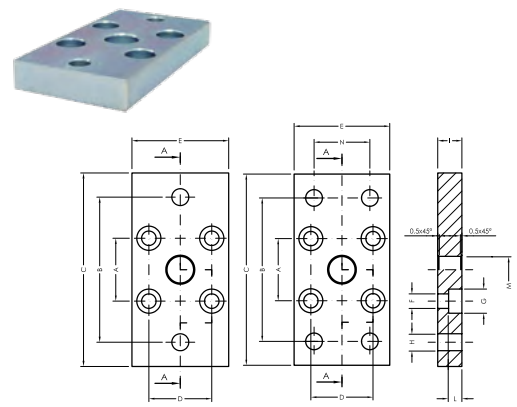

Ø	Réf. acier	A	B	C	D	E	F	G	H	I	L	M	N
12	VPF-12012	18	43	55	18	29	4,5	9	5,5	10	5,4	10	-
16	VPF-12012	18	43	55	18	29	4,5	9	5,5	10	5,4	10	-
20	VPF-12020	22	55	70	22	36	5,5	10	6,6	10	5,4	12	-
25	VPF-12025	26	60	76	26	40	5,5	10	6,6	10	5,4	12	-
32	VPF-12032	32	65	80	32	50	6,6	11	7	10	6,4	14	32
40	VPF-12040	42	82	102	42	60	6,6	11	9	10	6,4	14	36
50	VPF-12050	50	90	110	50	68	9	15	9	12	8,6	18	45
63	VPF-12063	62	110	130	62	87	9	15	9	15	8,6	18	50
80	VPF-12080	82	135	160	82	107	11	18	12	15	10,6	23	63
100	VPF-12100	103	163	190	103	128	11	18	14	15	10,6	28	75

EQUERRE DE FIXATION — SÉRIE VP

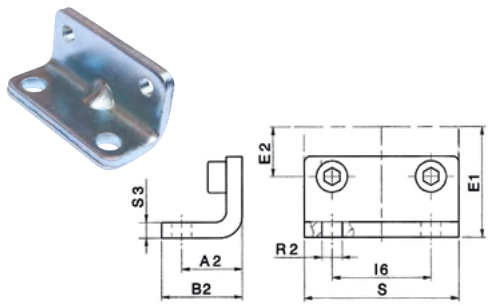

Ø	Réf. acier	A2	B2	E1	E2	I6	R2	S	S3
12	VPF-13012	13	17,5	22	9	18	5,5	30	3
16	VPF-13012	13	17,5	22	9	18	5,5	30	3
20	VPF-13020	16	22	27	11	22	6,5	36	4
25	VPF-13025	16	22	30	13	26	6,5	40	4
32	VPF-13032	18	26	32	16	32	6,5	50	5
40	VPF-13040	20	28	42,5	21	42	9	60	5
50	VPF-13050	24	32	47	25	50	9	68	6
63	VPF-13063	27	39	59,5	31	62	11	84	6
80	VPF-13080	60	42	65,5	41	82	11	102	8
100	VPF-13100	33	45	78	51,5	103	13,5	123	8

øVI	øVP	acier	inox	D	A	B	øD1	N	L1	L	E	øD2	M(g)
-	12	NT012	NT012X	M6X1	6	12	6	12	24	31	9	10	19
20-25	16	NT020	NT020X	M8X1,25	8	16	8	16	32	42	12	14	46
-	20-25	NT032	NT032X	M10X1,25	10	20	10	20	40	52	15	18	90
32-40	32-40	NT032	NT032X	M10X1,25	10	20	10	20	40	52	15	18	90
50	50	NT040	NT040X	M12X1,25	12	24	12	24	48	62	18	20	153
63	63	NT040	NT040X	M12X1,25	12	24	12	24	48	62	18	20	153
80-100	80	NT063	NT063X	M16X1,5	16	32	16	32	64	83	24	26	317
-	100	NT100	NT100X	M20X1,5	20	40	20	40	80	105	30	34	680

SÉRIE VI & VP CHAPE FEMELLE DE TIGE AP2

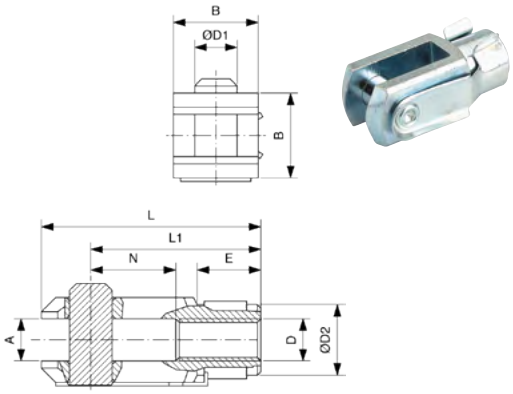

øVI	øVP	acier	inox	A	W	D3	D	D5	D2	D1	C1	B	L4	L3	L5	L7	H1
-	12	NV012	NV012X	13°	11	M6x1	6	13	20	30	6,75	9	40	12	5	11	30
20-25	16	NV020	NV020X	14°	14	M8x1,25	8	16	24	36	9	12	48	16	5	13	36
-	20-25	NV032	NV032X	13°	17	M10x1,25	10	19	28	43	10,5	14	57	20	6,5	15	43
32-40	32-40	NV032	NV032X	13°	17	M10x1,25	10	19	28	43	10,5	14	57	20	6,5	15	43
50	50	NV040	NV040X	13°	19	M12x1,25	12	22	32	50	12	16	66	22	6,5	17	50
63	63	NV040	NV040X	13°	19	M12x1,25	12	22	32	50	12	16	66	22	6,5	17	50
80-100	80	NV063	NV063X	13°	22	M16x1,5	16	27	42	64	15	21	85	28	8	23	64
-	100	NV100	NV100X	13°	30	M20x1,5	20	34	50	77	18	25	102	33	10	27	77

SÉRIE VI & VP CHAPE FEMELLE DE TIGE ROTULÉE AP6

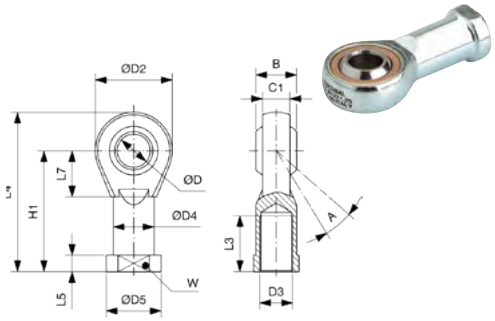

Ø chape	Réf.	d1	g	b	a	l1	l2	l3	M (kg)
32	PM.10x20.1A	10	20	27	23	46	39	10	0,019
40	PM.12x24.1A	12	24	32	28	55	46	12	0,032
63	PM.16x32.1A	16	32	41	36	72	62	13	0,067
100	PM.20x40.1A	20	40	49	44	88	72	16	0,130

SÉRIE VI & VP CLIP DE RECHANGE CHAPE NT

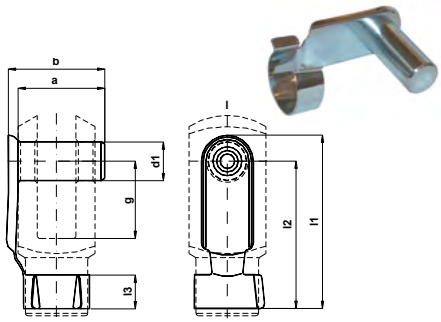

Réf. alu	A	B	C	D	E
LARD.T-ID	14,90	6,70	4,20	3,40	M4

SÉRIE VI & VP ÉCROU DE FIXATION (rainure en T)

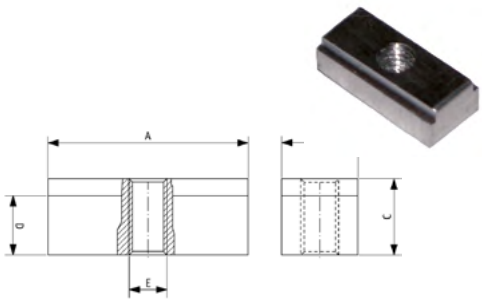

CHAPE ARRIÈRE MÂLE (MP4) NE

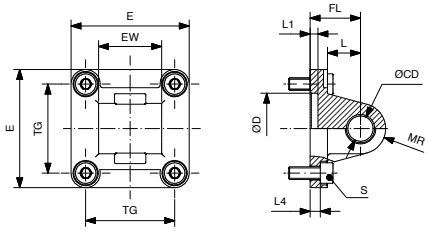

Ø	alu.	inox	acier	TG	EW	øCD	FL	L	øD	L1	L4	S	MR	E
32	NE032	NE032X	NE032C	32,5	26	10	22	13	30	5	5,5	M6x20	10	45
40	NE040	NE040X	NE040C	38	28	12	25	16	35	5	5,5	M6x20	12	52
50	NE050	NE050X	NE050C	46,5	32	12	27	16	40	5	6,5	M8x20	12	65
63	NE063	NE063X	NE063C	56,5	40	16	32	21	45	5	6,5	M8x20	16	75
80	NE080	NE080X	NE080C	72	50	16	36	22	45	5	10	M10x25	16	95
100	NE100	NE100X	NE0100C	89	60	20	41	27	55	5	10	M10x25	20	115
125	NE125	NE125X	NE125C	110	70	25	50	30	60	7	10	M12x25	25	140
160	NE160	NE160X	NE032C	140	90	30	55	35	65	7	10	M16x30	25	180
200	NE200	-	NE200C	175	90	30	60	35	75	7	11	M16x30	25	220

CHAPE ARRIÈRE MÂLE ROTULÉE (MP6) NG

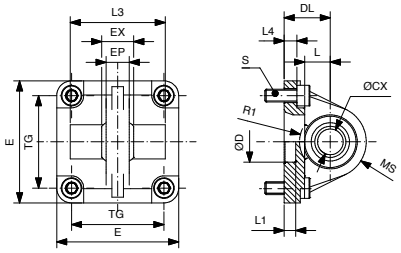

Ø	alu.	inox	TG	øCX	DL	L	EX	EP	L3	R1	S	L4	øD	L1	E	MS
32	NG032	NG032X	32,5	10	22	12	14	10,5	-	-	M6x20	5,5	30	5	45	16
40	NG040	NG040X	38	12	25	15	16	12	-	-	M6x20	5,5	35	5	52	19
50	NG050	NG050X	46,5	16	27	15	21	15	51	19	M8x20	6,5	40	5	65	21
63	NG063	NG063X	56,5	16	32	20	21	15	-	-	M8x20	6,5	45	5	75	24
80	NG080	NG080X	72	20	36	20	25	18	74	24	M10x25	10	45	5	95	28
100	NG100	NG100X	89	20	41	25	25	18	-	-	M10x25	10	55	5	115	30
125	NG125	NG125X	110	30	50	30	37	25	-	-	M12x25	10	60	7	140	40
160	NG160	-	140	35	55	35	43	28	-	-	M16x30	10	65	7	180	45
200	NG200	-	175	35	60	35	43	28	-	-	M16x30	11	75	7	220	48

CHAPE ARRIÈRE FEMELLE (MP2) NC

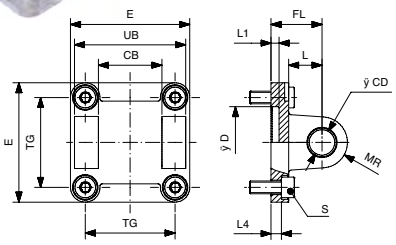

Ø	alu.	inox	acier	TG	CB	UB	øCD	FL	L	øD	L1	L4	S	MR	E
32	NC032A	NC032AX	NC032AC	32,5	26	45	10	22	13	30	5	5,5	M6x20	10	45
40	NC040A	NC040AX	NC040AC	38	28	52	12	25	16	35	5	5,5	M6x20	12	52
50	NC050A	NC050AX	NC050AC	46,5	32	60	12	27	16	40	5	6,5	M8x20	12	65
63	NC063A	NC063AX	NC063AC	56,5	40	70	16	32	21	45	5	6,5	M8x20	16	75
80	NC080A	NC080AX	NC080AC	72	50	90	16	36	22	45	5	10	M10x25	16	95
100	NC100A	NC100AX	NC100AC	89	60	110	20	41	27	55	5	10	M10x25	20	115
125	NC125A	NC125AX	NC125AC	110	70	130	25	50	30	60	7	10	M12x25	25	140
160	NC160A	NC160AX	NC160AC	140	90	170	30	55	35	65	7	10	M16x30	25	160
200	NC200A	NC200AX	NC200AC	175	90	170	30	60	35	75	7	11	M16x30	25	220
250	NC250A	-	NC250AC	220	110	200	40	70	59	90	-	11	M20x35	41	268
320	NC320A	-	NC320AC	270	120	220	45	80	65	110	-	15	M24x40	45	340

CHAPE FEMELLE ÉTROITE (DIN) (AB6) ND

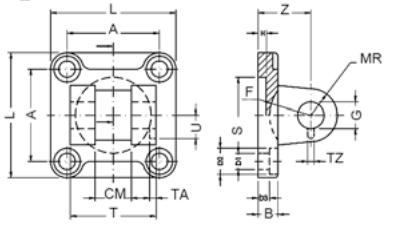

Ø	alu.	inox	L	T	CM	A	Z	H	B	D3	S	G	MR	D1	D2	TA	TZ	LI	F
32	ND032A	ND032AX	45	34	14	32,5	22	5	9	5,5	30	10	10	6,6	11	3	3,3	11,5	17
40	ND040A	ND040AX	52	40	16	38	25	5	9	5,5	35	12	12	6,6	11	4	4,3	12	20
50	ND050A	ND050AX	65	45	21	46,5	27	5	11	6,5	40	16	14	9	15	4	4,3	14	22
63	ND063A	ND063AX	75	51	21	56,5	32	5	11	6,5	45	16	18	9	15	4	4,3	14	25
80	ND080A	ND080AX	95	65	25	72	36	5	14	10	45	20	20	11	18	4	4,3	16	30
100	ND100A	ND100AX	115	75	25	89	41	5	14	10	55	20	22	11	18	4	6,3	16	32
125	ND125A	-	140	97	37	110	50	7	20	10	60	30	25	14	20	6	6,3	24	42
160	ND160A	-	180	122	43	140	55	7	20	10	65	35	30	18	26	6	6,3	26,5	46
200	ND200A	-	220	122	43	175	60	7	25	11	75	35	30	18	26	6	6,3	26,5	49

Ø	alu.	inox	acier	CK	EM	BR	PH	GL	øHB	LB	BT	TE	RA	øD	LD	UL	UR	EA
32	NJ032	NJ032X	NJ032C	10	26	10	32	21	6,6	6,4	8	38	18	21	3	51	31	10
40	NJ040	NJ040X	NJ040C	12	28	11	36	24	6,6	8,4	10	41	22	21	3	54	35	15
50	NJ050	NJ050X	NJ050C	12	32	13	45	33	9	10,4	12	50	30	21	3	65	45	16
63	NJ063	NJ063X	NJ063C	16	40	15	50	37	9	12,4	14	52	35	21	3	67	50	16
80	NJ080	NJ080X	NJ080C	16	50	15	63	47	11	11,5	14	66	40	21	3	86	60	20
100	NJ100	NJ100X	NJ100C	20	60	19	71	55	11	14,5	17	76	50	11	3	96	70	20
125	NJ125	NJ125X	NJ125C	25	70	22,5	90	70	14	16,8	20	94	60	21	3	124	90	30
160	NJ160	-	-	30	90	31,5	115	97	14	21	25	118	88	31	5	156	126	36
200	NJ200	-	-	30	90	31,5	135	105	18	26	30	122	90	31	5	162	130	40

NJ CHAPE ARRIÈRE MÂLE ÉQUERRE (AB3)

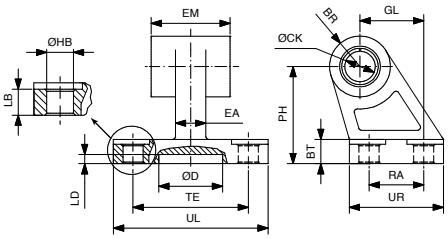

Ø	alu.	Q	BG	H	I	L	M	N	O	S	R	BQ	G
32	NH032	7	20	37	18	8	32	25	41	9	19	26	10
40	NH040	9	32	54	25	10	45	32	52	14	25,5	28	12
50	NH050	9	32	54	25	10	45	32	52	14	25,5	32	12
63	NH063	11	50	75	32	12	63	40	63	14	32	40	16
80	NH080	11	50	75	32	12	63	40	63	14	32	50	16
100	NH100	14	70	103	40	17	90	50	80	22	42	60	20
125	NH125	14	70	103	40	17	90	50	80	22	46	70	25
160	NH200	18	110	154	50	20	140	63	110	26	53,5	89	30
200	NH200	18	110	154	50	20	140	63	110	26	53,5	89	30

NH CHAPE ARRIÈRE MÂLE ÉQUERRE (ISO)

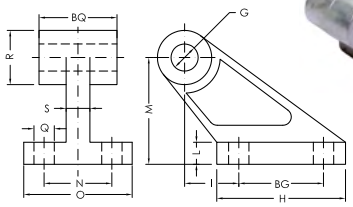

Ø	alu.	acier	øCR	FN	FK	øHB	øA	LA	TH	C	UL	NH	øB
32	NO032	NO032C	12	30	15	6,6	11	7	32	10,5	46	18	22
40	NO050	NO050C	16	36	18	9	15	9	36	12	55	21	28
50	NO050	NO050C	16	36	18	9	15	9	36	12	55	21	28
63	NO080	NO080C	20	40	20	11	18	11	42	13	65	23	32
80	NO080	NO080C	20	40	20	11	18	11	42	13	65	23	32
100	NO125	NO125C	25	50	25	14	20	13	50	16	75	28,5	39
125	NO125	NO125C	25	50	25	14	20	13	50	16	75	28,5	39
160	-	NO200C	32	60	30	18	26	17	60	22,5	92	40	45
200	-	NO200C	32	60	30	18	26	17	60	22,5	92	40	45

NO SUPPORT DE TOURILLON (AT4)

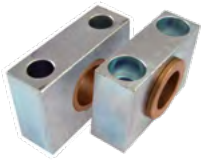

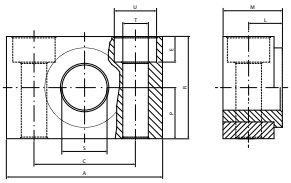

Aluminium	A	B	C	D	E
LARD.T-ID	14,90	6,70	4,20	3,40	M4

LARD ÉCROU DE FIXATION (rainure en T)

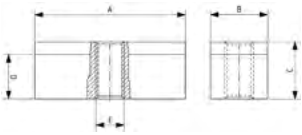

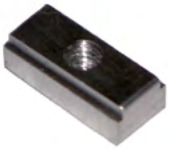

CACHE PLASTIQUE BLEU (rainure en T) XLB

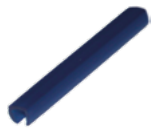

Ø	Référence	Couleur	Matière	dim.mm
Tous	XLB-11	bleu	plastique	500

ECROU DE TIGE NB

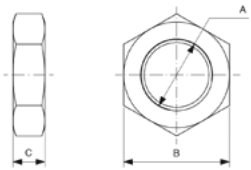

Ø	acier	inox	A	B	C
32	NB032	NB032X	M10x1,5	17	6
40	NB040	NB040X	M12x1,25	19	7
50	NB063	NB063X	M16x1,5	24	8
63	NB063	NB063X	M16x1,5	24	8
80	NB100	NB100X	M20x1,5	30	9
100	NB100	NB100X	M20x1,5	30	9
125	NB125	NB125X	M27x2	41	12
160	NB200	NB200X	M36x2	55	14
200	NB200	NB200X	M36x2	55	14

CLIP DE RECHANGE CHAPE NT-MF-15 PM

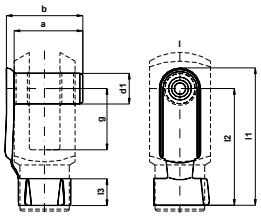

Ø	acier	d1	g	b	a	l1	l2	l3	M (kg)
32	PM.10x20.1A	10	20	27	23	46	39	10	0,019
40	PM.12x24.1A	12	24	32	28	55	46	12	0,032
50	PM.16x32.1A	16	32	41	36	72	62	13	0,067
63	PM.16x32.1A	16	48	41	36	72	62	13	0,067
80	PM.20x40.1A	20	40	49	44	88	72	16	0,130
100	PM.20x40.1A	20	40	49	44	88	72	16	0,130

TOURILLON DE NEZ NN

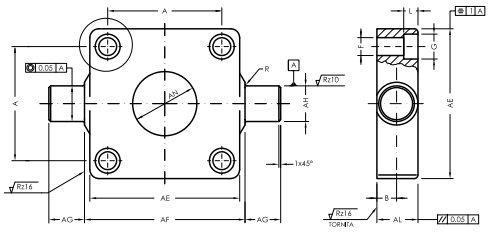

Ø	acier	A	AE	AL	AH	AG	AF	AN	B	F	G	L	R
32	NN032	32,5	46	15	12	12	50	30	6,5	6,5	-	6	1
40	NN040	38	59	20	16	16	63	35	9	6,5	10,5	6	1,5
50	NN050	46,5	69	20	16	16	75	40	9	8,5	13,5	8	1,6
63	NN063	56,5	84	25	20	20	90	45	11,5	8,5	13,5	8	1,6
80	NN080	72	102	25	20	20	110	45	11,5	10,5	16,5	10	1,6
100	NN100	89	125	30	25	25	132	55	14	10,5	16,5	10	2
125	NN125	110	155	32	25	25	160	133	16	13,5	20	10	2
160	NN160	140	190	40	32	32	200	170	20	17	25	10	2,5
200	NN200	175	240	40	32	32	250	211	20	17	25	10	2,5

Livré sans vis

V R 1 0 0 . 0 3 2 . 0 2 0 *

Famille de produit
VR : vérin faible course

Fonction
100 : double effet (Ø 12 à 63 mm)
160 : simple effet tige rentrée (Ø 8 à 63 mm)

Diamètre
Ø 8 uniquement en simple effet
Ø 12 - 20 - 32 - 50 - 63 mm

Course
Double effet : maxi 30 mm
Simple effet : maxi 25 mm

Option
F : tige filetée pour Ø 12
L : tige lisse

V R 1 0 0

▼ Ø12 mm

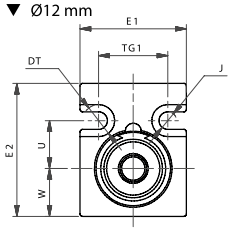

▼ Ø20 mm

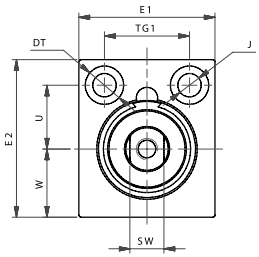

▼ Ø12 mm

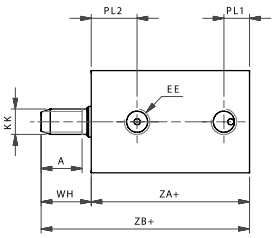

▼ Ø32 Mmm

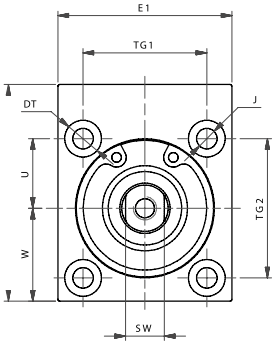

▼ Ø50 - 63 mm

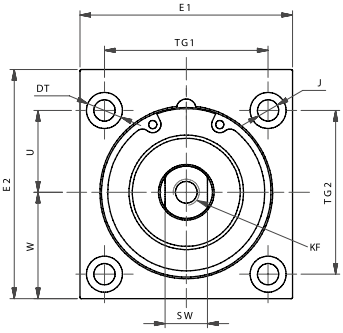

▼ Ø20 à 63 mm

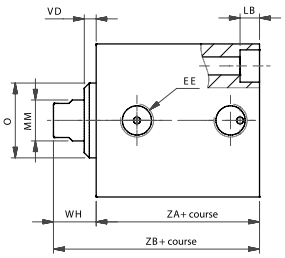

Courses standards	Ø 8	Ø 12	Ø 20	Ø 32	Ø 50	Ø 63
Simple effet	004	004 - 010	004 - 010 - 025	005 - 010 - 025	010 - 025	010 - 025
Double effet		005 - 010 - 015 020 - 025 - 030	005 - 010 - 015 020 - 025 - 030	005 - 010 - 015 020 - 025 - 030	005 - 010 - 015 020 - 025 - 030	005 - 010 - 015 020 - 025 - 030

Ø	A	AF	øDT	E1	E2	EE	KF	KK	LB	øMM	øJ	øO	PL1	PL2	TG1	TG2	U	VD	W	WH	WS	ZA+	ZB+
12	8	-	6	20	25	M5	-	M5	3,4	6	3,3	-	5	9	13	-	9	-	9	-	-	21	31
20	-	10	9	32	37	M5	M5	-	5,5	10	5,5	-	5	8,5	20	-	15	-	16	9,5	8	24,5	34
32	-	15	9,5	45	56	G1/8	M6	-	5,7	12	5,3	22	8,5	12	32	36	18	3,5	24	12,5	10	33	45,5
50	-	17	11	65	70	G1/8	M8	-	6,8	16	6,5	35	9	11	50	50	25	6	32,5	17	13	32,5	49,5
63		17	14	80	85	G1/8	M8	-	9	16	9,3	35	8	13	62	62	31	6,5	40	17	13	35,5	52,5

CARACTÉRISTIQUES
Ø 8 à 63 mm
FAIBLE COURSE

GÉNÉRALITÉS
Corps en profilé aluminium.

FONCTIONNEMENT
Fluide : air comprimé, filtré 5µm lubrifié ou non
Pression d'utilisation : maxi 10 bar
Température :
NBR : maxi +80°C
mini -20°C (air sec)

MATÉRIAUX
Corps : aluminium anodisé
Tige : acier inox 303
Fonds : aluminium moulé
Joints : polyuréthane
Bague de guidage : bronze fritté

CARACTÉRISTIQUES
Ø 20 à 80 mm

GÉNÉRALITÉS
Profilé aluminium acceptant les charges radiales.
Montage des capteurs C20** dans le profilé.

FONCTIONNEMENT
Fluide : air comprimé filtré 5µm lubrifié ou non.
Pression d'utilisation : maxi 10 bar
Température :
NBR : maxi +80°C
mini -20°C (air sec)

MATÉRIAUX
Tube : aluminium anodisé
Tige : acier inox
Fonds : aluminium moulé
Joints : polyuréthane
Bague guidage : bronze fritté

V S 1 7 0 . 0 3 2 . 0 2 0 I *

Famille de produit
VS : vérin stoppeur

Fonction
170 : simple effet tige sortie
Possibilité de fonctionnement en double effet

Diamètre
Ø 20 - Ø 32 - Ø 50 - Ø 80

Option
R : version à galet

Fonction
I : Entraxe ISO
Entraxe Unitop sur demande

Course
15 mm pour le Ø 20
20 mm pour le Ø 32
30 mm pour le Ø 50
30 mm pour le Ø 80

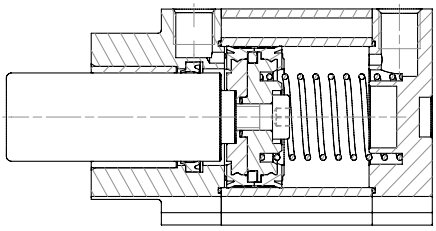

FORCES THÉORIQUES DU RESSORT

VS170 & VS170R	Ø 20	Ø 32	Ø 50	Ø 80
Force maxi. (N)	36	51	78	187
Force mini. (N)	28	36	49	133

EFFORTS LATÉRAUX

VS170 standard

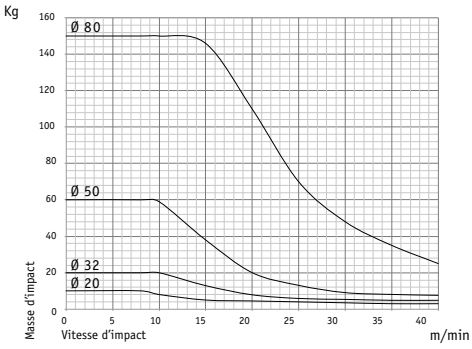

VS170 à galet

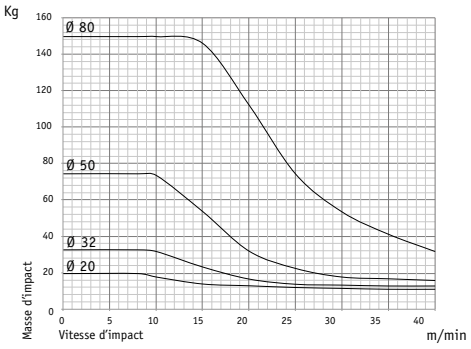

sopra pneumatic.com

V S 1 7 0

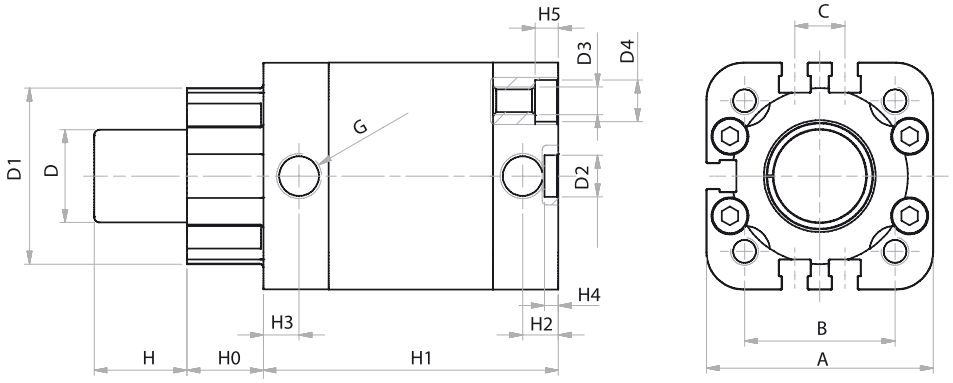

Ø	Course	A	B	C	øD	øD1	øD2	D3	øD4	H	H0	H1	H2	H3	H4	H5	G
20	15	36	22	-	12	26	9	M5	7,5	15	11,5	53	7,5	9	3	4,5	M5
32	20	49	32,5	10,8	20	38	9	M6	9	20	16,5	64	8	8	3	5	G1/8"
50	30	65,5	46,5	21	32	52	12	M8	10,5	30	24,5	75	8	8	4	5	G1/8"
80	30	95,5	72	30	50	76	12	M10	13,5	30	15	126	8	8	4	3	G1/8"

V S 1 7 0 --- R

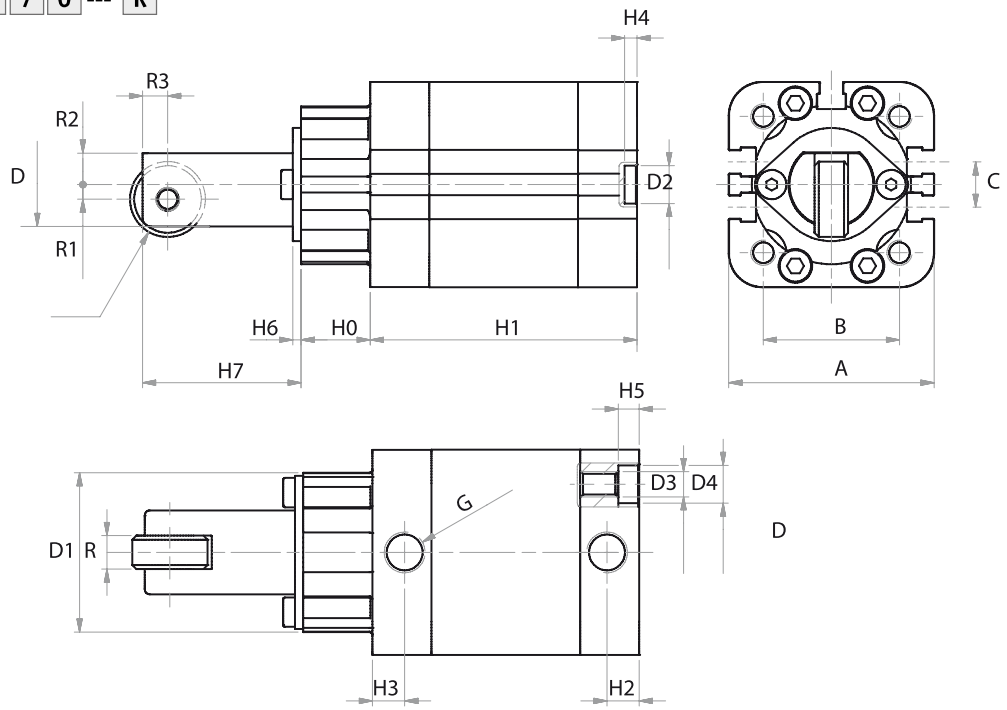

Ø	Course	A	B	C	øD	øD1	øD2	D3	øD4	H	H0	H1	H2	H3	H4	H5	H6	H7	G	R	R1	R2	R3
20	15	36	22	-	12	26	9	M5	7,5	23	11,5	53	7,5	9	3	4,5	2	24	M5	4	2	4,5	3
32	20	49	32,5	10,8	20	38	9	M6	9	20	16,5	64	8	8	3	5	2	38	1/8"	8	3,5	7,5	6
50	30	65,5	46,5	21	32	52	12	M8	10,5	30	24,5	75	8	8	4	5	2	50,5	1/8"	10	7	12	6
80	30	95,5	72	30	50	76	12	M10	13,5	30	15	126	8	8	4	3	3	63	1/8"	18	11	18	10

CARACTÉRISTIQUES
Ø 12 à 100 mm
FAIBLE COURSE

GÉNÉRALITÉS
Profilé aluminium.
Montage du capteur SHW dans le profilé.

FONCTIONNEMENT
Fluide : air comprimé, filtré 5µm lubrifié ou non
Pression d'utilisation : maxi 10 bar
Température :
NBR : maxi +80°C
VITON® : maxi +150°C
mini -20°C (air sec)

MATÉRIAUX
Tube : aluminium anodisé
Tige : acier inox
Fonds : aluminium moulé
Joints : NBR / VITON®
Bague de guidage : bronze fritté

Pour les dimensions des verins simple effet, non-magnetique ou antirotation : nous consulter.

T 1 0 0 . 0 2 5 . 1 0 0 *

Famille de produit
T : vérin faible course

Fonction
100 : double effet
101 : tige traversante
110 : antirotation Ø 20 à 100 mm
160 : simple effet tige rentrée
170 : simple effet tige sortie

Diamètre
Ø 12 à 100 mm

Option
M : magnétique
F : tige filetée **sur demande**
V : joints Viton®
W : joint de nez Viton®

Course
Double effet : maxi 250 mm
Simple effet : maxi 50 mm

T 1 0 0 . . . M

▼ Ø12 mm ▼ Ø16 à 25 mm ▼ Ø32 à 100 mm

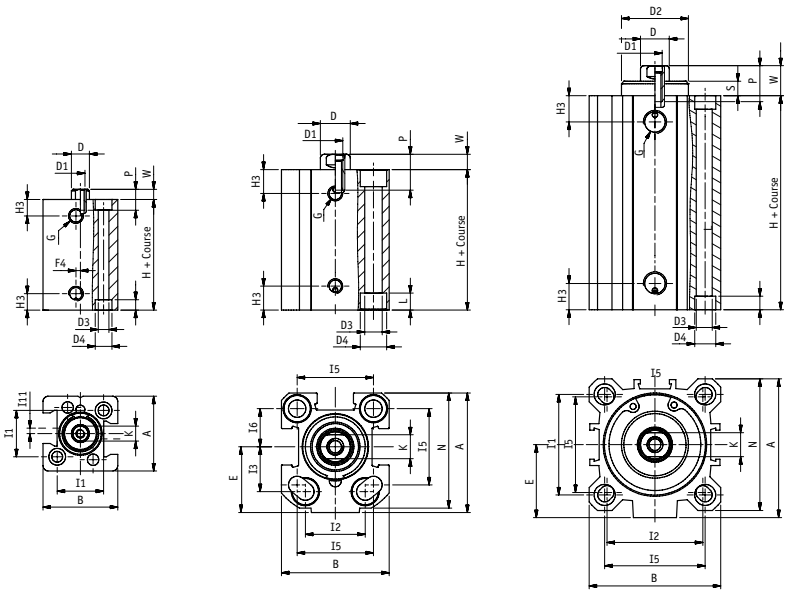

Ø	A	B	øD	D1	øD2	øD3	øD4	øD7	øD8	E	G	H+	H3	I1	I2	I3	I5	I6	K	L	L1	N	P	S	W
12	25	25	6	M3	-	3,7	5,6	-	-	-	M5	27	5,5	15,5	-	-	-	-	5	3,5	-	-	7	-	3,5
16	34	30	8	M4	-	5,6	7,5	3,7	5,6	19	M5	32	8	-	18	12	20	10	6	4,6	3,5	32	11	-	4,5
20	40	36	10	M5	-	5,8	9	5,8	9	22	M5	32	8	-	20	15	25,5	12,7	8	5,7	5,7	38,5	12	-	4,5
25	44,5	40	10	M5	-	5,8	9	5,8	9	24,5	G1/8	38,5	10,5	-	26	15,5	28	14	8	5,7	5,7	42	12	-	5,5
32	51	46	12	M6	24,5	5,8	9	-	-	27	G1/8	39,5	11,5	36	32	-	34	-	10	5,7	-	48	15	5	11
40	58	55	12	M6	28	5,8	9	-	-	30,5	G1/8	39,5	11	42	40	-	42	-	10	5,7	-	55	15	6	12,5
50	70	65	16	M8	34	6,8	11	-	-	37,5	G1/8	39,5	11,5	50	50	-	50	-	13	6,8	-	65	17	6	13,5
63	89	80	16	M8	38,5	9	14	-	-	46	G1/8	42	11	62	60	-	62	-	13	8,8	-	80	17	8	15
80	105	100	20	M10	44	9	14	-	-	55	G1/4	46	14	82	77	-	82	-	17	9	-	100	17	10	18
100	131	124	25	M12	56	11	17,2	-	-	69	G1/4	56	16	103	94	-	103	-	22	11	-	124	22	10,5	20,5

sopra pneumatic.com®

T 1 0 0 . 1 2 5 . 1 0 0 *

Famille de produit
T : vérin faible course

Fonction
100 : double effet
101 : tige traversante
110 : antirotation
160 : simple effet tige rentrée

Diamètre
Ø 12 à 250 mm

Option
M : magnétique
F : tige filetée **sur demande**
V : joints Viton®

Course
Double effet : maxi 300 mm
Simple effet : maxi 50 mm

T 1 0 0

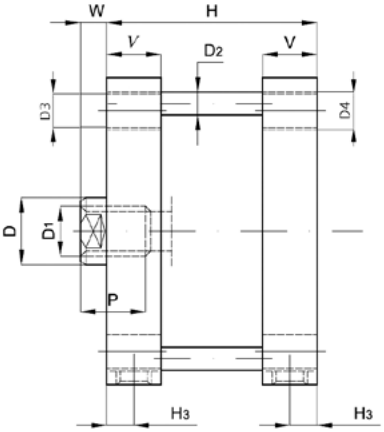

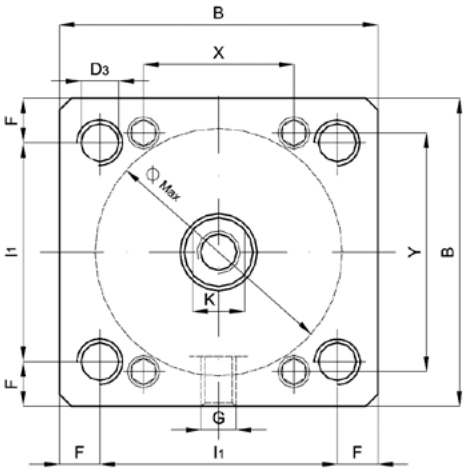

Ø	B	D	D1	D2	D3	D4	F	G	H3	I1	K	P	V	W	X	Y	MAXI
125	140	30	M14	10	10,2	M12	15	G1/4″	10	110	28	25	22	10	77	123	132
160	180	40	M20	12	14,2	M16	20	G3/8″	12	140	36	30	26	12	94	157	168
200	220	40	M20	14	14,2	M16	22,5	G3/8″	12	175	36	30	26	12	126	193	210
250	270	40	M24	16	17,5	M20	25	G1/2″	15	220	36	35	33	12	-	-	262

COTE H (mm) SELON LA COURSE

Ø / Course	10	25	50	75	100	125	160	200	250	300
125	88	103	128	153	178	203	238	278	328	378
160	97	112	137	162	187	212	247	287	337	387
200	97	112	137	162	187	212	247	287	337	387
250	126	141	166	191	216	241	276	316	366	416

CARACTÉRISTIQUES
Ø 125 à 250 mm
FAIBLE COURSE

GÉNÉRALITÉS
Tube aluminium, tirants acier.
Montage des capteurs C20** sur les tirants avec fixation.

FONCTIONNEMENT
Fluide : air comprimé, filtré 5µm lubrifié ou non
Pression d'utilisation : maxi 10 bar
Température :
NBR : maxi +80°C
VITON® : maxi +150°C
mini -20°C (air sec)

MATÉRIAUX
Tube : aluminium anodisé
Tige : acier inox
Tirants : acier
Fonds : aluminium moulé
Joints : NBR / VITON®
Bague de guidage : bronze fritté

Ø	Réf. acier	A2	B2	C	øD9	E1	F2	I6	L2	M1	N1	øR
16	PD16	5	10	10	3,5	17	5	30	H+10	2,4	40	M3
20	PD20	5	10	10	5,5	18	5	40	H+10	4	50	M5
25	PD25	6	12	12	5,5	20	7,5	45	H+12	4	60	M5
32	PD32	6	12	12	5,5	24	5	50	H+12	4	60	M5
40	PD40	6	12	12	5,5	27,5	5	60	H+12	4	70	M5
50	PD50	7,5	15	15	6,5	32,5	5	70	H+15	5	80	M6
63	PD63	7,5	15	15	8,5	40	7,5	85	H+15	6,5	100	M8
80	PD80	10	20	20	8,5	50	20	60	H+20	6,5	100	M8
100	PD100	10	20	20	10,5	62	22	80	H+20	8	124	M10

SÉRIE T EQUERRE DE FIXATION

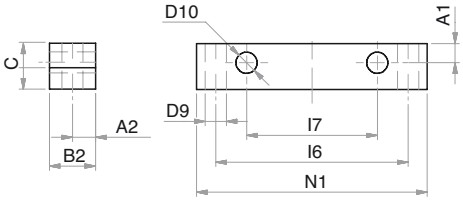

Ø	Réf. alu.	A1	B	øE2	øH5	Z	B1
16	CP.16	8	6	6	12	7	14
20	CP.20	10	8	8	16	9	18
25	CP.25	10	8	8	16	9	18
32	CP.32	6	12	12	5,5	24	5
40	CP.40	15	12	12	24	16	27
50	CP.50	15	12	12	24	17	27
63	CP.63	19	16	16	32	22	35
80	CP.80	19	16	16	32	22	35
100	CP.100	23	20	20	40	26	43

SÉRIE T ARTICULATION MÂLE ARRIÈRE

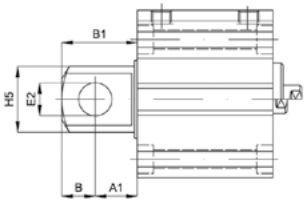

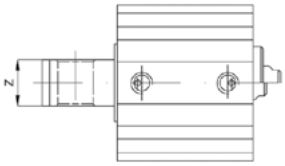

Socafluid Groupe

DES DYNAMIQUES EN SYNERGIE

WWW.GROUPE-SOCAFLUID.FR

Vérins ISO 15552

SÉRIE ID1E

SÉRIE ID1S

SÉRIE ID1T

SÉRIE ID2X

SÉRIE 81 HYBRIDE

SÉRIE ID2A

SÉRIE ID1B - BI-TIGE

SÉRIE A1R

ACCESSOIRES

BLOQUEURS DE TIGE - SÉRIE BS

SOUFFLETS DE PROTECTION

CARACTÉRISTIQUES
Ø 32 à 100 mm
Conformes aux normes
ISO 15552 - VDMA 24562
Version ATEX : nous consulter

GÉNÉRALITÉS
Profilé aluminium.
Utilisation sans tourillon.
Magnétique, amortissement pneumatique et écrou de tige en standard (acier zingué).
Montage des capteurs C20** dans le profilé.

FONCTIONNEMENT
Fluide : air comprimé, filtré 5µm lubrifié ou non
Pression d'utilisation : maxi 10 bar
Température :
maxi +80°C
mini -20°C (air sec)
VITON® : maxi +150°C

MATÉRIAUX
Profilé : aluminium anodisé
Tige : acier chromé
Fonds : aluminium moulé
Joints : polyuréthane + NBR
Bague de guidage : bronze fritté

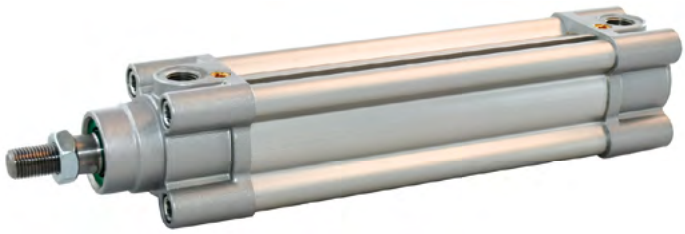

I D 1 E 0 6 3 0 5 0 0 *

Famille de produit
I : vérin ISO 15552

Fonction
D : double effet

Caractéristique de la tige
1 : simple tige acier chromé
2 : simple tige inox

Configuration
E : profilé Easyline

Diamètre
Ø 32 à 100 mm

Course
Toutes courses : maxi 2000 mm

Option
B : avec surlongueur pour bloqueur
E : écrou de tige inox
V : joints VITON® non magnétique
W : joint de nez VITON®
MV : joints VITON® magnétique
(sur demande)
X : vis des fonderies inox
A : Joint P5600
R : joints racleur
RM : Racleur métal

I D 1 E

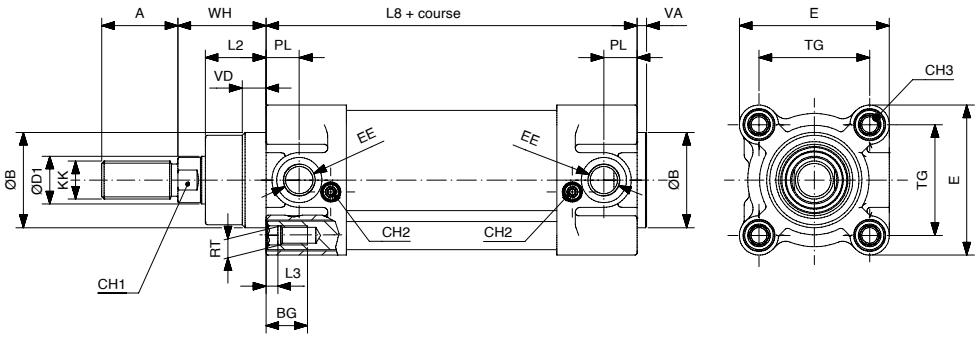

Ø	ØD1	A	KK	øB	VD	VA	L2	RT	BG	L3	TG	EE	PL	WH	L8	E	CH1	CH2	CH3
32	12	22	M10x1,25	30	8	4	18	M6	16,5	5	32,5	G1/8"	12,5	26	94	47	10	2	6
40	16	24	M12x1,25	35	10	4	22	M6	16,5	5	38	G1/4"	14	30	105	54	13	2,5	6
50	20	32	M16x1,5	40	10	4	25,5	M8	16,5	4,5	46,5	G1/4"	14	37	106	63	17	2,5	8
63	20	32	M16x1,5	45	10	4	25	M8	16,5	4,5	56,5	G3/8"	20	37	121	74	17	2,5	8
80	25	40	M20x1,5	45	10	4	35	M10	17	-	72	G3/8"	18,5	46	128	93,5	22	4	6
100	25	40	M20x1,5	55	12	4	38	M10	17	-	89	G1/2"	20	51	138	110	22	4	6
125	32	54	M27x2	60	12	6	46	M12	20,5	-	110	G1/2"	29	65	160	137,5	27	4	8

sopra pneumatic.com

I	D	1	S	0	6	3	0	5	0	0	*

Famille de produit
I : vérin ISO 15552

Fonction
D : double effet
S : simple effet

Caractéristique de la tige
1 : tige acier chromé
2 : tige acier inox
3 : tige traversante acier chromé
4 : tige traversante acier inox
6 : simple effet tige rentrée
7 : simple effet tige sortie
8 : simple effet tige rentrée inox
9 : simple effet tige sortie inox

Configuration
S : profilé standard
L : Low Friction

Diamètre
Ø 32 à 125 mm

Course
Double effet : maxi 3000 mm
Simple effet : maxi 60 mm

Option
B : avec surlongueur pour bloqueur
E : écrou de tige inox
V : joints VITON® non magnétique
W : joint de nez VITON®
MV : joints VITON® magnétique
(sur demande)
X : vis des fonderies inox
H : joints de nez hydraulique
A : Joint P5600
R : joints racleur
RM : Racleur métal
H : joints de nez hydraulique

I D 1 S

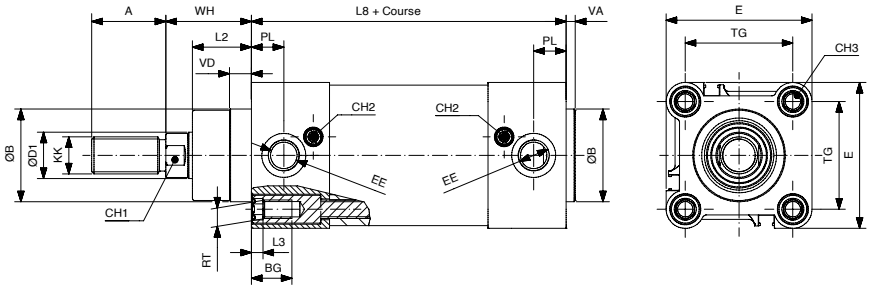

I D 3 S

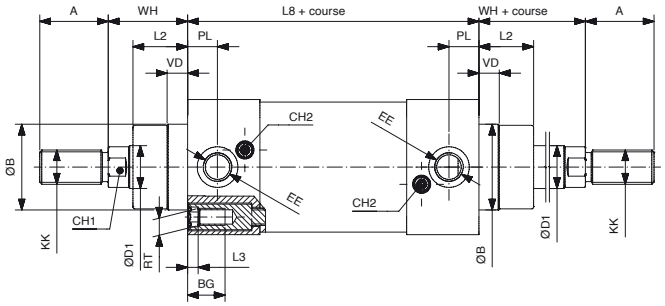

Ø	øD1	A	KK	øB	VD	VA	L2	RT	BG	L3	TG	EE	PL	WH	L8	E	CH1	CH2	CH3
32	12	22	M10x1,25	30	9,5	4	18	M6	16,5	5	32,5	G1/8″	12,5	26	94	47	10	2,5	6
40	16	24	M12x1,25	35	9,5	4	22	M6	16,5	5	38	G1/4″	14	30	105	54	13	2,5	6
50	20	32	M16x1,5	40	9,5	4	25,5	M8	17,5	5	46,5	G1/4″	14	37	106	63	17	2,5	8
63	20	32	M16x1,5	45	9,5	4	25	M8	17,5	5	56,5	G3/8″	16,5	37	121	74	17	2,5	8
80	25	40	M20x1,5	45	10	4	35	M10	17,5	-	72	G3/8″	17	46	128	93,5	22	4	6
100	25	40	M20x1,5	55	10	4	38	M10	17,5	-	89	G1/2″	18	51	138	110	22	4	6
125	32	54	M27x2	60	11	6	46	M12	20	-	110	G1/2″	18	65	160	137,5	27	4	8

CARACTÉRISTIQUES
Ø 32 à 125 mm
Conformes aux normes
ISO 15552 - VDMA 24562
Version ATEX : nous consulter

GÉNÉRALITÉS
Profilé aluminium, magnétique, amortissement pneumatique et écrou de tige en standard (acier zingué). Montage des capteurs C20** dans le profilé.

FONCTIONNEMENT
Fluide : air comprimé, filtré 5µm, lubrifié ou non
Pression d'utilisation : maxi 10 bar
Température :
maxi +80°C
mini -20°C (air sec)
VITON® : maxi +150°C

MATÉRIAUX
Profilé : aluminium anodisé
Tige : acier chromé ou inox
Fonds : aluminium moulé
Joints : polyuréthane + NBR ou VITON®
Bague de guidage : bronze fritté

CARACTÉRISTIQUES

Ø 32 à 125 mm

Conformes aux normes

ISO 15552 - VDMA 24562

Version ATEX : nous consulter

GÉNÉRALITÉS

Tube en aluminium, magnétique, amortissement pneumatique et écrou de tige en standard (acier zingué). Montage des capteurs C20** sur les tirants avec fixation.

FONCTIONNEMENT

Fluide : air comprimé, filtré 5µm, lubrifié ou non

Pression d'utilisation : maxi 10 bar

Température :
maxi +80°C
mini -20°C (air sec)
VITON® : maxi +150°C

MATÉRIAUX

Tube : aluminium anodisé
Tige : acier chromé ou inox
Tirants : acier chromé
Fonds : aluminium moulé
Joints : polyuréthane + NBR ou VITON®
Bague de guidage : bronze fritté

I	D	1	T	0	6	3	0	5	0	0	*

Famille de produit
I : vérin ISO 15552

Fonction
D : double effet

Caractéristique de la tige
1 : tige acier chromé
2 : tige et tirants acier inox
3 : tige traversante acier chromé
4 : tige traversante acier inox

Configuration
T : version à tirants
L : version faible frottement (uniquement en Ø 32 à 63 mm)

Option
B : avec surlongueur pour bloqueur
E : écrou de tige inox
V : joints VITON® non magnétique
X : vis des fonderies inox
H : joints de nez hydraulique
W : joints de nez VITON®
A: Joint P5600
R : joints racleur
RM: Racleur Métal

Course
Toutes courses : maxi 3000 mm

Diamètre
Ø 32 à 125 mm

I	D	1	T

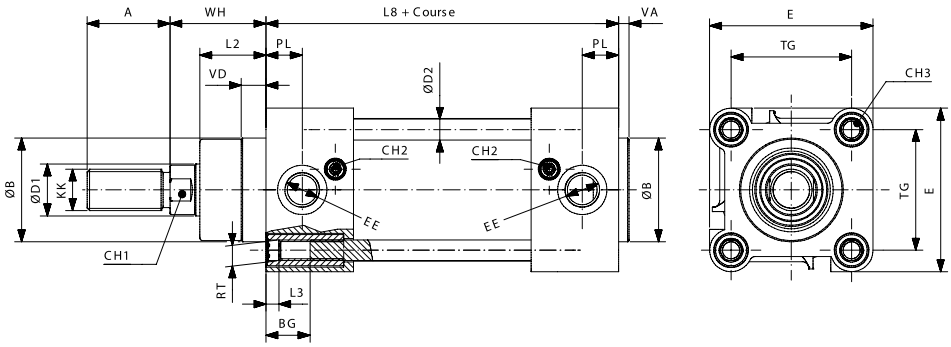

Ø	øD1	øD2	KK	A	øB	VD	VA	L2	RT	BG	L3	TG	EE	PL	WH	L8	E	CH1	CH2	CH3
32	12	6	M10x1,25	22	30	9,5	4	18	M6	16,5	5	32,5	G1/8"	12,5	26	94	47	10	3	6
40	16	6	M12x1,25	24	35	9,5	4	22	M6	16,5	5	38	G1/4"	14	30	105	54	13	3	6
50	20	8	M16x1,5	32	40	9,5	4	25,5	M8	17,5	5	46,5	G1/4"	14	37	106	63	17	3	8
63	20	8	M16x1,5	32	45	9,5	4	25	M8	17,5	5	56,5	G3/8"	16,5	37	121	74	17	3	8
80	25	10	M20x1,5	40	45	10	4	35	M10	17,5	-	72	G3/8"	17	46	128	93,5	22	4	6
100	25	10	M20x1,5	40	55	10	4	38	M10	17,5	-	89	G1/2"	18	51	138	110	22	4	6
125	32	12	M27x2	54	60	11	6	46	M12	20	-	110	G1/2"	18	65	160	137,5	27	4	8

sopra pneumatic.com

I D 1 T 1 6 0 0 5 0 0 *

Famille de produit
I : vérin ISO 15552

Fonction
D : double effet

Caractéristique de la tige
1 : tige acier chromé
2 : tige et tirants acier inox
3 : tige traversante acier chromé
4 : tige traversante acier inox

Configuration
T : version à tirants

Option
R : joint racleur
V : joints VITON® non magnétique
W : joints de nez VITON®
E : écrou de tige inox

Course
Toutes courses : maxi 3000 mm

Diamètre
Ø 160 à 320 mm

I D 1 T

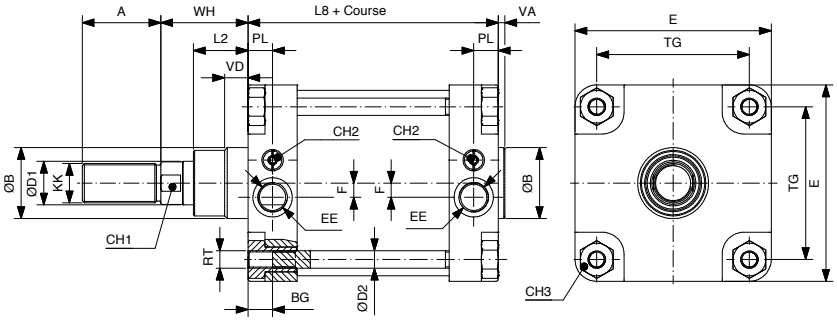

I D 3 T

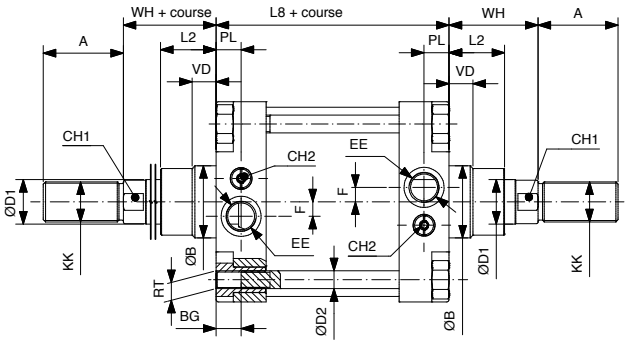

Ø	øD1	øD2	KK	A	øB	VD	VA	L2	RT	BG	TG	EE	F	PL	WH	L8	E	CH1	CH2	CH3
160	40	16	M36x2	72	65	21,5	6	50	M16x2	24	140	G3/4"	13	22,5	80	179,5	180	36	6	30
200	40	16	M36x2	72	75	26,5	6	55	M16x2	24	175	G3/4"	13	22,5	95	180	220	36	6	30
250	50	20	M42x2	84	90	20	10	67	M20x2,5	25	220	G1"	15	31	105	200	268	46	6	36
320	63	25	M48x2	96	110	20	10	82	M24x3	28	270	G1"	-	31	120	220	340	55	6	46

CARACTÉRISTIQUES

Ø 160 à 320 mm
Conformes aux normes
ISO 15552 - VDMA 24562
Version ATEX : nous consulter

GÉNÉRALITÉS

Tube en aluminium, magnétique, amortissement pneumatique et écrou de tige en standard (acier zingué). Montage des capteurs C20** sur les tirants avec fixation.

FONCTIONNEMENT

Fluide : air comprimé, filtré 5µm, lubrifié ou non
Pression d'utilisation : maxi 10 bar
Température :
maxi +80°C
mini -20°C (air sec)
VITON® : maxi +150°C

MATÉRIAUX

Tube : aluminium anodisé
Tige : acier chromé ou inox
Tirants : acier chromé
Fonds : aluminium moulé
Joints : polyuréthane + NBR ou VITON®
Bague de guidage : bronze fritté

CARACTÉRISTIQUES
Ø 32 à 100 mm
Conformes aux normes
ISO 15552 - VDMA 24562

GÉNÉRALITÉS
Profilé aluminium, magnétique, amortissement pneumatique.
Tige et écrou de tige en inox.
Montage des capteurs C20** sur le profilé avec fixation.

FONCTIONNEMENT
Fluide : air comprimé, filtré 5µm, lubrifié ou non
Pression d'utilisation : maxi 10 bar
Température :
maxi +80°C
mini -20°C (air sec)
VITON® : maxi +150°C

MATÉRIAUX
Profilé : aluminium anodisé
Tige : inox
Fonds : aluminium verni époxy
Joints : polyuréthane + NBR ou VITON®
Bague de guidage : bronze fritté

I	D	2	X	0	6	3	0	5	0	0	*

Famille de produit
I : vérin ISO 15552

Fonction
D : double effet

Caractéristique de la tige
2 : tige acier inox 316
4 : tige traversante acier inox 316

Configuration
X : tout inox
XE : tout inox

Option
W : joints de nez VITON®

Course
Toutes courses : maxi 2000 mm

Diamètre
Ø 32 à 200 mm

I D 2 X

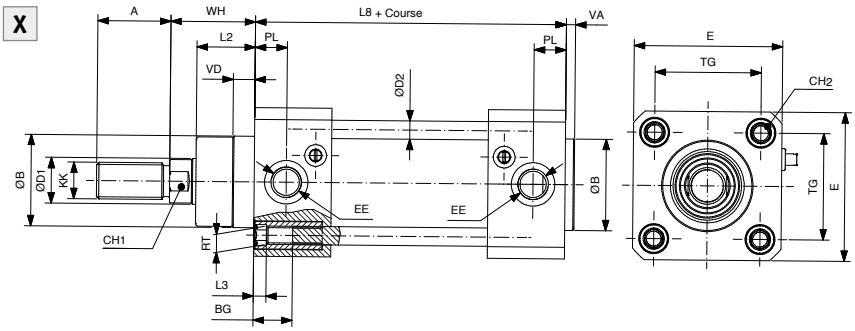

I D 4 X

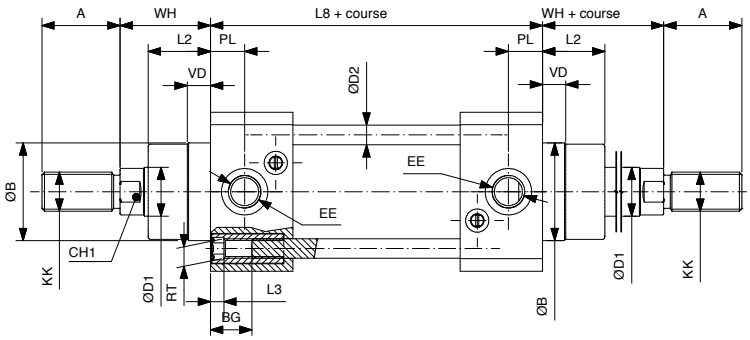

Ø	øD1	øD2	KK	A	øB	VD	VA	L2	RT	BG	L3	TG	EE	PL	WH	L8	E	CH1	CH2
32	12	6	M10x1,25	22	30	9,5	4	18	M6	16,5	5	32,5	G1/8"	13	26	94	47	10	6
40	16	6	M12x1,25	24	35	9,5	4	22	M6	16,5	5	38	G1/4"	14	30	105	54	13	6
50	20	8	M16x1,5	32	40	9,5	4	25,5	M8	17,5	5	46,5	G1/4"	14	37	106	63	17	8
63	20	8	M16x1,5	32	45	9,5	4	25	M8	17,5	5	56,5	G3/8"	16	37	121	74	17	8
80	25	10	M20x1,5	40	45	10	4	35	M10	17,5	-	72	G3/8"	17	46	128	93,5	22	-
100	25	10	M20x1,5	40	55	10	4	38	M10	17,5	-	89	G1/2"	18	51	138	110	22	-
125	32	12	M27x2	54	60	11	6	46	M12	20	-	110	G1/2"	18	65	160	137,5	27	-
160	40	16	M36X2	72	65	21,5	6	50	M16X2	22,5	-	140	G3/4"	22,5	80	179,5	180	36	30
200	40	16	M36X2	72	75	26,5	6	50	M16X2	22,5	-	175	G3/4"	22,5	95	180	220	36	30

sopra pneumatic.com

8	1	M	V	D	80	AJ	1	0	0	0

Famille de produit
81 : vérin ISO 15552

Anneau
MVD : magnétique, tube alu profilé à oreilles

Diamètre
Ø40 à 125
(le Ø en mm est précisé)

Versions
A : amorti (sandard)
J : Nez inox dévissable

Course
maxi : 3000 mm

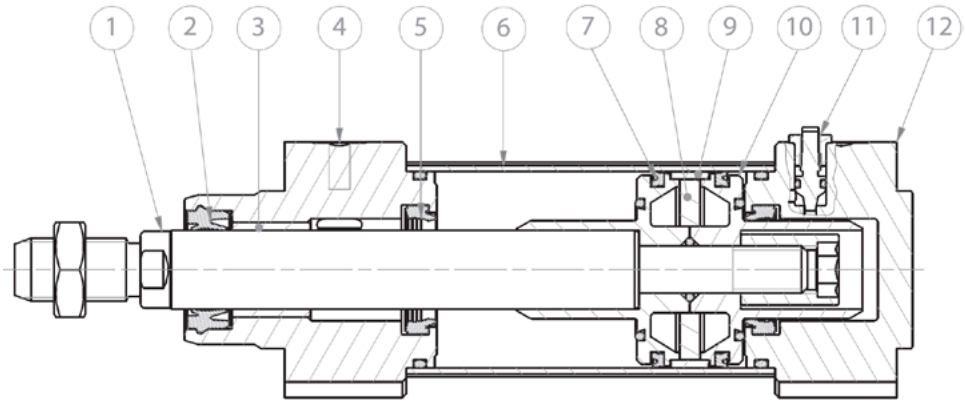

MATÉRIAUX

1 Tige : Inox 304
2 Joint de tige : PU P5600 FDA
3 Bague de guidage : Bronze fritté
4 - 12 Flasques AV + AR : Inox 304
5 Joints d'amortis : PU
6 Tube : Aluminium anodisé
7 Joints de piston : NBR
8 Aimant : ferrite
9 Bague de guidage : PBT+PTFE
10 Piston : Aluminium
11 : Vis d'amortis : Inox 304

CARACTÉRISTIQUES

Ø 40 à 125 mm
Conforme à la norme
ISO 15552
Version ATEX : nous consulter

GÉNÉRALITÉS

Nez inox dévissable
Tube en aluminium, magnétique, amortissement pneumatique et écrou de tige en inox.
Montage des capteurs C20** avec fixation

FONCTIONNEMENT

Fluide : air filtré 5µm, lubrifié ou non
Pression d'utilisation : maxi 10 bar
Température :
maxi +80°C
mini -20°C
VITON® : maxi +150°C

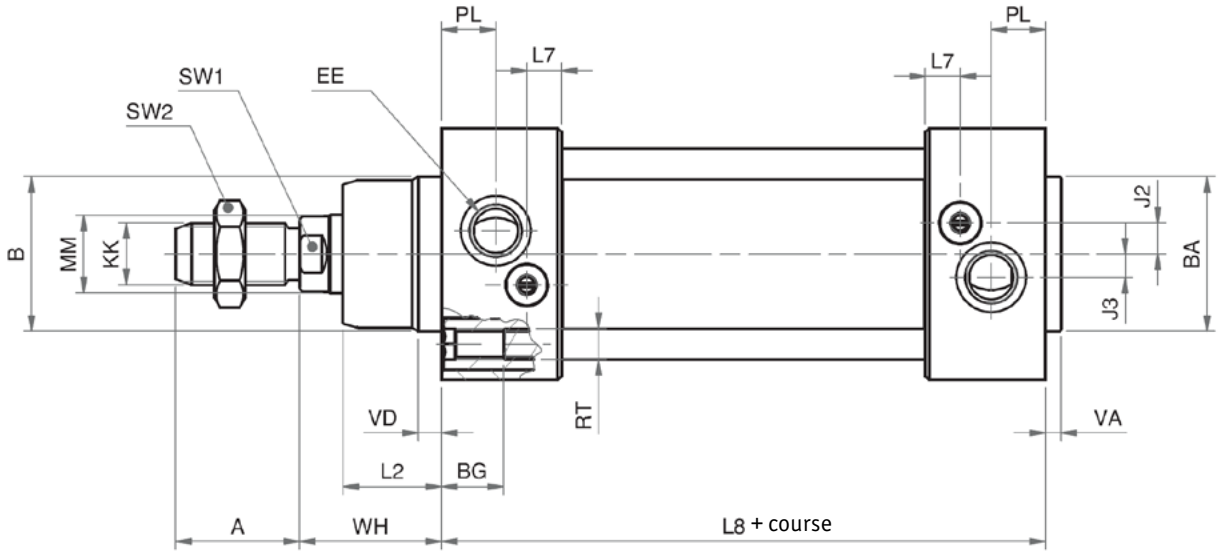

Ø	A	ØB	ØBA	BG	ØD2	E	EE	J2	J3	KK	L2	L7	L8+	ØMM	PL	RT	SW1	SW2	TG	VA	VD	WH
32	22	30	30	16	6	48	G1/8"	6,6	5,3	M10x1,25	18	7,2	94	12	13	M6	10	17	32,5	4	5	26
40	24	35	35	16	6	52	G1/4"	8,5	5	M12x1,25	22	9,2	105	16	14	M6	13	19	38	4	5	30
50	32	40	40	16	8	65	G1/4"	8	6	M16x1,5	25,5	9	106	20	14	M8	17	24	46,5	4	6	37
63	32	45	45	16	8	75	G3/8"	10	6,5	M16x1,5	26	9,5	121	20	16	M8	17	24	56,5	4	6	37
80	40	45	45	18	10	95	G3/8"	8	8	M20x1,5	32	11	128	25	16	M10	22	30	72	4	7	46
100	40	55	55	18	10	115	G1/2"	15	7	M20x1,5	38	12	138	25	18	M10	22	30	89	4	7	51
125	54	32	60	60	20	12	G1/2"	13	7	M16	46	12	160	32	18	M12	27	41	110	10	65	65

VERSION NEZ INOX DÉVISSABLE

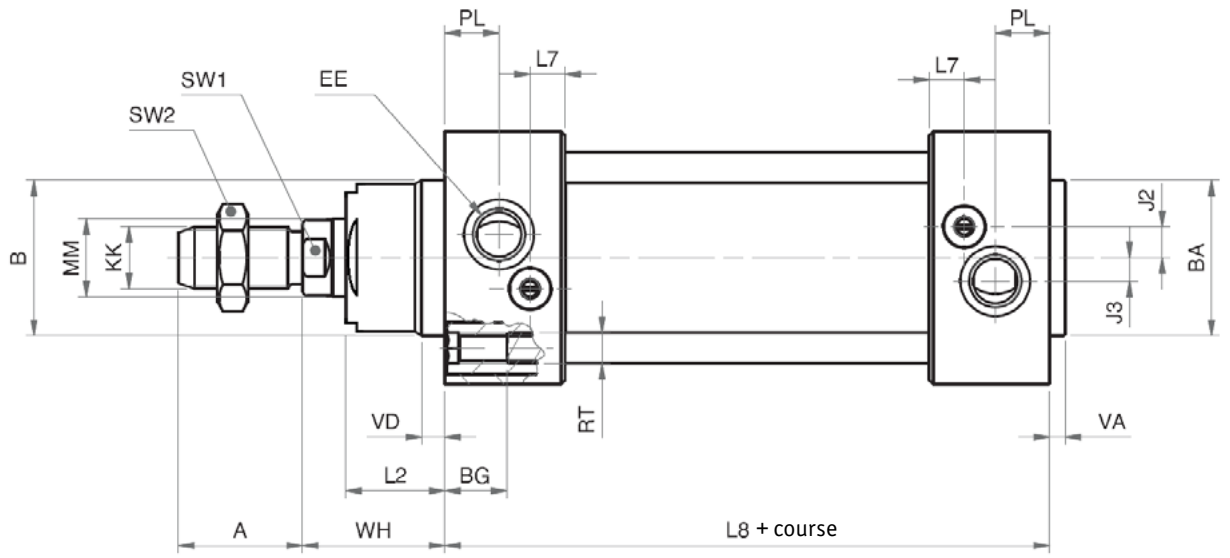

sopra pneumatic.com

I D 2 A 0 6 3 0 5 0 0 *

Famille de produit
I : vérin ISO 15552

Fonction
D : double effet

Caractéristique de la tige
2 : tige acier inox en standard
4 : tige traversante acier inox

Configuration
A : fonderies verni expoxy

Option
B : avec surlongueur pour bloqueur
E : écrou de tige inox
V : joint VITON® non magnétique
X : vis des fonderies inox
W : joint de nez VITON®
R : joint racleurs

Course
Double effet : maxi 3000 mm

Diamètre
Ø 32 à 100 mm

I D 2 A

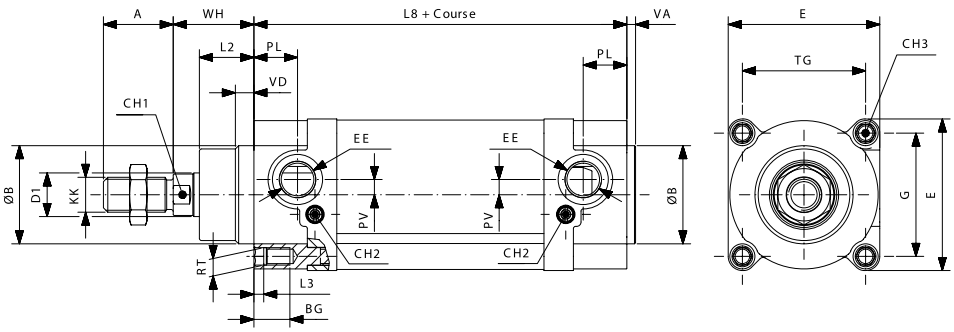

Ø	øD1	A	KK	øB	VD	VA	L2	RT	BG	L3	TG	EE	PL	WH	L8	E	CH1	CH2	CH3
32	12	22	M10x1,25	30	9,5	4	18	M6	16,5	5	32,5	G1/8"	12,5	26	94	47	10	2,5	6
40	16	24	M12x1,25	35	9,5	4	22	M6	16,5	5	38	G1/4"	14	30	105	54	13	2,5	6
50	20	32	M16x1,5	40	9,5	4	25,5	M8	17,5	5	46,5	G1/4"	14	37	106	63	17	2,5	8
63	20	32	M16x1,5	45	9,5	4	25	M8	17,5	5	56,5	G3/8"	16,5	37	121	74	17	2,5	8
80	25	40	M20x1,5	45	10	4	35	M10	17,5	-	72	G3/8"	17	46	128	93,5	22	4	6
100	25	40	M20x1,5	55	10	4	38	M10	17,5	-	89	G1/2"	18	51	138	110	22	4	6

CARACTÉRISTIQUES
Ø 32 à 200 mm
TOUT INOX
Conformes à la norme
ISO 15552

GÉNÉRALITÉS
Magnétique, amortissement pneumatique et écrou de tige en standard (acier inox). Montage des capteurs C20** sur les tirants avec fixation.

FONCTIONNEMENT
Fluide : air comprimé, filtré 5µm lubrifié ou non
Pression d'utilisation : maxi 10 bar
Température :
maxi +80°C
mini -20°C (air sec)
VITON® : maxi +150°C

MATÉRIAUX
Tube : inox 304
Tige : acier inox 316
Tirants : inox 316
(à partir du ø 125 inox 304)
Fonds : inox 304
Joints : polyuréthane + NBR
Bague de guidage : bronze fritté

CARACTÉRISTIQUES

Ø 32 à 63 mm

Ø 80 mm sur demande

Entraxe de fixation conforme à la norme **ISO 15552**

GÉNÉRALITÉS

Profilé aluminium, magnétique, amortissement pneumatique.
Montage des capteurs C20** dans le profilé.

FONCTIONNEMENT

Fluide : air comprimé, filtré 5µm lubrifié ou non
pression d'utilisation : maxi 10 bar
Température : maxi +80°C
mini -20°C (air sec)

MATÉRIAUX

Profilé : aluminium anodisé
Tige : acier chromé ou inox
Fonds : aluminium moulé
Joints : polyuréthane + NBR
Bague de guidage : bronze fritté

I	D	1	B	0	6	3	0	5	0	0

Famille de produit
I : vérin entraxe ISO

Fonction
D : double effet

Caractéristique de la tige
1 : double tige acier chromé
2 : double tige acier inox

Course
Toutes courses : maxi 500 mm

Diamètre
Ø 32 à 63 mm
Ø 80 mm sur demande

Configuration
B : double tige antirotation

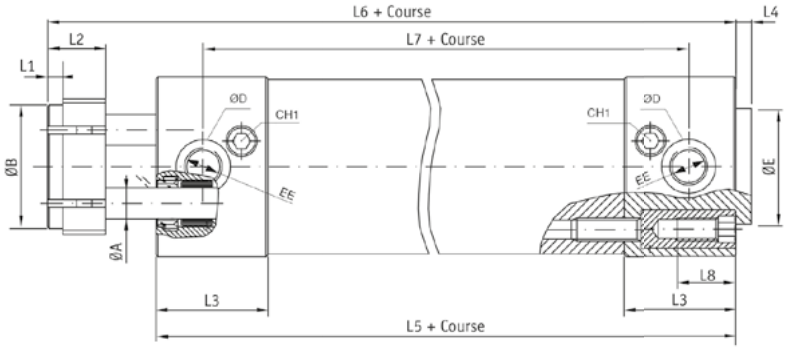

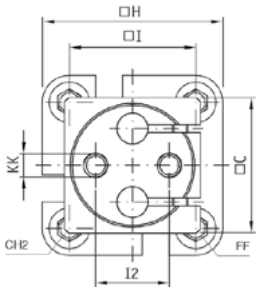

Ø	øA	øB	C	øD	L1	L2	L3	L4	L5	L6	L7	L8	I	I2	EE	FF	KK	H	CH1	CH2	øE
32	8	32	35	14	4	15	28,8	4	100	128	76	16,5	32,5	19	G1/8"	M6	M6	46,5	3	6	30
40	10	40	45	19	4	15	33	4	114	142	88	16,5	38	22,5	G1/4"	M6	M8	53	3	6	35
50	12	50	55	19	5	18	34	4	116	151	88	17,5	46,5	30	G1/4"	M8	M8	65	3	8	40
63	16	63	65	22,7	5	22	35,2	4	124	161	96	17,5	56,5	38	G3/8"	M8	M10	75	3	8	45

sopra pneumatic.com

Vérins ISO 15552 | Série A1R antirotation

A | | 1 | R | 3 | 0 | 0 | 0 | M | 0 | 1 | 0 | 0

Famille de produit
A : vérin ISO 15552

Configuration
: Double effet
B : Tige passante
C : Tandem fond
D : Tandem 2 pistons
E : Tandem 2 pistons
F : Tandem tige 3-4 positions
T : Tube rond et tirants
V : Tube profilé à oreilles

Diamètre
1 : 32 mm
2 : 40 mm
3 : 50 mm
4 : 63 mm
5 : 80 mm
6 : 100 mm
7 : 125 mm

Options
R : Anti-rotation

Course
maxi : 3000 mm

Matériaux
M : Visserie inox
P : Joint de tige P5600
R : Joint de tige E8
S : Joint de tige EW
V : Joint de tige Viton®
W : Haute température *
X : Tige inox 304 chromé
Y : Tige inox 316

Course 2
maxi : 3000 mm

Le système anti-rotation est interne

Les dimensions externes sont conformes à l'ISO 15552

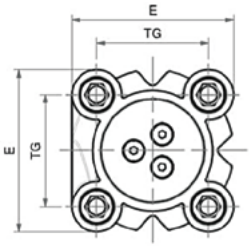

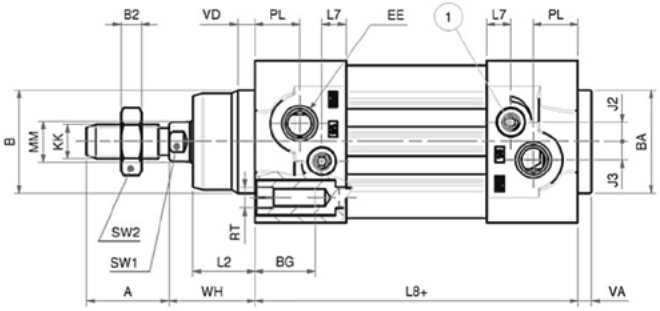

(1) VIS D'AMORTIS PNEUMATIQUE

Ø	A	AF	ØB	ØBA	BG	E	EE	J2	J3	KF	KK	L2	L7	L8+	ØMM	PL	RT	SW1	SW2	TG	VA	VD	WH
32	22	12	30	30	16	47	G1/8"	5,7	5,3	M6	M10x1,25	18	7	94	12	13	M6	10	17	32,5	4	5	26
40	24	12	35	35	16	54,5	G1/4"	7,3	5	M8	M12x1,25	22	9,2	105	16	14	M6	13	19	38	4	5	30
50	32	16	40	40	16	65	G1/4"	7	6	M8	M16x1,5	25,5	9	106	20	14	M8	17	24	46,5	4	6	37
63	32	16	45	45	16	75	G3/8"	8	7,5	M10	M16x1,5	26	8	121	20	16	M8	17	24	56,5	4	6	37

CARACTÉRISTIQUES

Ø 32 à 125 mm
Conformes aux normes
ISO 15552
Version ATEX : nous consulter

GÉNÉRALITÉS

Tube en aluminium, magnétique, amortissement pneumatique et écrou de tige en standard (acier zingué). Montage des capteurs C20** avec fixation.

FONCTIONNEMENT

Fluide : air comprimé, filtré 5µm, lubrifié ou non
Pression d'utilisation : maxi 10 bar
Température :
maxi +80°C
mini -20°C (air sec)
VITON® : maxi +150°C

MATÉRIAUX

Tube : aluminium anodisé
Tige : acier chromé ou inox
Flasques : aluminium moulé
Segment porteur : PBT+PTFE
Piston : Aluminium
Joints : polyuréthane + NBR ou VITON®
Vis d'amorti : Acier nickelé
Vis : Acier zingué (Inox A2)
Bague de guidage : bronze fritté

Schéma fixation vérins iso 15552

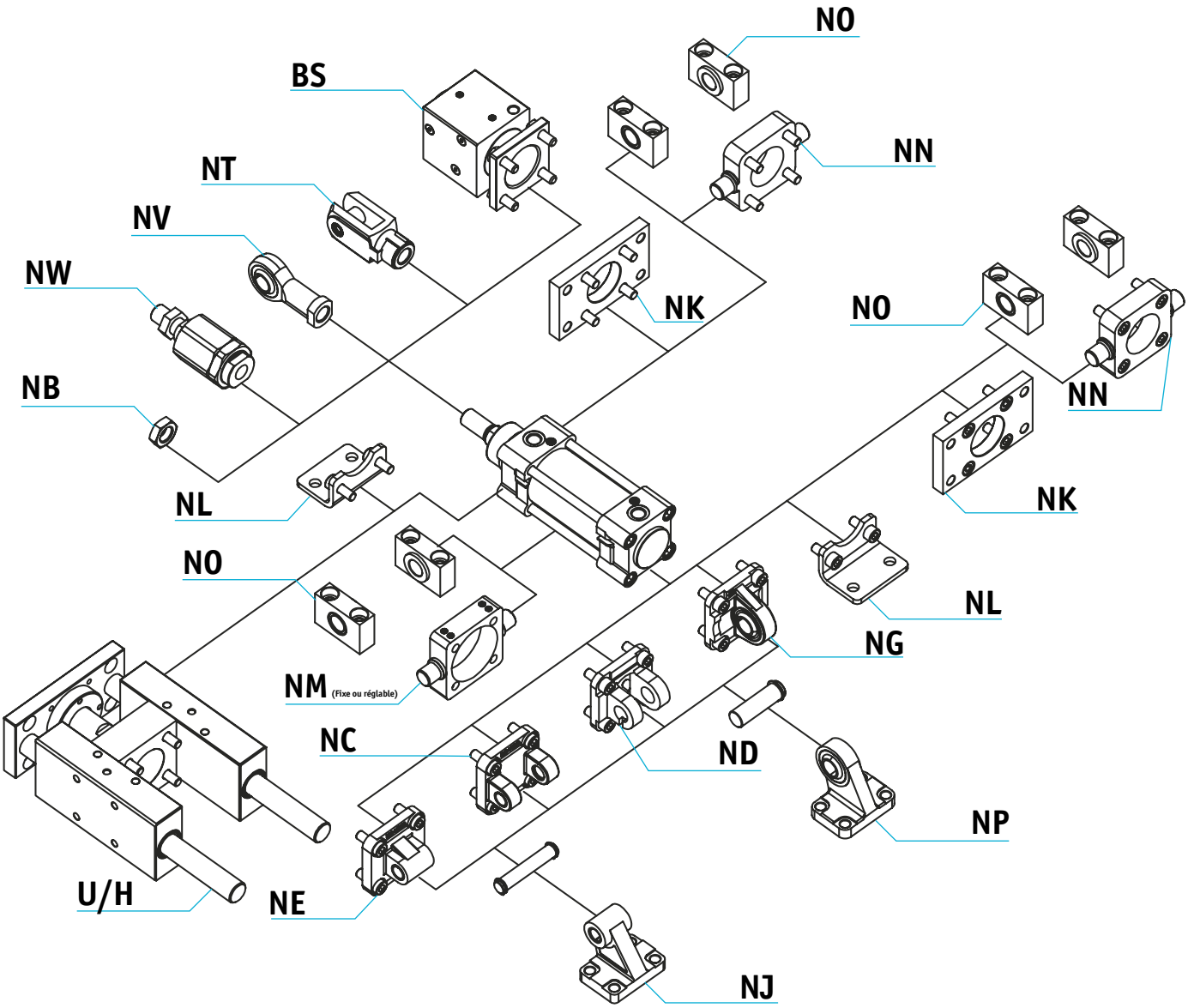

Ø	acier	inox	D	A	B	øD1	N	L1	L	E	øD2	M(kg)
32	NT032	NT032X	M10X1,25	10	20	10	20	40	52	15	18	0,090
40	NT040	NT040X	M12X1,25	12	24	12	24	48	62	18	20	0,153
50	NT063	NT063X	M16X1,50	16	32	16	32	64	83	24	26	0,317
63	NT063	NT063X	M16X1,50	16	32	16	32	64	83	24	26	0,317
80	NT100	NT100X	M20X1,50	20	40	20	40	80	105	30	34	0,680
100	NT100	NT100X	M20X1,50	20	40	20	40	80	105	30	34	0,680
125	NT125	NT125X	M27X2,00	30	55	30	54	110	148	38	48	1,460
160	NT200	NT200X	M36X2,00	35	70	35	72	144	188	40	60	3,270
200	NT200	NT200X	M36X2,00	35	70	35	72	144	188	40	60	3,270
250	NT250	-	M42X2,00	40	85	40	84	168	232	63,5	70	-
320	NT320	-	M48X2,00	50	96	50	96	192	265	73	82	-

NT CHAPE FEMELLE DE TIGE (AP2)

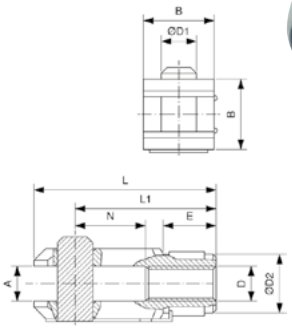

Ø	acier	inox	d	d3	B	C1	D1	d2	h1	d5	d1	L3	L4	L7	W	a°	M(kg)
32	NV032	NV032X	10	M10x1,25	14	10,5	12,9	28	43	19	43	20	57	15	17	13°	0,075
40	NV040	NV040X	12	M12X1,25	16	12	15,4	32	50	22	50	22	66	17	19	13°	0,112
50	NV063	NV063X	16	M16X1,50	21	15	19,3	42	64	27	64	28	85	23	22	15°	0,222
63	NV063	NV063X	16	M16X1,50	21	15	19,3	42	64	27	64	28	85	23	22	15°	0,222
80	NV100	NV100X	20	M20X1,50	25	18	24,3	50	77	34	77	33	102	27	30	14°	0,406
100	NV100	NV100X	20	M20X1,50	25	18	24,3	50	77	34	77	33	102	27	30	14°	0,406
125	NV125	NV125X	30	M27X2,00	37	25	34,8	70	110	50	110	51	145	36	41	17°	1,119
160	NV200	N200X	35	M36X2,00	43	28	37,7	80	125	58	125	56	165	41	50	16°	1,595
200	NV200	NV200X	35	M36X2,00	43	28	37,7	80	125	58	125	56	165	41	50	16°	1,595

NV ROTULE FEMELLE DE TIGE (AP6)

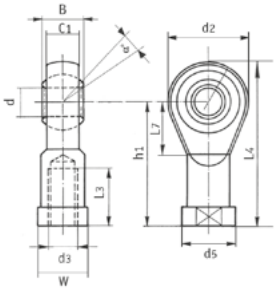

Ø	acier	A	B	C	D	E	øF	øG	øH	L	M	ß°	M(kg)
32	NW032	M10X1,25	71,5	20	7,5	35	14	22	32	2	22	8°	0,220
40	NW040	M12X1,25	75,5	24	7,5	35	14	22	32	2	22	8°	0,230
50	NW063	M16X1,50	104	32	10	53	22	32	45	2	30	6°	0,660
63	NW063	M16X1,50	104	32	10	53	22	32	45	2	30	6°	0,660
80	NW100	M20X1,50	119	40	10	53	22	32	45	2	37	6°	0,700
100	NW100	M20X1,50	119	40	10	53	22	32	45	2	37	6°	0,700
125	NW125	M27X2,00	147	54	10	60	32	57	70	2	48	8°	2,060

NW COMPENSATEUR D'ALIGNEMENT

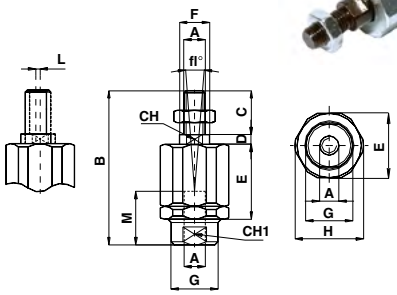

COMPENSATEUR D'ALIGNEMENT COURT — KU

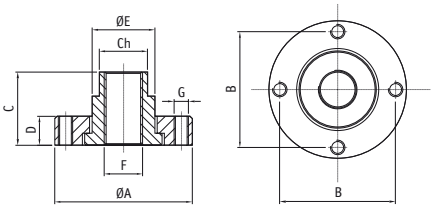

Ø	acier	øA	B	C	D	øE	F	G	Ch
32	KU0017032	38	31	19	11	17	M10x1,25	M5	15
40	KU0017040	38	31	19	11	17	M12x1,25	M5	15
50	KU0017050	57	48	27	12	26	M16x1,5	M6	20
63	KU0017050	57	48	27	12	26	M16x1,5	M6	20
80	KU0017080	63	54	27	12	32	M20x1,5	M6	26
100	KU0017080	63	54	27	12	32	M20x1,5	M6	26

CHAPE ARRIÈRE FEMELLE (MP2) — NC

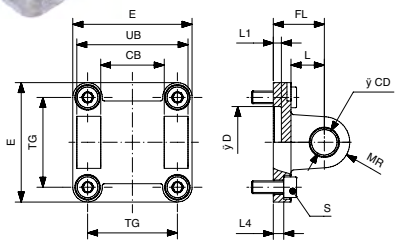

Ø	alu.	inox	acier	TG	CB	UB	øCD	FL	L	øD	L1	L4	S	MR	E
32	NC032A	NC032AX	NC032AC	32,5	26	45	10	22	13	30	5	5,5	M6x20	10	45
40	NC040A	NC040AX	NC040AC	38	28	52	12	25	16	35	5	5,5	M6x20	12	52
50	NC050A	NC050AX	NC050AC	46,5	32	60	12	27	16	40	5	6,5	M8x20	12	65
63	NC063A	NC063AX	NC063AC	56,5	40	70	16	32	21	45	5	6,5	M8x20	16	75
80	NC080A	NC080AX	NC080AC	72	50	90	16	36	22	45	5	10	M10x25	16	95
100	NC100A	NC100AX	NC100AC	89	60	110	20	41	27	55	5	10	M10x25	20	115
125	NC125A	NC125AX	NC125AC	110	70	130	25	50	30	60	7	10	M12x25	25	140
160	NC160A	NC160AX	NC160AC	140	90	170	30	55	35	65	7	10	M16x30	25	160
200	NC200A	NC200AX	NC200AC	175	90	170	30	60	35	75	7	11	M16x30	25	220
250	NC250A	-	NC250AC	220	110	200	40	70	59	90	-	11	M20x35	41	268
320	NC320A	-	NC320AC	270	120	220	45	80	65	110	-	15	M24x40	45	340

CHAPE FEMELLE ÉTROITE (DIN) (AB6) — ND

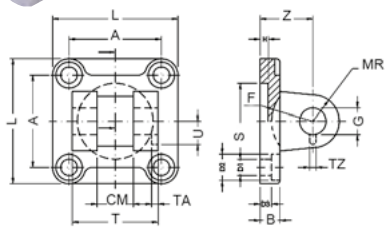

Ø	alu.	inox	L	T	CM	A	Z	H	B	D3	S	G	MR	D1	D2	TA	TZ	LI	F
32	ND032A	ND032AX	45	34	14	32,5	22	5	9	5,5	30	10	10	6,6	11	3	3,3	11,5	17
40	ND040A	ND040AX	52	40	16	38	25	5	9	5,5	35	12	12	6,6	11	4	4,3	12	20
50	ND050A	ND050AX	65	45	21	46,5	27	5	11	6,5	40	16	14	9	15	4	4,3	14	22
63	ND063A	ND063AX	75	51	21	56,5	32	5	11	6,5	45	16	18	9	15	4	4,3	14	25
80	ND080A	ND080AX	95	65	25	72	36	5	14	10	45	20	20	11	18	4	4,3	16	30
100	ND100A	ND100AX	115	75	25	89	41	5	14	10	55	20	22	11	18	4	6,3	16	32
125	ND125A	-	140	97	37	110	50	7	20	10	60	30	25	14	20	6	6,3	24	42
160	ND160A	-	180	122	43	140	55	7	20	10	65	35	30	18	26	6	6,3	26,5	46
200	ND200A	-	220	122	43	175	60	7	25	11	75	35	30	18	26	6	6,3	26,5	49

Ø	alu.	inox	acier	TG	EW	øCD	FL	L	øD	L1	L4	S	MR	E
32	NE032	NE032X	NE032C	32,5	26	10	22	13	30	5	5,5	M6x20	10	45
40	NE040	NE040X	NE040C	38	28	12	25	16	35	5	5,5	M6x20	12	52
50	NE050	NE050X	NE050C	46,5	32	12	27	16	40	5	6,5	M8x20	12	65
63	NE063	NE063X	NE063C	56,5	40	16	32	21	45	5	6,5	M8x20	16	75
80	NE080	NE080X	NE080C	72	50	16	36	22	45	5	10	M10x25	16	95
100	NE100	NE100X	NE0100C	89	60	20	41	27	55	5	10	M10x25	20	115
125	NE125	NE125X	NE125C	110	70	25	50	30	60	7	10	M12x25	25	140
160	NE160	NE160X	NE032C	140	90	30	55	35	65	7	10	M16x30	25	180
200	NE200	-	NE200C	175	90	30	60	35	75	7	11	M16x30	25	220
250	NE250	-	-	220	110	40	70	47	90	-	11	M20x35	41	268
320	NE320	-	-	270	120	45	80	52	110	-	14	M24x40	45	340

NE — CHAPE ARRIÈRE MÂLE (MP4)

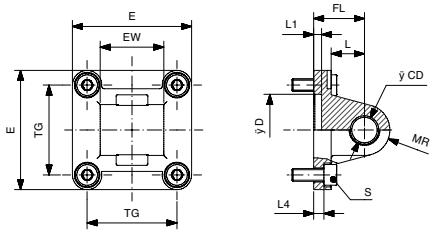

Ø	alu.	inox	TG	øCX	DL	L	EX	EP	L3	R1	S	L4	øD	L1	E	MS
32	NG032	NG032X	32,5	10	22	12	14	10,5	-	-	M6x20	5,5	30	5	45	16
40	NG040	NG040X	38	12	25	15	16	12	-	-	M6x20	5,5	35	5	52	19
50	NG050	NG050X	46,5	16	27	15	21	15	51	19	M8x20	6,5	40	5	65	21
63	NG063	NG063X	56,5	16	32	20	21	15	-	-	M8x20	6,5	45	5	75	24
80	NG080	NG080X	72	20	36	20	25	18	74	24	M10x25	10	45	5	95	28
100	NG100	NG100X	89	20	41	25	25	18	-	-	M10x25	10	55	5	115	30
125	NG125	NG125X	110	30	50	30	37	25	-	-	M12x25	10	60	7	140	40
160	NG160	-	140	35	55	35	43	28	-	-	M16x30	10	65	7	180	45
200	NG200	-	175	35	60	35	43	28	-	-	M16x30	11	75	7	220	48

NG — CHAPE ARRIÈRE MÂLE ROTULÉE (MP6)

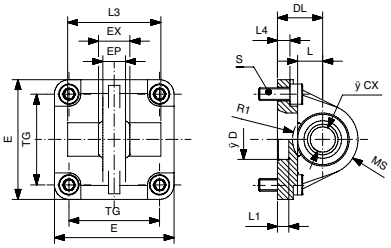

Ø	alu.	inox	acier	CK	EM	BR	PH	GL	øHB	LB	BT	TE	RA	øD	LD	UL	UR	EA
32	NJ032	NJ032X	NJ032C	10	26	10	32	21	6,6	6,4	8	38	18	21	3	51	31	10
40	NJ040	NJ040X	NJ040C	12	28	11	36	24	6,6	8,4	10	41	22	21	3	54	35	15
50	NJ050	NJ050X	NJ050C	12	32	13	45	33	9	10,4	12	50	30	21	3	65	45	16
63	NJ063	NJ063X	NJ063C	16	40	15	50	37	9	12,4	14	52	35	21	3	67	50	16
80	NJ080	NJ080X	NJ080C	16	50	15	63	47	11	11,5	14	66	40	21	3	86	60	20
100	NJ100	NJ100X	NJ100C	20	60	19	71	55	11	14,5	17	76	50	11	3	96	70	20
125	NJ125	NJ125X	NJ125C	25	70	22,5	90	70	14	16,8	20	94	60	21	3	124	90	30
160	NJ160	-	-	30	90	31,5	115	97	14	21	25	118	88	31	5	156	126	36
200	NJ200	-	-	30	90	31,5	135	105	18	26	30	122	90	31	5	162	130	40

NJ — CHAPE ARRIÈRE MÂLE ÉQUERRE (AB3)

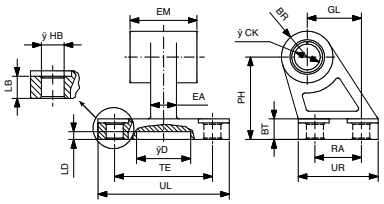

Ø	alu.	Q	BG	H	I	L	M	N	O	S	R	BQ	G
32	NH032	7	20	37	18	8	32	25	41	9	19	26	10
40	NH040	9	32	54	25	10	45	32	52	14	25,5	28	12
50	NH050	9	32	54	25	10	45	32	52	14	25,5	32	12
63	NH063	11	50	75	32	12	63	40	63	14	32	40	16
80	NH080	11	50	75	32	12	63	40	63	14	32	50	16
100	NH100	14	70	103	40	17	90	50	80	22	42	60	20
125	NH125	14	70	103	40	17	90	50	80	22	46	70	25
160	NH200	18	110	154	50	20	140	63	110	26	53,5	89	30
200	NH200	18	110	154	50	20	140	63	110	26	53,5	89	30

NH — CHAPE ARRIÈRE MÂLE ÉQUERRE (ISO)

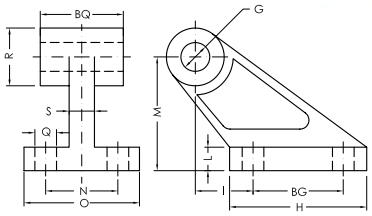

CHAPE AR.MÂLE ÉQUERRE ROTULÉE (AB5) NP

Ø	acier	alu	inox	Q	P	BG	BH	BI	BL	BM	BN	BO	EN	ER	BQ	D	H	S	F
32	NP032C	NP032	NP032X	6,6	11	18	31	21	10	32	38	51	14	15	10,5	10	8,5	20	3
40	NP040C	NP040	NP040X	6,6	11	22	35	24	10	36	41	54	16	18	12	12	8,5	20	3
50	NP050C	NP050	NP050X	9	15	30	45	33	12	45	50	65	21	20	15	16	10,5	20	3
63	NP063C	NP063	NP063X	9	15	35	50	37	12	50	52	67	21	23	15	16	10,5	20	3
80	NP080C	NP080	NP080X	11	18	40	60	47	14	63	66	86	25	27	18	20	11,5	20	3
100	NP100C	NP100	NP100X	11	18	50	70	55	15	71	76	96	25	30	18	20	12,5	20	3
125	NP125C	-	NP125X	13,5	20	60	60	70	20	90	94	124	37	40	25	30	17	20	3

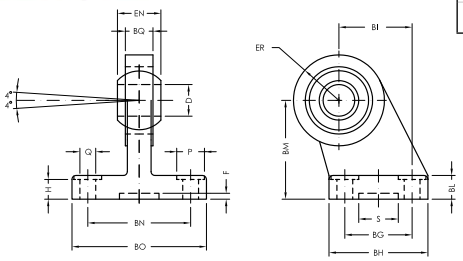

BRIDE AVANT/ARRIÈRE (MF1-MF2) NK

Ø	acier	TG	øD	øFB	R	TF	L4	S	UF	E	MF
32	NK032	32,5	30	7	32	64	5	M6x20	80	45	10
40	NK040	38	35	9	36	72	5	M6x20	90	52	10
50	NK050	46,5	40	9	45	90	6,5	M8x20	110	65	12
63	NK063	56,5	45	9	50	100	6,5	M8x20	120	75	12
80	NK080	72	45	12	63	126	9	M10x25	150	95	16
100	NK100	89	55	14	75	150	9	M10x25	170	115	16
125	NK125	110	60	16	90	180	10,5	M12x25	205	140	20
160	NK160	140	65	18	115	230	9,5	M16x30	260	180	20
200	NK200	175	75	22	135	270	12,5	M16x30	300	220	25

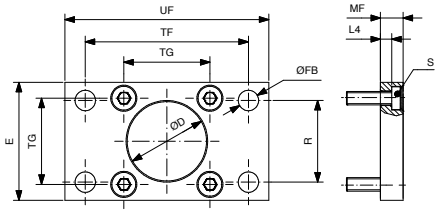

ÉQUERRE DE FIXATION (MS1) NL

Ø	acier	inox	TG	TG2	AH	R2	øAB	AO	AU	TR	AT	S	L7	E
32	NL032	NL032X	32,5	16,25	32	15	7	11	24	32	4	M6x16	30	45
40	NL040	NL040X	38	19	36	17,5	10	8	28	36	4	M6x16	30	52
50	NL050	NL050X	46,5	23,25	45	20	10	15	32	45	5	M8x20	36	65
63	NL063	NL063X	56,5	28,25	50	22,5	10	13	32	50	5	M8x20	35	75
80	NL080	NL080X	72	36	63	22,5	12	14	41	63	6	M10x20	47	95
100	NL100	NL100X	89	44,5	71	27,5	14,5	16	41	75	6	M10x20	53	115
125	NL125	-	110	55	90	30	16,5	25	45	90	8	M12x25	70	140
160	NL160	-	140	70	115	32,5	18,5	15	60	115	10	M16x30	100	180
200	NL200	-	175	87,5	135	37,5	24	30	70	135	12	M16x30	109	220

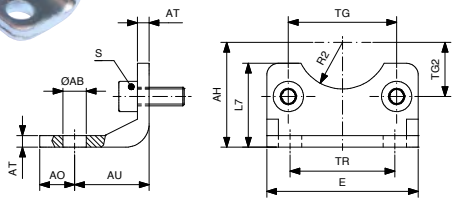

ÉQUERRE HAUTE DE FIXATION (MS3) NQ

Ø	acier	A	B	C	D	E	F	M	O	S	U	V
32	NQ032	32,5	8	32	7	45	32	54,5	7	30	24	35
40	NQ040	38	8	36	7	52	36	62	9	35	28	40
50	NQ050	46,5	10	45	9	65	45	77,5	9	40	32	45
63	NQ063	56,5	10	50	9	75	50	87,5	9	45	32	45
80	NQ080	72	12	63	11	95	63	110,5	12	45	41	55
100	NQ100	89	12	75	11	115	71	128	14	55	41	56
125	NQ125	110	16	90	14	140	91	161	16	60	45	68
160	NQ160	140	20	115	18	180	115	205	18	65	60	82
200	NQ200	175	20	135	18	220	135	245	22	75	70	90

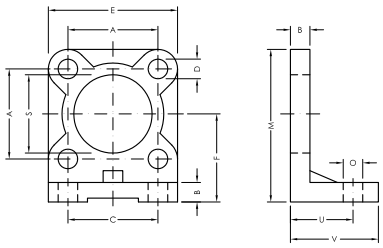

sopra pneumatic.com

Ø	acier	A	AE	AL	AH	AG	AF	AN	B	F	G	L	R
32	NN032	32,5	46	15	12	12	50	30	6,5	6,5	-	6	1
40	NN040	38	59	20	16	16	63	35	9	6,5	10,5	6	1,5
50	NN050	46,5	69	20	16	16	75	40	9	8,5	13,5	8	1,6
63	NN063	56,5	84	25	20	20	90	45	11,5	8,5	13,5	8	1,6
80	NN080	72	102	25	20	20	110	45	11,5	10,5	16,5	10	1,6
100	NN100	89	125	30	25	25	132	55	14	10,5	16,5	10	2
125	NN125	110	155	32	25	25	160	133	16	13,5	20	10	2
160	NN160	140	190	40	32	32	200	170	20	17	25	10	2,5
200	NN200	175	240	40	32	32	250	211	20	17	25	10	2,5

Livré sans vis

NN TOURILLON DE NEZ

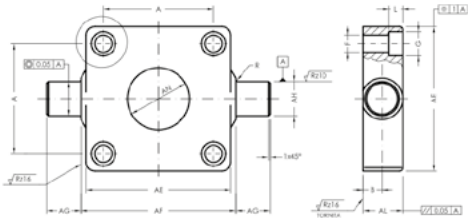

Ø	acier	inox	A	TM	TL	TK	TD	D	D1	UW	CH
32	NM032T	NM032X	32,5	50	12	15	12	37	6,25	46	M5
40	NM040T	NM040X	38	63	16	20	16	46	6,25	59	M5
50	NM050T	NM050X	46,5	75	16	20	16	56	8,25	69	M6
63	NM063T	NM063X	56,5	90	20	25	20	69	8,25	84	M6
80	NM080T	NM080X	72	110	20	25	20	87	10,25	102	M8
100	NM100T	NM100X	89	132	25	30	25	107	10,25	125	M8
125	NM125T	NM125X	110	160	25	32	25	133	12,25	155	M10
160	NM160	NM160X	140	200	32	40	32	170	16,25	190	M16
200	NM200	NM200X	175	250	32	40	32	211	16,25	240	M16

NM...T TOURILLON RÉGLABLE SUR TIRANTS (MT4)

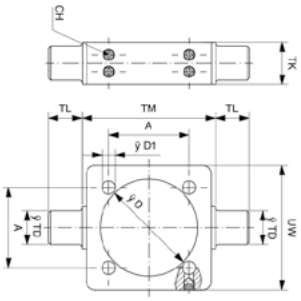

Ø	acier	A	AE	AL	AH	AG	AF	AN	R	M
32	NM032F	32,5	46	15	12	12	50	37	1	M6
40	NM040F	38	59	20	16	16	63	46	1,5	M6
50	NM050F	46,5	69	20	16	16	75	56	1,6	M8
63	NM063F	56,5	84	25	20	20	90	69	1,6	M8
80	NM080F	72	102	25	20	20	110	87	1,6	M10
100	NM100F	89	125	30	25	25	132	107	2	M10
125	NM125F	110	155	32	25	25	160	133,5	2	M12
160	NM160F	140	190	40	32	32	200	171	2,5	M16
200	NM200F	175	240	40	32	32	250	211	2,5	M16

Cote à préciser à la commande

NM...F TOURILLON FIXE SUR TIRANTS (MT4)

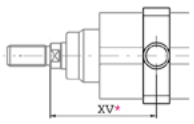

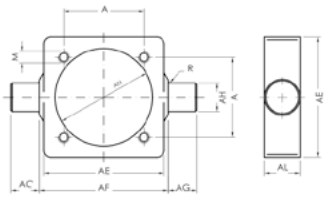

Ø	acier	A	TM	TL	TK	ØTD	UW	CH1	CH2
32	NM032ID	45	50	11,5	25	12	65	3	3
40	NM040ID	51,8	63	16	25	16	75	3	4
50	NM050ID	60,7	75	16	30	16	95	3	5
63	NM063ID	72,2	90	20	30	20	105	3	5
80	NM080ID	91,2	110	20	30	20	130	3	5
100	NM100ID	108,2	132	24,5	40	25	145	4	6
125	NM125ID	135,3	160	24,5	40	25	176	4	6

NM...ID TOURILLON RÉGLABLE POUR VERIN ID1S

POUR SÉRIE ID1S uniquement

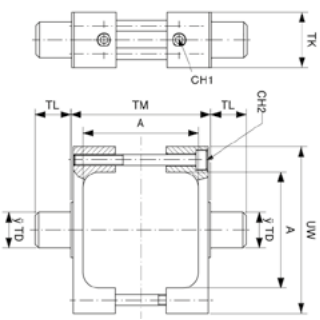

SUPPORT DE TOURILLON (AT4) NO

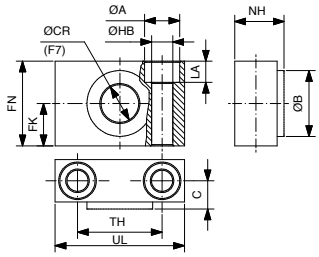

Ø	alu.	acier	øCR	FN	FK	øHB	øA	LA	TH	C	UL	NH	øB
32	N0032	N0032C	12	30	15	6,6	11	7	32	10,5	46	18	22
40	N0050	N0050C	16	36	18	9	15	9	36	12	55	21	28
50	N0050	N0050C	16	36	18	9	15	9	36	12	55	21	28
63	N0080	N0080C	20	40	20	11	18	11	42	13	65	23	32
80	N0080	N0080C	20	40	20	11	18	11	42	13	65	23	32
100	N0125	N0125C	25	50	25	14	20	13	50	16	75	28,5	39
125	N0125	N0125C	25	50	25	14	20	13	50	16	75	28,5	39
160	-	N0200C	32	60	30	18	26	17	60	22,5	92	40	45
200	-	N0200C	32	60	30	18	26	17	60	22,5	92	40	45

ÉCROU DE FIXATION (rainure en T) LARD

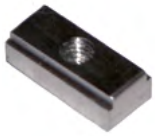

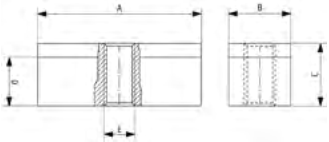

Aluminium	A	B	C	D	E
LARD.T-ID	14,90	6,70	4,20	3,40	M4

CACHE PLASTIQUE BLEU (rainure en T) XLB

Ø	Référence	Couleur	Matière	dim.mm
Tous	XLB-11	bleu	plastique	500

ECROU DE TIGE NB

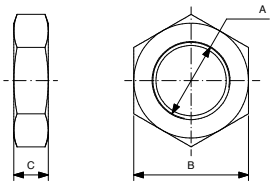

Ø	acier	inox	A	B	C
32	NB032	NB032X	M10x1,25	17	6
40	NB040	NB040X	M12x1,25	19	7
50	NB063	NB063X	M16x1,5	24	8
63	NB063	NB063X	M16x1,5	24	8
80	NB100	NB100X	M20x1,5	30	9
100	NB100	NB100X	M20x1,5	30	9
125	NB125	NB125X	M27x2	41	12
160	NB200	NB200X	M36x2	55	14
200	NB200	NB200X	M36x2	55	14

CLIP DE RECHANGE CHAPE NT-MF-15 PM

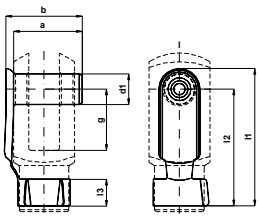

Ø	acier	d1	g	b	a	l1	l2	l3	M (kg)
32	PM.10x20.1A	10	20	27	23	46	39	10	0,019
40	PM.12x24.1A	12	24	32	28	55	46	12	0,032
50	PM.16x32.1A	16	32	41	36	72	62	13	0,067
63	PM.16x32.1A	16	48	41	36	72	62	13	0,067
80	PM.20x40.1A	20	40	49	44	88	72	16	0,130
100	PM.20x40.1A	20	40	49	44	88	72	16	0,130

Bride pour vérins ISO 15552 montage «dos à dos» | Série NKD

Cette bride est insérée entre deux verins ISO 15552 pour former un verin montage “dos a dos“.
Elle est vendue en kit avec toutes les pièces nécessaires à l’installation.

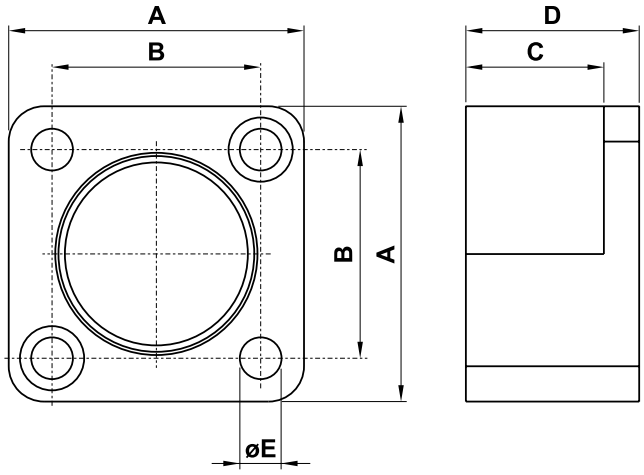

Références	Ø	A	B	C	D	E
NKD032A	32	46	32,5	21,5	27	6,5
NKD040A	40	52	38	20,5	27	6,5
NKD050A	50	63	46,5	25,5	32	8,5
NKD063A	63	73	56,5	21,5	28	8,5
NKD080A	80	92	72	31	38	10,5
NKD100A	100	110	89	31	38	10,5
NKD125A	125	134	110	33	44	12,5

CARACTÉRISTIQUES
Ø 20 à 125 mm
Ø 160 et 200 mm
sur demande

Montage sur vérins :
M100 - M150 - ID1S
ID1T - ID1E

GÉNÉRALITÉS
Série BS300...
Blocage de sécurité statique de la tige par palettes en bronze.

FONCTIONNEMENT
Avant tout mouvement de l'actionneur, il est impératif de débrider le bloqueur.

Fluide : air comprimé, filtré 5µm lubrifié ou non
Pression de pilotage : 3 à 6 bar
Température : -5°C à +80°C

MATÉRIAUX
Bague de guidage : Iglidur®
Corps : aluminium anodisé
Ressort : acier
Capot : aluminium anodisé
Joint racleur : NBR
Palette de serrage : bronze
Joint torique : NBR
Piston : Delrin®
Joint de nez : NBR

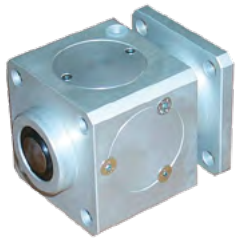

B	S	3	0	0	*	0	6	3

Famille de produit
BS : bloqueur de tige mécanique

Taille
20 : Ø 63 - 80 -100 -125 mm
30 : Ø 20 - 25 - 32 - 40 - 50 mm

Diamètre du vérin
Ø 20 à 125 mm

Option
01 : standard

B	S	3	0	0	1
B	S	2	0	0	1

Ø20 - 25 mm

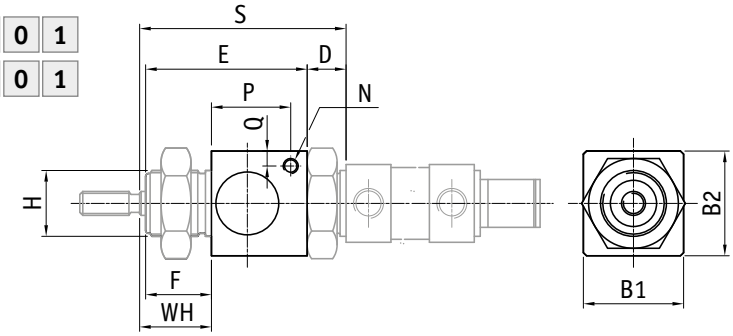

Ø32 à 125 mm

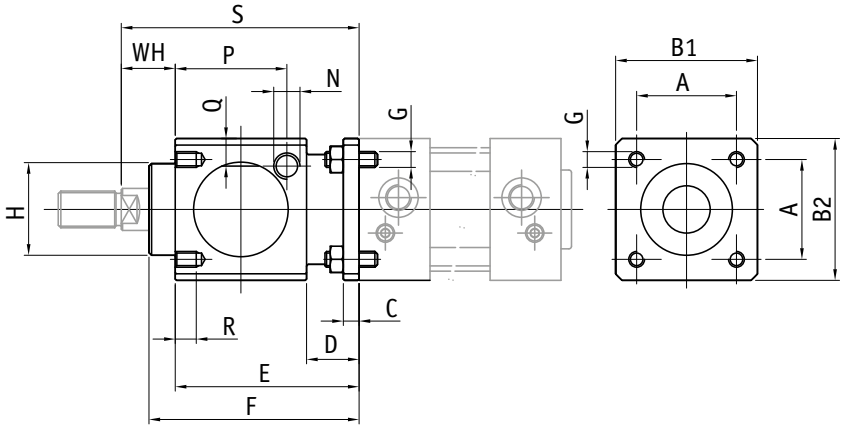

Ø	A	B1	B2	C	D	E	F	G	H	N	P	Q	R	S	T	WH	kg	F(N)
20	-	34	35	-	13	54	22	-	M22x1,5	M5	27	5	-	69	47	24	0,190	490
25	-	34	35	-	13	54	22	-	M22x1,5	M5	27	5	-	73	45	28	0,190	490
32	32,5	47	47	6	20	60	67,5	M6	30	G1/8"	33,25	9	8	86	60	26	0,400	790
40	38	54	54	6	20	70	80	M6	34,9	G1/8"	42,5	9	8	100	70	30	0,600	1240
50	46,5	65	65	8	24	90	100	M8	40	G1/8"	58	12,5	12	127	90	37	1,100	1930
63	56,5	75	75	8	24	90	100	M8	45	G1/8"	59	17,5	12	127	90	37	1,500	3060
80	72	95	95	12	32	110	120	M10	45	G1/4"	69	17,5	16	156	110	46	2,600	5400
100	89	114	114	12	32	110	120	M10	55	G1/4"	69	20	16	161	110	51	3,500	7700
125	110	138	138	20	45	140	156	M12	60	G1/4"	84,5	19	20	205	140	65	6,500	12040

Pour assembler un bloqueur sur la tige d'un vérin, il faut prévoir une surlongueur cote T

sopra pneumatic.com®

B S 2 0 0 2 - Ø Déblocage commande manuelle

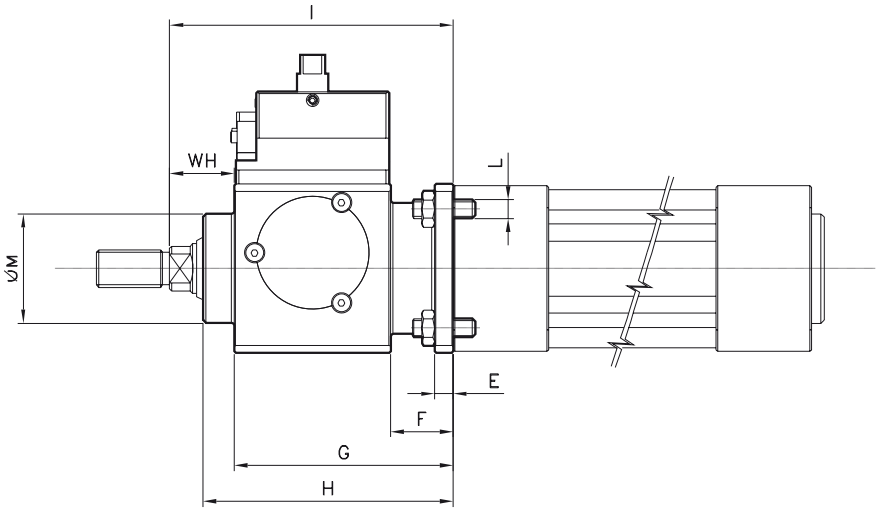

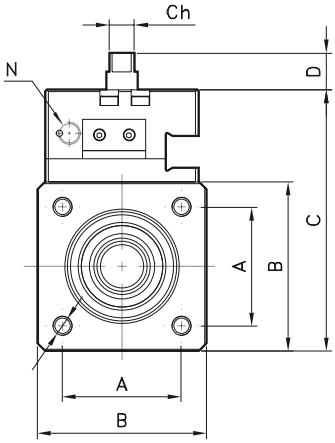

Ø	A	B	C	D	E	F	G	H	I	L	M	N	O	T	WH	Ch
32	32,5	47	79,5	11	6	20	60	67,5	86	M6	30	G1/8"	M6	60	26	8
40	38	54	85	11	6	20	70	80	100	M6	34,5	G1/8"	M6	70	30	8
50	46,5	65	107	14	8	24	90	100	127	M8	40	G1/8"	M8	90	37	8
63	56,5	75	113	14	8	24	90	100	127	M8	45	G1/8"	M68	90	37	8
80	72	95	138,5	25	12	32	110	120	156	M10	45	G1/4"	M10	110	46	8
100	89	114	155	25	12	32	110	120	161	M10	55	G1/4"	M10	110	51	8
125	110	138	185	25	20	45	140	156	205	M12	60	G1/4"	M12	140	65	8

Pour assembler un bloqueur sur la tige d'un vérin, il faut prévoir une surlongueur **cote T**

B S 3 0 0 3 - Ø Double guidage

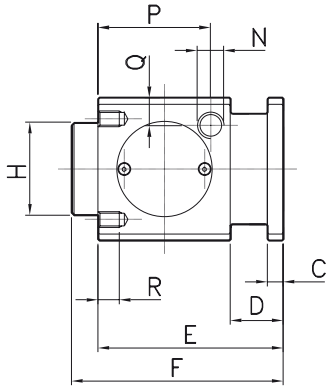

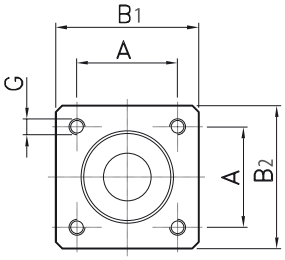

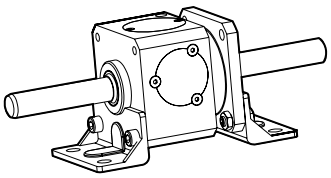

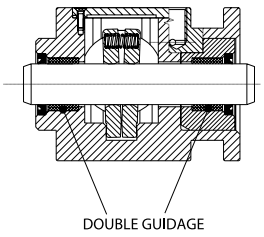

Ø	A	B1	B2	C	D	E	F	G	H	N	P	Q	R	T	kg
32	32,5	47	47	6	20	60	67,5	M6	30	G1/8"	33,25	9	8	60	0,400
40	38	54	54	6	20	70	80	M6	34,9	G1/8"	42,5	9	8	70	0,600
50	46,5	65	65	8	24	90	100	M8	40	G1/8"	58	12,5	12	90	1,100
63	56,5	75	75	8	24	90	100	M8	45	G1/8"	59	17,5	12	90	1,500
80	72	95	95	12	32	110	120	M10	45	G1/4"	69	17,5	16	110	2,600
100	89	114	114	12	32	110	120	M10	55	G1/4"	69	20	16	110	3,500
125	110	138	138	20	45	140	156	M12	60	G1/4"	84,5	19	20	140	6,500

Pour assembler un bloqueur sur la tige d'un vérin, il faut prévoir une surlongueur **cote T**

CARACTÉRISTIQUES
Ø 32 à 200 mm
conformes aux normes
ISO 15552

GÉNÉRALITÉS
Idéal pour protéger votre tige de vérin des agressions, projections, ...

FONCTIONNEMENT
Environnement : courant
Température :
maxi +200°C

MATÉRIAUX
Soufflet : réalisé en silicone

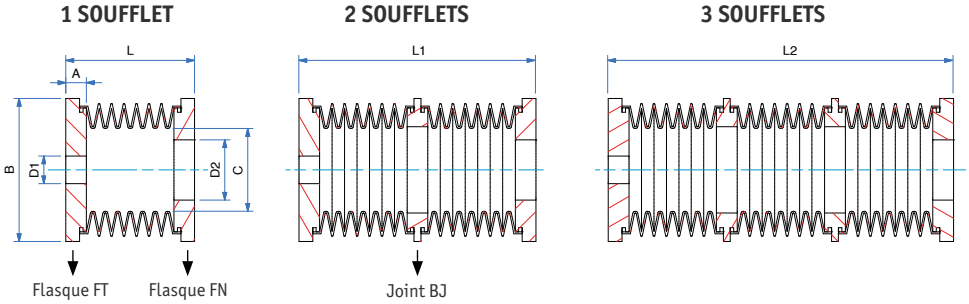

Ø	A	B	D1-D2		C	1 soufflet		2 soufflets		3 soufflets	
			min	max		Comprimée	Etirée	Comprimée	Etirée	Comprimée	Etirée
32	12	60	10	40	30	55	300	110	600	165	900
40 - 80	12	83	10	60	50	65	350	130	700	195	1050
100 - 160	12	106	10	80	70	40	220	80	440	120	660
100 - 125	12	106	10	80	55	100	750	200	1500	300	2250
160 - 200	12	135	30	116	90	75	550	150	1100	225	1650

Série soufflet		1 soufflet		2 soufflets		3 soufflets	
Ø	Serie	Surlongueur	Max course	Surlongueur	Max course	Surlongueur	Max course
32	SPS32 - 60	40	245	100	490	160	735
40	SPS40 - 83	48	285	118	570	188	855
50	SPS50 - 83	43	285	113	570	183	855
63	SPS63 - 83	43	285	113	570	183	855
80	SPS80 - 83	37	285	103	570	173	855
100	SPS100 - 106	13	180	45	360	93	540
100	SPS 100 - 106L	71	640	176	1290	281	1930
125	SPS125 - 106	10	180	40	360	82	540
125	SPS125 - 106L	57	640	162	1290	267	1930
160	SPS160 - 106	5	150	28	350	73	525
160	SPS160 - 106L	43	640	148	1290	253	1930
160	SPS160 - 135	18	475	98	950	178	1425
200	SPS200 - 135	-	475	83	950	163	1425

sopra pneumatic.com

Socafluid Groupe

DES DYNAMIQUES EN SYNERGIE

WWW.GROUPE-SOCAFLUID.FR

Vérins CNOMO

SÉRIE CNB

ACCESSOIRES

CARACTÉRISTIQUES
Ø 32 à 200 mm
Conformes à la norme
CNOMO

GÉNÉRALITÉS
Version profilé ou tube rond et tirants.
Magnétique ou non, amortissement pneumatique et écrou de tige en standard (acier zingué).
Montage des capteurs C20** sur le profilé ou sur les tirants à l'aide d'une fixation.

FONCTIONNEMENT
Fluide : air comprimé, filtré 5µm lubrifié ou non
Pression d'utilisation : maxi 10 bar
Température :
maxi +80°C
mini -20°C (air sec)
VITON® : maxi +150°C

MATÉRIAUX
Tube : aluminium anodisé
Tige : acier chromé dur
Tirants : acier
Fonds : aluminium moulé
Joints : polyuréthane + NBR
Bague de guidage : bronze fritté

C N B 0 6 3 0 5 0 0 * * *

Famille de produit
C : vérin CNOMO

Fonction
N : double effet

Diamètre
Ø 32 à 200 mm

Course
Toutes courses : maxi 2800 mm

Option
V : joints Viton® non magnétique
E : écrou de tige inox

Fonction spécifique
D : tube rond, tirants dépassants et non magnétique
** : non magnétique tube profilé
M : magnétique tube profilé (uniquement Ø32 à 125)
MT : magnétique tube profilé et tirants dépassants (uniquement Ø32 à 125)
MD : magnétique tube rond et tirants dépassants
P : tige tranversante (Ø 160 et Ø200 sur demande)
I : tige inox
XI : tige et tirants inox
T : tube profilé et tirants dépassants
N : tube rond tirants non dépassants

C N B . . . D

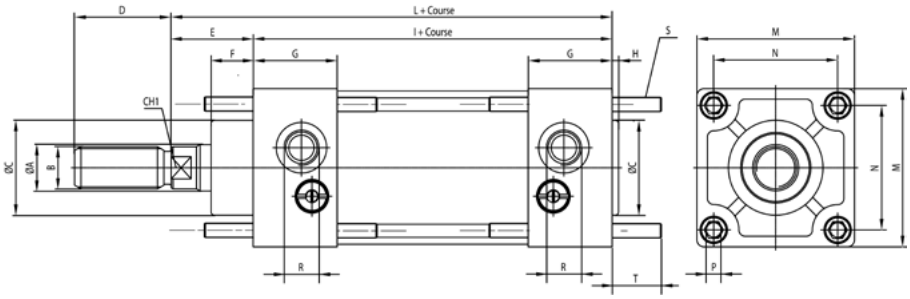

Ø	A	B	C	D	E	F	G	H	I	L	M	N	P	R	CH1	S	T
32	12	M10x1,5	25	20	25	15	26	3	80	105	45	33	M6	G1/8	8	M6	17
40	18	M16x1,5	32	36	34	15	36	3	110	144	52	40	M6	G1/4	13	M6	17
50	18	M16x1,5	32	36	34	15	36	4	110	144	65	49	M8	G1/4	13	M8	23
63	22	M20x1,5	45	46	39	20	40	4	125	164	75	59	M8	G3/8	17	M8	23
80	22	M20x1,5	45	46	39	20	40	5	125	164	95	75	M10	G3/8	17	M10	28
100	30	M27X2	55	63	47	20	45	6	145	192	115	90	M10	G1/2	22	M10	28
125	30	M27X2	55	63	47	20	45	6	145	192	140	110	M12	G1/2	22	M12	34
160*	40	M36X2	65	85	50	25	47,5	8	180	230	180	140	M16	G3/4	32	M16	42
200*	40	M36X2	65	85	50	25	47,5	8	180	230	220	175	M16	G3/4	32	M16	42

***160 et 200 : sur demande**

sopra pneumatic.com®

C N B ... M P

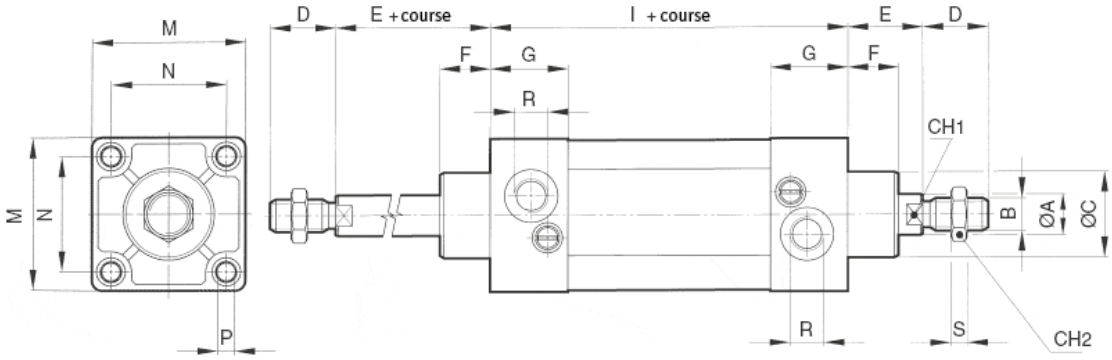

Ø	A	B	C	D	E	F	G	H	I	L	M	N	P	R	S	CH1	CH2
32	12	M10x1,5	25	20	25	15	26	3	80	105	45	33	M6	G1/8	5	8	17
40	18	M16x1,5	32	36	34	15	36	3	110	144	52	40	M6	G1/4	5	13	24
50	18	M16x1,5	32	36	34	15	36	4	110	144	65	49	M8	G1/4	8	13	24
63	22	M20x1,5	45	46	39	20	40	4	125	164	75	59	M8	G3/8	10	17	30
80	22	M20x1,5	45	46	39	20	40	5	125	164	95	75	M10	G3/8	10	17	30
100	30	M27X2	55	63	47	20	45	6	145	192	115	90	M10	G1/2	13,5	22	41
125	30	M27X2	55	63	47	20	45	6	145	192	140	110	M12	G1/2	13,5	22	41
160	40	M36X2	65	85	50	25	47,5	8	180	230	180	140	M16	G3/4	18	32	55
200	40	M36X2	65	85	50	25	47,5	8	180	230	220	175	M16	G3/4	18	32	55

C N B ... M

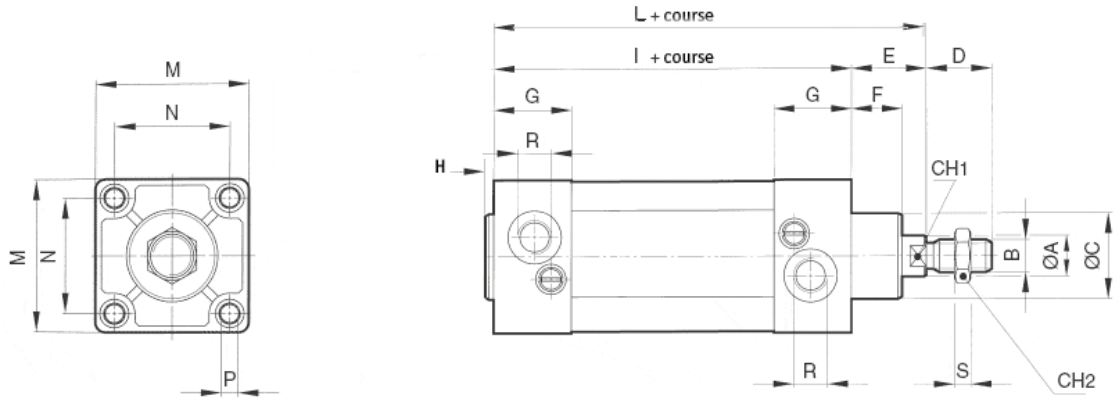

Ø	A	B	C	D	E	F	G	H	I	L	M	N	P	R	S	CH1	CH2
32	12	M10x1,5	25	20	25	15	26	3	80	105	45	33	M6	G1/8	5	8	17
40	18	M16x1,5	32	36	34	15	36	3	110	144	52	40	M6	G1/4	5	13	24
50	18	M16x1,5	32	36	34	15	36	4	110	144	65	49	M8	G1/4	8	13	24
63	22	M20x1,5	45	46	39	20	40	4	125	164	75	59	M8	G3/8	10	17	30
80	22	M20x1,5	45	46	39	20	40	5	125	164	95	75	M10	G3/8	10	17	30
100	30	M27X2	55	63	47	20	45	6	145	192	115	90	M10	G1/2	13,5	22	41
125	30	M27X2	55	63	47	20	45	6	145	192	140	110	M12	G1/2	13,5	22	41
160	40	M36X2	65	85	50	25	47,5	8	180	230	180	140	M16	G3/4	18	32	55
200	40	M36X2	65	85	50	25	47,5	8	180	230	220	175	M16	G3/4	18	32	55

CHAPE FEMELLE DE TIGE CNOMO CF-15

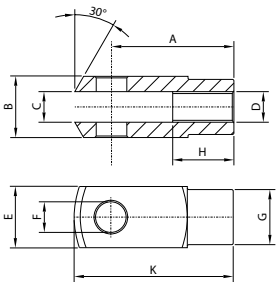

Réf. acier	Ø	A	B	C	D	E	F	G	H	K
CF-15032 A	32	36	22	11	M10x1,5	22	8	20	20	45
CF-15040 A	40-50	51	36	18	M16x1,5	26	12	24	26	64
CF-15063 A	63-80	63	45	22	M20x1,5	34	16	32	30	80
CF-15100 A	100-125	85	63	30	M27x2	42	20	40	45	105
CF-15160 A	160-200	115	80	40	M36x2	50	25	48	75	140

CHAPE FEMELLE DE TIGE ROTULÉE CF-17

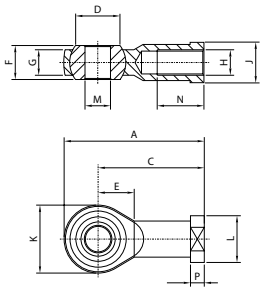

Réf. acier	Ø	A	C	D	E	F	G	H	J	K	L	M	N	P
CF-17032	32	57	43	12,9	15	14	10,5	M10x1,5	17	28	19	10	20	6,5
CF-17040	40-50	85	64	19,3	23	21	15	M16x1,5	22	42	27	16	28	8
CF-17063	63-80	102	77	24,3	27	25	18	M20x1,5	30	50	34	20	33	10
CF-17100	100-125	145	110	34,8	36	37	25	M27x2	41	70	50	30	51	15
CF-17160	160-200	165	125	37,7	41	43	28	M36x2	50	80	58	35	56	17

ÉCROU TIGE CF-16

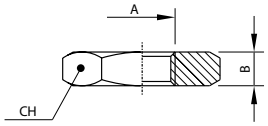

Réf. alu.	Ø	A	B	CH
CF-16032	32	M10x1,5	6	17
CF-16040	40-50	M16x1,5	8	24
CF-16063	63-80	M20x1,5	9	30
CF-16100	100-125	M27x2	12	41
CF-16160	160-200	M36x2	14	55

TOURILLON CNOMO RÉGLABLE & FIXE CF-14

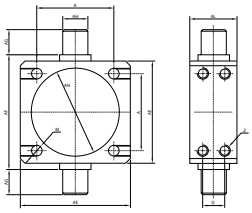

Réf. réglable	Réf. fixe	Ø	A	AE	AL	AH	AG	AF	AN	R	M	Q	Z
CF-14032	CF-14032T	32	33	46	15	12	12	50	37	1	6,25	7	M5
CF-14040	CF-14040T	40	40	59	20	16	16	63	46	1,5	6,25	8	M5
CF-14050	CF-14050T	50	49	69	20	16	16	75	56	1,6	8,25	8	M6
CF-14063	CF-14063T	63	59	84	25	20	20	90	69	1,6	8,25	12	M6
CF-14080	CF-14080T	80	75	102	25	20	20	110	87	1,6	10,25	12	M8
CF-14100	CF-14100T	100	90	125	30	25	25	132	107	2	10,25	15	M8
CF-14125	CF-14125T	125	110	155	32	25	25	160	133	2	12,25	15	M10
CF-14160	CF-14160T	160	140	190	40	32	32	200	170	2,5	16,25	18	M12
CF-14200	CF-14200T	200	175	240	40	32	32	250	211	2,5	16,25	18	M12

SUPPORT DE TOURILLON NO

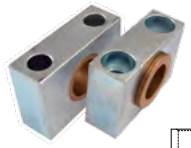

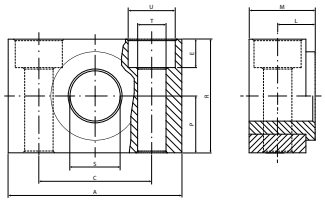

Réf. alu.	Réf. acier	Ø	A	M	R	P	C	S	L	U	T	E
N0032	N0032C	32	46	18	30	15	32	12	10,5	11	6,6	7
N0050	N0050C	40-50	55	21	36	18	36	16	12	15	9	9
N0080	N0080C	63-80	65	23	40	20	42	20	13	18	11	11
N0125	N0125C	100-125	75	28,5	50	25	50	25	16	20	14	13
N0200	N0200C	160	92	40	60	30	60	32	22,5	26	18	17
-	N0200C	200	92	40	60	30	60	32	22,5	26	18	17

Réf. alu.	Ø	A	L	D	H	CM	S	R	Z	G
CF-10032A	32	33	45	7	8	26	25	8	18	8
CF-10040A	40	40	52	7	8	33	32	12	24	12
CF-10050A	50	49	65	9	10	33	32	12	26	12
CF-10063A	63	59	75	9	10	47	45	16	30	16
CF-10080A	80	75	95	11	12	47	45	16	32	16
CF-10100A	100	90	115	11	12	57	55	20	37	20
CF-10125A	125	110	140	14	16	57	55	21	41	20
CF-10160A	160	140	180	18	20	72	65	25	55	25
CF-10200A	200	175	220	18	20	72	65	25	55	25

CF-10 CHAPE ARRIÈRE FEMELLE

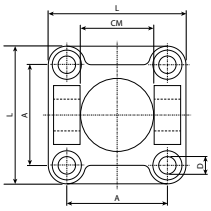

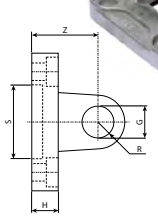

Réf. alu.	Ø	A	B	C	D	E	F	G	H	L	M
CF-11032	32	40	25	28	-	8	8	7	18	16	26
CF-11050	40-50	52	32	38	16	10	12	9	26	24	38
CF-11080	63-80	75	46	54	25	12	16	11	34	36	52
CF-11125	100-125	115	56	90	32	16	20	14	41	40	61
CF-11160	160-200	180	71	150	43	20	25	18	55	50	80

CF-11 CHAPE ARRIÈRE MÂLE

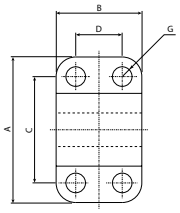

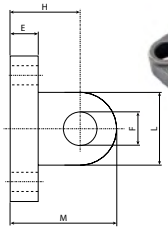

Réf. alu.	Ø	Q	BG	H	I	L	M	N	O	S	R	BQ	G
CF-19032	32	7	20	37	18	8	32	25	41	9	19,5	25	8
CF-19050	40	9	32	54	25	10	45	32	52	14	26	32	12
CF-19050	50	9	32	54	25	10	45	32	52	14	26	32	12
CF-19080	63-80	11	50	75	32	13	63	40	63	14	32	46	16
CF-19125	100-125	14	70	103	40	17	90	50	80	22	42	56	20
CF-19160	160-200	18	110	154	45	20	140	63	111	26	54	70	25

CF-19 CHAPE FARRIÈRE MÂLE D'ÉQUERRE

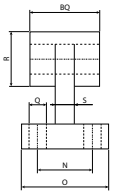

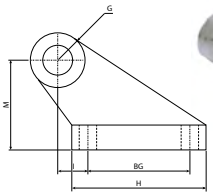

Réf. acier	Ø	A	B	C	D	E	F	G	H	I	L	M	N	R	S	T	U
CF-13032	32	28	32	33	45	35	30	7	15,5	22	27	4,5	3,5	12,5	4	32	11
CF-13040	40	36	36	40	52	36	30	7	16	26	27	4,5	4,5	16	4	36	15
CF-13050	50	45	45	49	65	45	36	9	20,5	30	35	5,5	4,5	16	5	45	16
CF-13063	63	55	50	59	75	45	35	9	20,5	30	35	5,5	4,5	22,5	5	50	18
CF-13080	80	70	63	75	95	55	45	11	25,5	37	43	7	5,5	22,5	6	63	17
CF-13100	100	90	75	90	115	56	44	11	27	37,5	43	7	6,5	27,5	6	73	24
CF-13125	125	100	-	110	140	70	70	14	36	-	52	9	-	27,5	8	91	-
CF-13160	160	130	-	140	180	75	100	18	45	-	62	11	-	32,5	9	115	-
CF-13200	200	170	-	175	220	100	100	18	47	-	62	11	-	32,5	12	135	-

CF-13 ÉQUERRE DE FIXATION

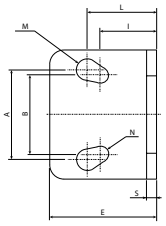

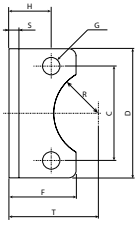

Réf. acier	Ø	A	AP	AO	R	AS	AR	AQ	AT	AV	C	D
CF-12032	32	33	9	25	6,5	8	45	33	68	80	10,5	6
CF-12040	40	40	9	32	6,5	8	52	40	78	90	10,5	6
CF-12050	50	49	11	32	9	10	65	49	94	110	13,5	8
CF-12063	63	59	11	45	9	10	75	59	104	120	13,5	8
CF-12080	80	75	14	45	10,5	12	95	75	130	150	16,5	10
CF-12100	100	90	14	55	10,5	12	115	90	150	170	16,5	10
CF-12125	125	110	18	55	13,5	16	140	110	180	205	19	12,5
CF-12160	160	140	22	65	16,5	20	180	140	228	260	24,5	16,5
CF-12200	200	175	22	65	16,5	20	220	175	268	300	24,5	16,5

CF-12 BRIDE AVANT/ARRIÈRE CNOMO

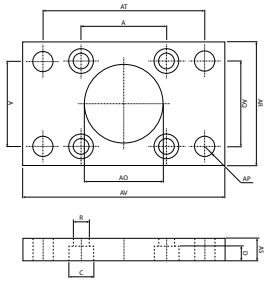

Socafluid Groupe

DES DYNAMIQUES EN SYNERGIE

WWW.GROUPE-SOCAFLUID.FR

Vérins et unité de guidage

UNITÉ DE GUIDAGE - SÉRIE U

UNITÉ DE GUIDAGE - SÉRIE H

VÉRINS COMPACTS GUIDÉS - SÉRIE CG

VÉRINS COMPACTS GUIDÉS - SÉRIE VDP

CARACTÉRISTIQUES
Ø 12 à 100 mm
Montage sur vérins
ISO 15552 & ISO 6432

GÉNÉRALITÉS
Unité de guidage en **U.**
Guidage des colonnes par bagues en bronze fritté.

FONCTIONNEMENT
Température :
NBR : -20°C à +80°C

MATÉRIAUX
Corps : aluminium anodisé
Colonnes : acier chromé
Plaque : aluminium
Joint racleur : NBR
Bagues de guidage : bronze fritté
Écrou de maintien :
Ø 12 à 25 : acier zingué

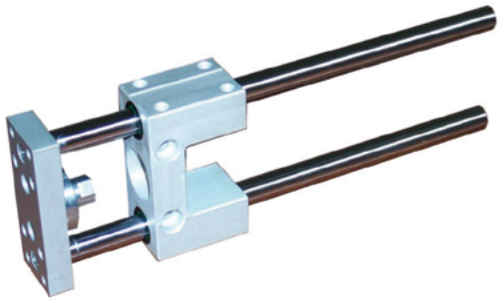

U	G	2	0	0	8	0	5	0	0	5	0	0	*

Famille de produit
UG200 : unité de guidage

Palier
8 : unité de guidage en U avec bagues en bronze fritté

Option
E : vis et colonnes inox

Course
Toutes courses : maxi 600 mm

Diamètre
Ø 12 à 100 mm

POUR VÉRIN ISO 6432 Ø12 À Ø25

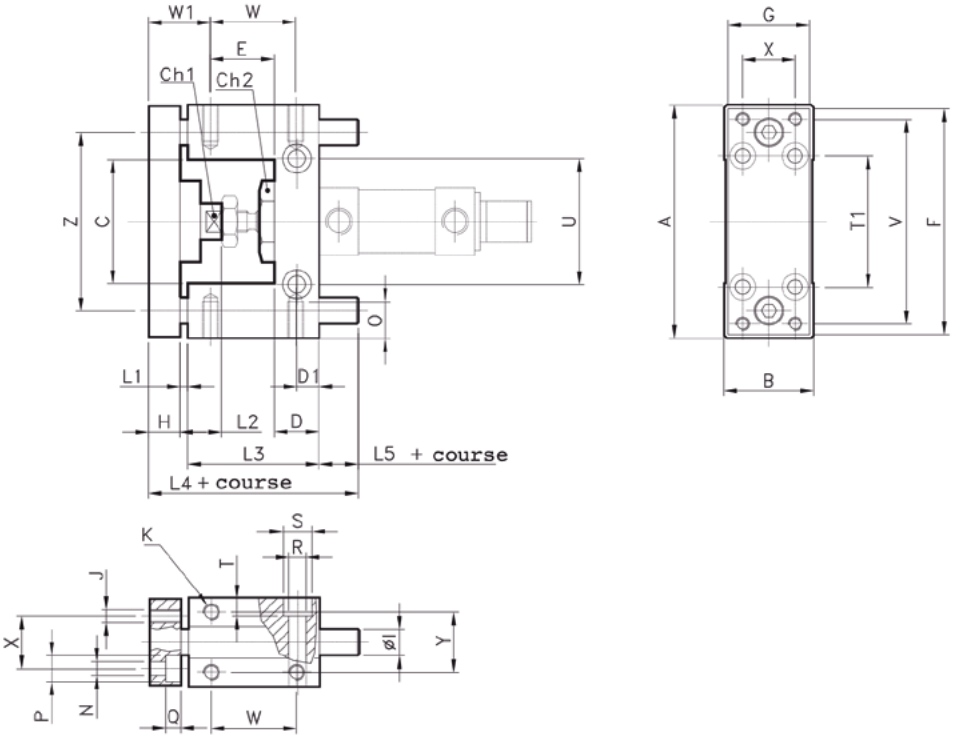

Ø	A	B	C	Ch1	Ch2	D	D1	E	F	G	H	øI	J	K	L1	L2	L3	L4	L5
12-16	69	30	30	8	24	12	6	19,5	66	29	10	10	M4	M4	3	15	38	66,5	15,5
20-25	79	34	37	12	27	17	8,5	24,25	78	32	12	12	M5	M6	3	18	48	83	20

Ø	N	O	P	Q	R	S	T	T1	U	V	W	W1	X	Y	Z	Poids course 0	100 mm
12-16	4,5	6	7,5	4,5	5,5	9	5.5	32	24	58	25	19,5	18	22	49,5	0,28	0,123
20-25	5,5	9	10	7,5	6,5	11	6,5	38	38	68	32,5	21,75	20	23	58	0,48	0,178

sopra pneumatic.com

POUR VÉRIN ISO 15552 Ø32 À Ø100

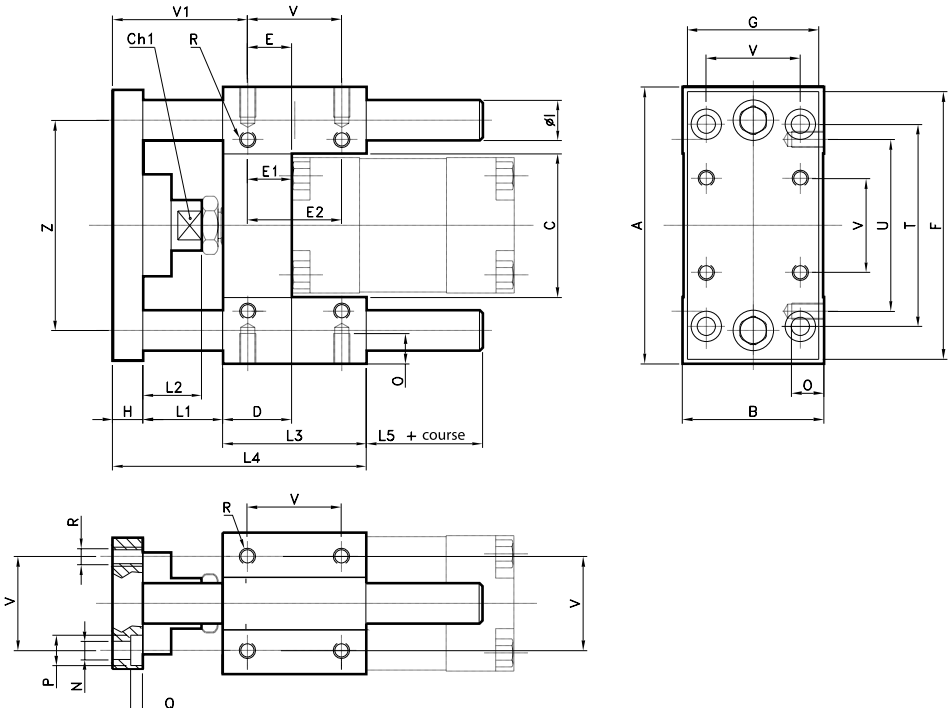

Ø	A	B	C	Ch1	D	E	E1	E2	F	G	H	øI	L1	L2	L3	L4	L5	N	O
32	97	49	51	15	17	9,25	9,25	32,5	93	45	12	12	42	25	48	102	18	6,6	12
40	115	58	58,2	15	21	11	11	38	112	55	12	16	43	25	58	113	17	6,6	12
50	137	70	70,2	20	25	18,8	18,8	46,5	134	65	15	20	49	29	59	123	20	9	16
63	152	85	85,2	20	25	15,3	15,3	56,5	147	80	15	20	49	29	76	140	21	9	16
80	189	105	105,5	26	34	25	14	50	180	100	20	25	53	37	90	163	30	11	20
100	213	130	130,5	26	39	28,5	19	70	206	120	20	25	54	37	110	184	30	11	20

Ø	P	Q	R	T	U	V	V1	Z	Poids course 0	Pour 100 mm
32	11	6,5	M6	78	61	32,5	61,75	74	0,75 Kg	0,178 Kg
40	11	6,5	M6	84	69	38	65	87	1,23 Kg	0,316 Kg
50	15	8,5	M8	100	85	46,5	70,2	104	2,15 Kg	0,500 Kg
63	15	9	M8	105	100	56,5	73,7	119	2,89 Kg	0,500 Kg
80	18	11	M10	130	130	72	82	148	5,70 Kg	0,770 Kg
100	18	11	M10	150	150	89	84,5	173	7,95 Kg	0,770 Kg

CHARGES MAXIMALES EN FONCTION DE LA COURSE

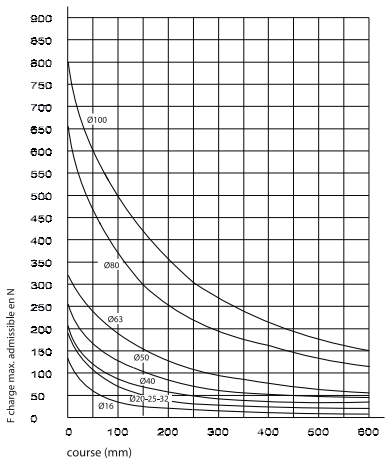

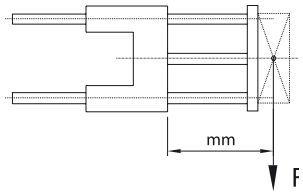

CARACTÉRISTIQUES
Ø 12 à 100 mm
Montage sur vérins
ISO 15552 & ISO 6432

GÉNÉRALITÉS
Unité de guidage en **H.**
Guidage des colonnes par douilles à billes ou bagues en bronze fritté.

FONCTIONNEMENT
Température :
NBR : -20°C à +80°C

MATÉRIAUX
Corps : aluminium anodisé
Colonnes : acier chromé ou inox
Plaque : aluminium
Joint racleur : NBR
Conpensateur : acier zingué ou inox (Ø 20 à 63 mm)
Bagues de guidage : bronze fritté ou douilles à billes

U	G	2	0	0	4	0	5	0	0	5	0	0	*

Famille de produit
UG200 : unité de guidage

Palier
4 : bronze fritté
5 : douilles à billes
6 : bagues en bronze fritté et plaque arrière

Option
E : vis et colonnes inox

Course
Toutes courses : maxi 1500 mm**
**Courses maxi selon diamètres.

Diamètre
Ø 12 à 100 mm

POUR VÉRIN ISO 6432 Ø12 À Ø25

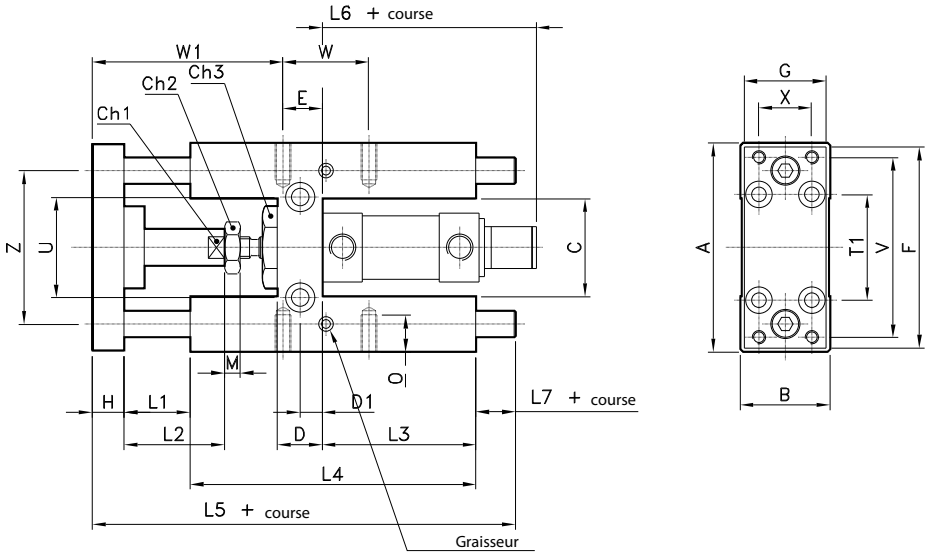

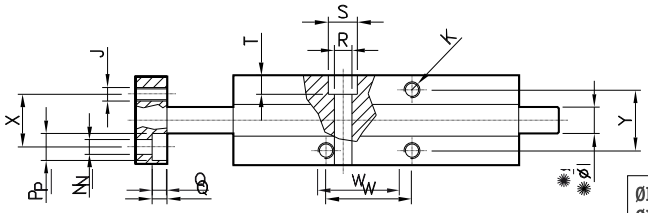

ØI1 = bague de guidage en bronze fritté
ØI2 = bague de guidage douilles à billes

Ø	A	B	C	Ch1	Ch2	Ch3	D	D1	E	F	G	H	ØI1	ØI2	J	K	L1	L2	L3	L4
12-16	69	30	30	8	10	24	12	6	8	66	29	10	10	8	M4	M4	25	18	46	68
20	79	34	37	12	13	27	17	8,5	15	78	32	12	12	10	M5	M6	3	18	58	108
25	79	34	37	12	17	27	17	8,5	15	78	32	12	12	10	M5	M6	3	18	58	108

Ø	L5	L6	L7	M	N	O	P	Q	R	S	T	T1	U	V	W	W1	X	Y	Z
12-16	123,5	73	20,5	4	4,5	6	8	4,5	5,5	9	5,5	32	24	58	18	49	18	22	49,5
20	166	87	21	5	5,5	9	10	7,5	6,5	11	6,5	38	38	68	32,5	50	20	23	58
25	166	91	21	6	5,5	9	10	7,5	6,5	11	6,5	38	38	68	32,5	50	20	23	58

POUR VÉRIN ISO 15552 Ø32 À Ø100

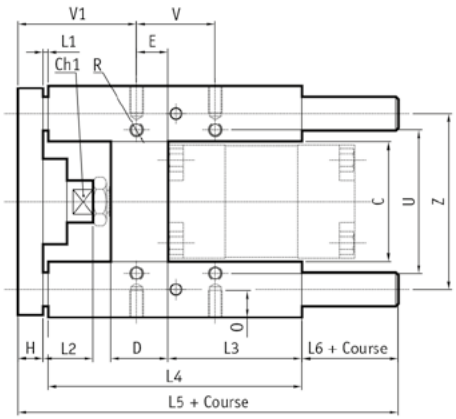

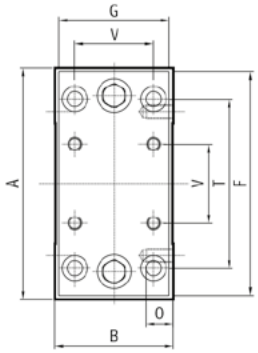

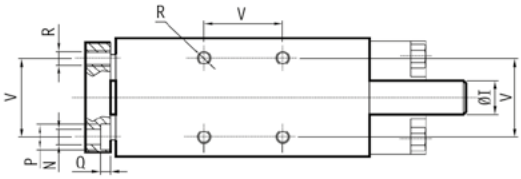

Ø	A	B	C	Ch	D	E	F	G	H	ØI	L1	L2	L3	L4	L5	L6*
32	97	49	51	15	24	4,3	93	45	12	12	25	42	75	125	187	25
40	115	58	58,2	15	28	11	112	55	12	16	25	42	80	140	207	30
50	137	70	70,2	20	34	18,8	134	65	15	20	25	50	78	148	223	35
63	152	85	85,2	20	34	15,3	147	80	15	20	25	50	106	178	243	25
80	189	105	105,5	26	50	25	180	100	20	25	25	50	111	195	267	27
100	213	130	130,5	26	55	30	206	120	20	25	25	50	128	218	290	27

Ø	N	O	P	Q	R	T	U	V	V1	Z	Poids course 0	Pour 100mm
32	6,6	12	11	6,5	M6	78	61	32,5	82,7	74	1,30 Kg	0,180 Kg
40	6,6	12	11	6,5	M6	84	69	38	86	87	2,40 Kg	0,320 Kg
50	9	16	15	8,5	M8	100	85	46,5	91,2	104	3,50 Kg	0,500 Kg
63	9	16	15	9	M8	105	100	56,5	96,7	119	4,60 Kg	0,500 Kg
80	11	20	18	11	M10	130	130	72	104	148	8,40 Kg	0,770 Kg
100	11	20	18	11	M10	150	150	89	105	173	11,80 Kg	0,770 Kg

CHARGES MAXIMALES EN FONCTION DE LA COURSE

Guidage en H avec bague en bronze fritté

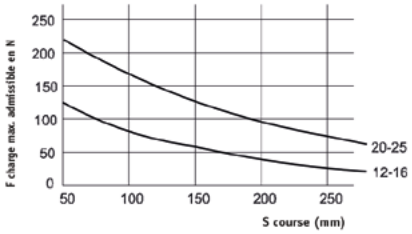

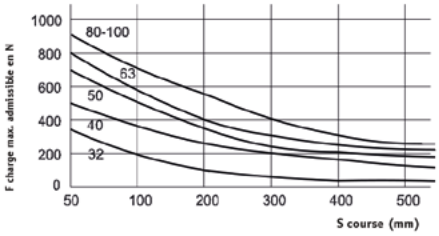

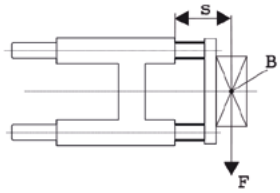

Guidage en H avec douille à billes

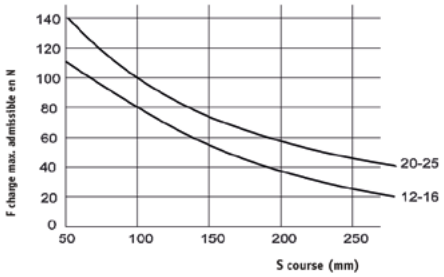

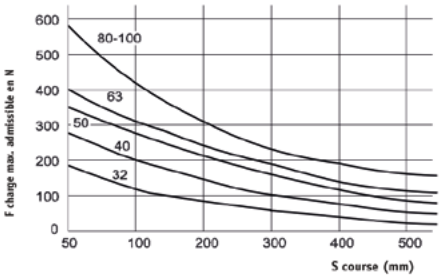

CARACTÉRISTIQUES
Ø 12 à 100 mm

GÉNÉRALITÉS
Montage des capteurs C16** dans le profilé.

FONCTIONNEMENT
Fluide : air comprimé filtré 5µm lubrifié ou non.
Pression d'utilisation : maxi 10 bar
Température : -5°C à +70°C
Amortissement : amortissement élastique sur les 2 côtés.

MATÉRIAUX
Corps : aluminium anodisé
Colonne pour vérin Ø12 à 100 : acier C43 chromé
Tige : acier C45
Flasque arrière Ø12 à 100 : aluminium anodisé
Joint de piston : NBR
Joint de tige : PUR (NBR 12-16)
Bagues de guidage : bronze fritté ou douilles à billes
Racleur : PUR
Plaque : acier nickelé

C G . 2 0 6 . 1 2 . 1 0 0

Famille de produit
CG : compact guidé

Fonction
20 : standard

Fonction spécifique
6 : bagues en bronze fritté
7 : douilles à billes

Course
Courses : 10 à 400 mm
(suivant diamètre)
Autres courses : nous consulter

Diamètre
Ø 12 à 100 mm

Courses standards	
Ø 12 mm	10 - 20 - 30 - 40 - 50 - 75 - 100 - 125 - 150 - 200 - 250
Ø 16 mm	10 - 20 - 30 - 40 - 50 - 75 - 100 - 125 - 150 - 200 - 250
Ø 20 mm	20 - 30 - 40 - 50 - 75 - 100 - 125 - 150 - 175 - 200 - 250 - 300 - 350 - 400
Ø 25 mm	20 - 30 - 40 - 50 - 75 - 100 - 125 - 150 - 175 - 200 - 250 - 300 - 350 - 400
Ø 32 mm	25 - 50 - 75 - 100 - 125 - 150 - 175 - 200 - 250 - 300 - 350 - 400
Ø 40 mm	25 - 50 - 75 - 100 - 125 - 150 - 175 - 200 - 250 - 300 - 350 - 400
Ø 50 mm	25 - 50 - 75 - 100 - 125 - 150 - 175 - 200 - 250 - 300 - 350 - 400
Ø 63 mm	25 - 50 - 75 - 100 - 125 - 150 - 175 - 200 - 250 - 300 - 350 - 400
Ø 80 mm	25 - 50 - 75 - 100 - 125 - 150 - 175 - 200 - 250 - 300 - 350 - 400
Ø 100 mm	25 - 50 - 75 - 100 - 125 - 150 - 175 - 200 - 250 - 300 - 350 - 400

Ø 80 et 100 mm : sur demande

ENCOMBREMENT Ø 12 à Ø63 mm

Ø	A	B	C	D	DA (bague)	DA (douille)	DP	DS	E	F	FA	FP	G	H	HA	K	KA	KB	KC	KD
12	58	26	50	18	8	6	5,3	6	37	M5	11	7,5	14	41	18	23	3	3,5	3	6
16	64	30	56	22	10	8	5,3	8	38	M5	11	8	16	46	19	24	3	3,5	3	6
20	83	36	72	24	12	10	6,3	10	44	G1/8	10,5	8,5	18	54	25	28	3	3,5	3	6
25	93	42	82	30	16	12	6,4	10	50	G1/8	11,5	9	26	64	30	34	4	4,5	3	6
32	112	48	98	34	20	16	10,3	16	63	G1/8	12,5	9	30	78	34	42	4	4,5	3	6
40	120	54	106	40	20	16	10,5	16	72	G1/8	14	10	30	86	38	50	4	4,5	3	6
50	148	64	130	46	25	20	13,5	20	92	G1/4	14	11	40	110	47	66	5	6	4	8
63	162	78	142	58	25	20	13,5	20	110	G1/4	16,5	13,5	50	124	55	80	5	6	4	8

Ø	L	L1	M	N	PA	P	Q	T	TA	TB	TC	TD	TE	UA	UB	UL	W	WL	Z	ZL	ZS
12	29	42	56	48	7,7	22	5	-	4,4	7,4	3,7	6,2	2	4,3	8	4,5	M5x0,8	10	-	10	M4x0,7
16	33	46	62	54	7,7	25	5	-	4,4	7,4	3,7	6,7	2,5	4,3	8	4,5	M5x0,8	10	-	12	M5x0,8
20	37	53	81	70	9,7	30	17	M5	5,4	8,4	4,5	7,8	2,8	5,4	9,5	5,5	M6x1,0	12	-	13	M5x0,8
25	37,5	53,5	91	78	9,6	38	17	M5	5,4	8,4	4,5	8,2	3	5,4	9,5	5,5	M6x1,0	12	-	15	M6x1,0
32	37,5	59,5	110	96	11,7	44	21	M6	6,5	10,5	5,5	9,5	3,5	6,7	11	7,5	M8x1,25	16	M8x1,25	20	M8x1,25
40	44	66	118	104	11,5	44	22	M6	6,5	10,5	5,5	11	4	6,7	11	7,5	M8x1,25	16	M8x1,25	20	M8x1,25
50	44	72	146	130	14,5	60	24	M8	8,5	13,5	7,5	13,5	4,5	8,6	14	9	M10x1,5	20	M10x1,5	22	M10x1,5
63	49	77	158	130	14,5	70	24	M10	11	17,8	10	18,5	7	8,6	14	9	M10x1,5	20	M10x1,5	22	M10x1,5

sopra pneumatic.com

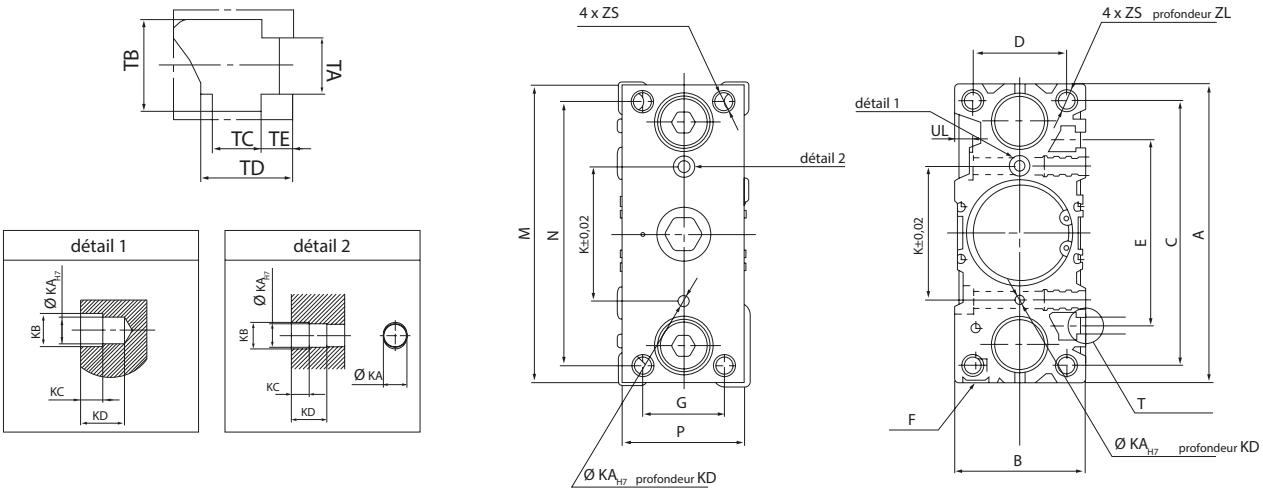

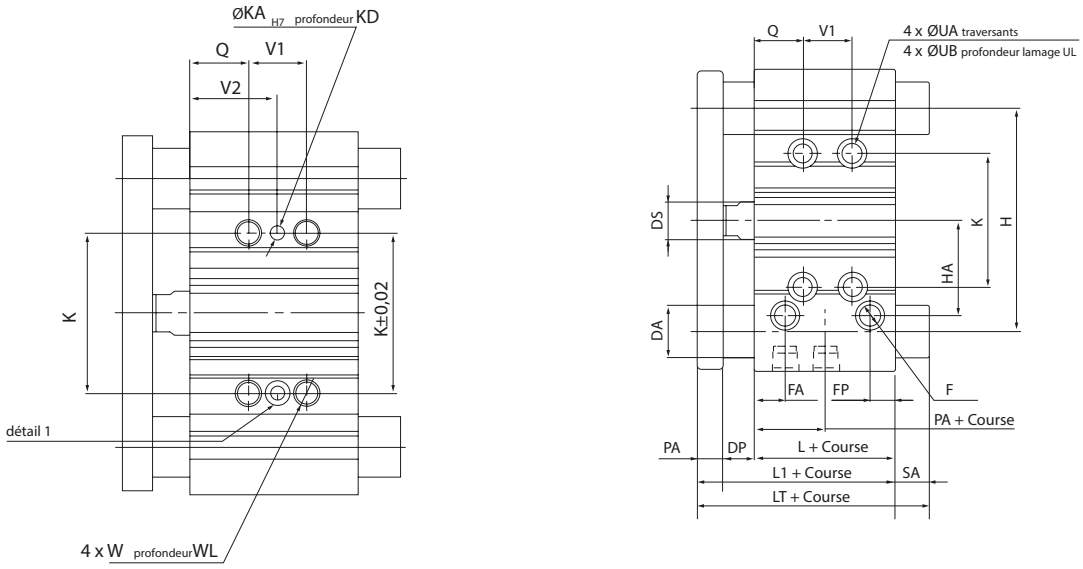

palier de glissement :

	LT			
	course ≤ 50	50 < course ≤ 100	100 < course ≤ 200	> 200
Ø12	42	60,5	82,5	82,5
Ø16	46	64,5	92,5	92,5
Ø20	53	77,5	77,5	110
Ø25	53,5	77,5	77,5	109,5
	course ≤ 50	50 < course ≤ 200		> 200
Ø32	75	93,5		129,5
Ø40	75	93,5		129,5
Ø50	88,5	109,5		150,5
Ø63	88,5	109,5		150,5

roulement à billes :

	LT			
	course ≤ 50	50 < course ≤ 100	100 < course ≤ 200	> 200
Ø12	42	55	84	84
Ø16	49	65	94	94
Ø20	61,5	78,5	100	117,5
Ø25	62,5	78,5	100,5	117,5
Ø32	79,5	96,5	116,5	138,5
Ø40	75,3	96,5	116,5	138,5
Ø50	91,5	112,5	132,5	159,5
Ø63	91,5	112,5	132,5	159,5

	V1				
	course ≤ 30	30< course ≤ 100	100 < course ≤ 200	200 < course ≤ 300	> 300
Ø12	20	40	110	200	-
Ø16	24	44	110	200	-
Ø20	24	44	120	200	300
Ø25	24	44	120	200	300
	course ≤ 25	25 < course ≤ 100	100 < course ≤ 200	200 < course ≤ 300	> 300
Ø32	24	48	124	200	300
Ø40	24	48	124	200	300
Ø50	24	48	124	200	300
Ø63	28	52	128	200	300

palier de glissement :

	SA			
	course ≤ 50	50 < course ≤ 100	100 < course ≤ 200	> 200
Ø12	0	18,5	40,5	40,5
Ø16	0	18,5	46,5	46,5
Ø20	0	24,5	24,5	57
Ø25	0	24	24	56
	course ≤ 50	50 < course ≤ 200		> 200
Ø32	15,5	34		70
Ø40	9	27,5		63,5
Ø50	16,5	37,5		78,5
Ø63	11,5	32,5		73,5

roulement à billes :

	SA			
	course ≤ 50	50 < course ≤ 100	100 < course ≤ 200	> 200
Ø12	0	13	42	42
Ø16	3	19	48	48
Ø20	8,5	25,5	52,5	61
Ø25	9	25	44	61
Ø32	20	37	57	79
Ø40	9,3	30,5	50,5	72,5
Ø50	19,5	40,5	60,5	87,5
Ø63	14,5	35,5	55,5	82,5

	V2				
	course ≤ 30	30< course ≤ 100	100 < course ≤ 200	200 < course ≤ 300	> 300
Ø12	15	25	60	105	-
Ø16	17	27	60	105	-
Ø20	29	39	77	117	167
Ø25	29	39	77	117	167
	course ≤ 25	25 < course ≤ 100	100 < course ≤ 200	200 < course ≤ 300	> 300
Ø32	33	45	83	121	171
Ø40	34	46	84	122	172
Ø50	36	48	86	124	174
Ø63	38	50	88	124	174

C G . 2 0 6

Charges latérales admissibles

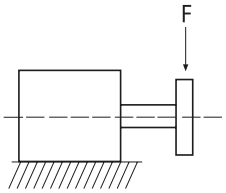

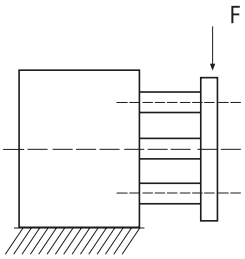

	Charges latérales admissibles															
	10	20	25	30	40	50	75	100	125	150	175	200	250	300	350	400
12	24	19	-	17	14		26	22	19	17	15	13	11	-	-	-
16	38	31	-	27	23	21	37	32	27	24	22	20	16	-	-	-
20	-	49	-	43	38	35	87	75	66	59	54	49	42	36	32	29
25	-	69	-	60	54	49	116	100	88	79	71	65	55	48	43	38
32	-	-	203	-	-	164	182	159	142	127	116	106	91	80	71	64
40	-	-	203	-	-	164	182	159	142	127	116	106	91	80	71	64
50	-	-	296	-	-	245	273	241	216	195	179	164	142	125	111	101
63	-	-	296	-	-	245	273	241	216	195	179	164	142	125	111	101
80	-	-	352	-	-	297	368	329	298	272	251	232	202	179	161	146
100	-	-	515	-	-	445	498	450	410	377	349	325	285	254	229	208

Couples admissibles

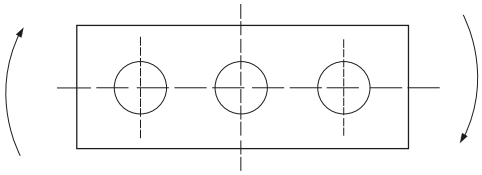

	Couples admissibles															
	10	20	25	30	40	50	75	100	125	150	175	200	250	300	350	400
12	0.39	0.32	-	0.27	0.24	0.21	0.43	0.36	0.31	0.27	0.24	0.22	0.19	-	-	-
16	0.69	0.58	-	0.49	0.43	0.50	0.69	0.58	0.50	0.44	0.40	0.36	0.30	-	-	-
20	-	1.05	-	0.93	0.93	0.75	1.88	1.63	1.44	1.28	1.16	1.06	0.90	0.78	0.69	0.62
25	-	1.76	-	1.55	1.38	1.25	2.96	2.57	2.26	2.02	1.83	1.67	1.42	1.24	1.09	0.98
32	-	-	6.35	-	-	5.13	5.69	4.97	4.42	3.98	3.61	3.31	2.84	2.48	2.20	1.98
40	-	-	7.00	-	-	5.66	6.27	5.48	4.87	4.38	3.98	3.65	3.13	2.74	2.43	2.19
50	-	-	13.0	-	-	10.8	12.0	10.6	9.50	8.60	7.86	7.24	6.24	5.49	4.90	4.43
63	-	-	14.7	-	-	12.1	13.5	11.9	10.7	9.69	8.86	8.16	7.04	6.19	5.52	4.99
80	-	-	21.9	-	-	18.6	22.9	20.5	18.6	17.0	15.6	14.5	12.6	11.2	10.0	9.11
100	-	-	38.8	-	-	33.5	37.5	33.8	30.9	28.4	26.2	24.4	21.4	19.1	17.2	15.7

C G . 2 0 7

Charges latérales admissibles

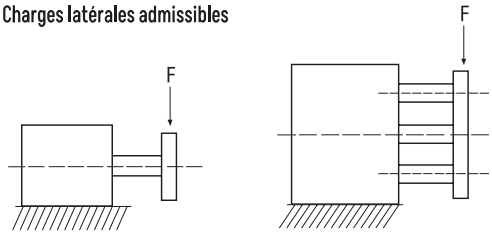

	Charges latérales admissibles															
	10	20	25	30	40	50	75	100	125	150	175	200	250	300	350	400
12	37	27	-	22	35	30	23	18	15	12	11	10	11	-	-	-
16	54	40	-	32	54	47	35	28	23	20	17	15	16	-	-	-
20	-	58	-	48	101	90	70	58	62	54	48	43	42	30	26	23
25	-	82	-	60	132	118	93	77	80	70	62	55	55	38	33	29
32	-	-	191	-	-	157	164	144	203	186	171	158	91	121	108	98
40	-	-	190	-	-	157	163	144	203	185	171	158	91	121	108	97
50	-	-	208	-	-	173	223	199	264	242	224	207	142	159	142	128
63	-	-	206	-	-	171	221	196	262	240	221	205	142	157	140	126
80	-	-	243	-	-	373	364	331	302	278	256	238	202	181	161	143
100	-	-	360	-	-	407	503	460	423	390	362	337	285	259	230	206

Couples admissibles

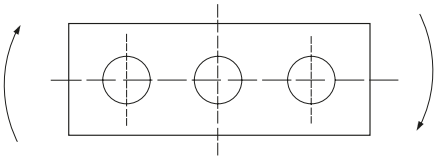

	Couples admissibles															
	10	20	25	30	40	50	75	100	125	150	175	200	250	300	350	400
12	0.61	0.45	-	0.35	0.58	0.50	0.37	0.29	0.20	0.20	0.18	0.16	0.12	-	-	-
16	0.99	0.74	-	0.59	0.99	0.86	0.65	0.52	0.43	0.37	0.32	0.28	0.23	-	-	-
20	-	1.26	-	1.03	2.17	1.94	1.52	1.25	1.34	1.17	1.16	1.93	0.76	0.65	0.56	0.49
25	-	2.11	-	1.75	3.37	3.02	2.38	1.97	2.05	1.78	1.83	1.41	1.16	0.98	0.85	0.74
32	-	-	5.95	-	-	4.89	5.11	4.51	6.34	5.79	3.61	4.93	4.29	3.78	3.38	3.04
40	-	-	6.55	-	-	5.39	5.62	4.96	6.98	6.38	3.98	5.43	4.72	4.16	3.71	3.35
50	-	-	9.17	-	-	7.62	9.83	8.74	11.6	10.7	7.86	9.12	7.95	7.02	6.26	5.63
63	-	-	10.2	-	-	8.48	11.0	9.74	13.0	11.9	8.86	10.2	8.84	7.80	6.94	6.24
80	-	-	15.1	-	-	23.3	22.7	20.6	18.9	17.3	15.6	14.8	12.9	11.3	10.0	8.94
100	-	-	27.1	-	-	30.6	37.9	33.8	31.8	29.3	26.2	25.3	22.1	19.5	17.3	15.5

CARACTÉRISTIQUES
Ø 10 à 32 mm

GÉNÉRALITÉS
Profilé aluminium.
Magnétique en standard.
Montage des capteurs C20** dans le profilé.
Réglage possible de la course : 5mm

FONCTIONNEMENT
Fluide : air comprimé, filtré 5µm lubrifié ou non
Pression d'utilisation : maxi 7 bar
Température : -5°C à +70°C

MATÉRIAUX
Tube : aluminium anodisé
Tige : acier
Joints : polyuréthane NBR
Bague de guidage : bronze fritté ou douilles à billes

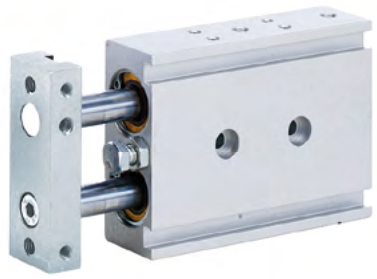

V D P 1 0 4 . 1 0 . 1 0 0

Famille de produit
VDP : compact double piston

Fonction
100 : double effet

Fonction spécifique
4 : bagues en bronze fritté
5 : douilles à billes

Course
Courses : 10 à 100 mm

Diamètre
Ø 10 à 32 mm

ENCOMBREMENT Ø 10 - 15 mm

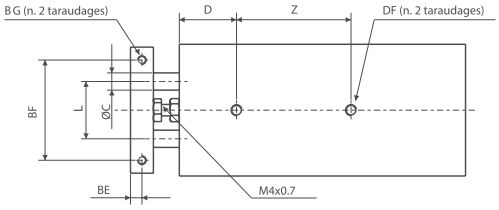

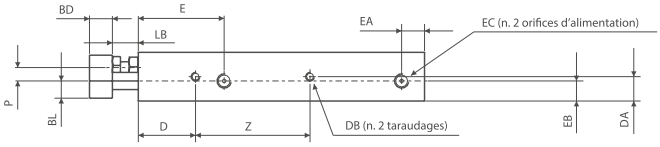

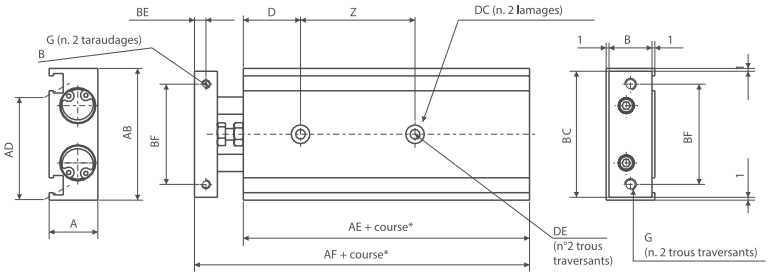

*Les dimensions se rapportent uniquement à la "course standard"

Ø	A	AB	AD	AE	AF	B	BC	BD	BE	BF	BG	BL	C	D	DA	DB	DC	DE
10	17	46	35,6	55	72	15	44	8	4	35	M3x0,5	6	6	20	8,5	M3x0,5	6,5	3,4
15	20	58	48	60	79	18	56	10	5	45	M4x0,7	9	8	30	10	M4x0,7	8	4,3

Ø	DF	DG	DH	E	EA	EB	EC	F	G	L	LB	P	Z course 10-25	Z 30-50	Z 60-75	Z 80	Z 90-100
10	M4x0,7	-	-	30	8	7	M5x0,8	M4x0,7	M4x0,7	20	9	4,7	30	40	50	-	-
15	M5x0,8	-	-	38,5	8	10	M5x0,8	M4x0,7	M4x0,8	25	9	4,5	25	35	45	45	55

sopra pneumatic.com

ENCOMBREMENT Ø 20 - 25 - 32 mm

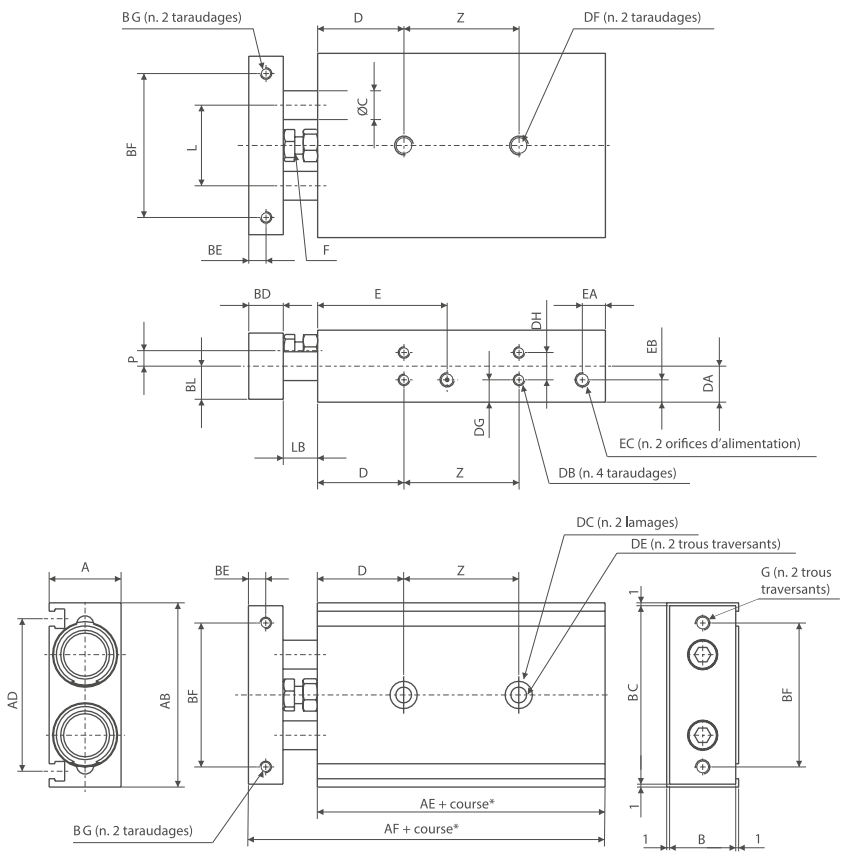

*Les dimensions se rapportent uniquement à la "course standard"

CHARGES VDP104 ET VDP105

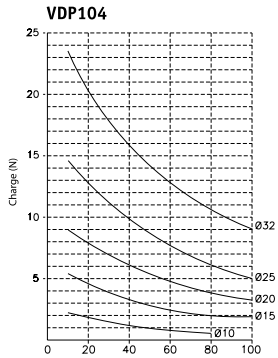

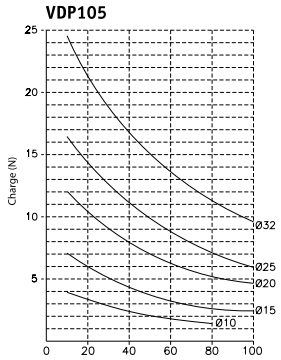

Ø	A	AB	AD	AE	AF	B	BC	BD	BE	BF	BG	BL	C	D	DA	DB	DC	DE
20	25	64	53	70	94	23	62	12	6	50	M4x0,7	11,5	10	30	12,5	M4x0,7	9,5	5,5
25	30	80	64	72	96	28	78	12	6	60	M5x0,8	14	12	30	15	M5x0,8	11	6,9
32	38	98	76	82	112	36	96	16	8	75	M5x0,8	18	16	30	19	M5x0,8	11	6,9

Ø	DF	DG	DH	E	EA	EB	EC	F	G	L	LB	P	Z				
													course 10-25	30-50	60-75	80	90-100
20	M6x1	7,75	9,5	45	8	7,75	M5x0,8	M6x1	M5x0,8	28	12	5,4	30	40	60	60	60
25	M8x1,25	8,5	13	46	9	15	G1/8	M6x1	M6x1	35	12	7,8	30	40	60	60	60
32	M8x1,25	9	20	56	10	19	G1/8	M6x1,25	M6x1	44	14	12	40	50	70	70	70

Ø (mm)	Action	Forces à la poussée et à la traction exprimées en **daN** résultant de la pression de travail exercée (exprimée en bar à 20° avec un rendement de 0,9)					
		2 bar	3 bar	4 bar	5 bar	6 bar	7 bar
10	Poussée	3,1	4,7	6,3	7,8	9,4	11,0
	Traction	2,0	3,0	4,0	5,0	6,0	7,0
15	Poussée	7,0	10,6	14,1	17,6	21,2	24,7
	Traction	5,0	7,5	10,1	12,6	15,1	17,6
20	Poussée	12,5	18,8	25,1	31,4	37,7	44,0
	Traction	9,4	14,1	18,8	23,6	28,3	33,0
25	Poussée	19,6	29,4	39,3	49,1	58,9	68,7
	Traction	15,1	22,7	30,2	37,8	45,3	52,9
32	Poussée	32,1	48,2	64,3	80,4	96,5	112,5
	Traction	24,1	36,2	48,2	60,3	72,3	84,4

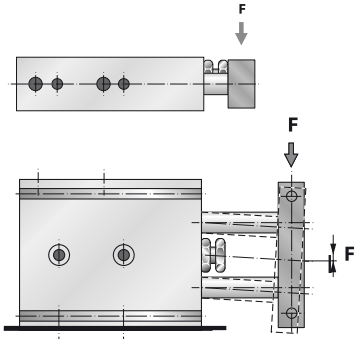

Socafluid Groupe

DES DYNAMIQUES EN SYNERGIE

WWW.GROUPE-SOCAFLUID.FR

Vérins sans tige

SÉRIE Z

ACCESSOIRES

CARACTÉRISTIQUES
Ø 25 à 63 mm

GÉNÉRALITÉS
Raccordements multiples : latéraux, dorsaux, ou d'un seul côté.
Magnétique en standard.
Montage des capteurs C20** dans le profilé.
Amortissement pneumatique réglable.

FONCTIONNEMENT
Fluide : air comprimé, filtré 5µm lubrifié ou non
Pression d'utilisation : 2 à 8 bar
Température : NBR : -20°C à +80°C

MATÉRIAUX
Profilé : aluminium anodisé
Fonds : aluminium
Joints : NBR
Bande extérieure : inox
Bande intérieure : polyamide

1 2 5 0 . 0 0 . 0 5 0 0 N

Famille de produit
1 : vérin ZS
2 : vérin ZK
3 : vérin ZF
4 : vérin ZSS

Diamètre
Ø 25 à 63 mm

Course
Toutes courses : maxi 6000 mm

Raccordement
00 : raccordement latéral, dorsal ou du même côté

Option
0 : standard
1 : option ZFF
2 : option ZFK
4 : option ZFB sécurité passif
5 : option ZS+ et ZK+ (Ø25&40)
6 : option ZSF (Ø40)

ZS : vérin sans tige chariot standard
ZK : vérin sans tige chariot court
ZF : vérin sans tige chariot standard simple guidage
ZFK : vérin sans tige chariot court simple guidage
ZFF : vérin sans tige chariot standard double guidage
ZFB : vérin sans tige chariot standard simple guidage avec bloc de sécurité intégré
ZSS : vérin sans tige chariot standard guidage à billes

1 - - 0 VERSION ZS CHARIOT STANDARD

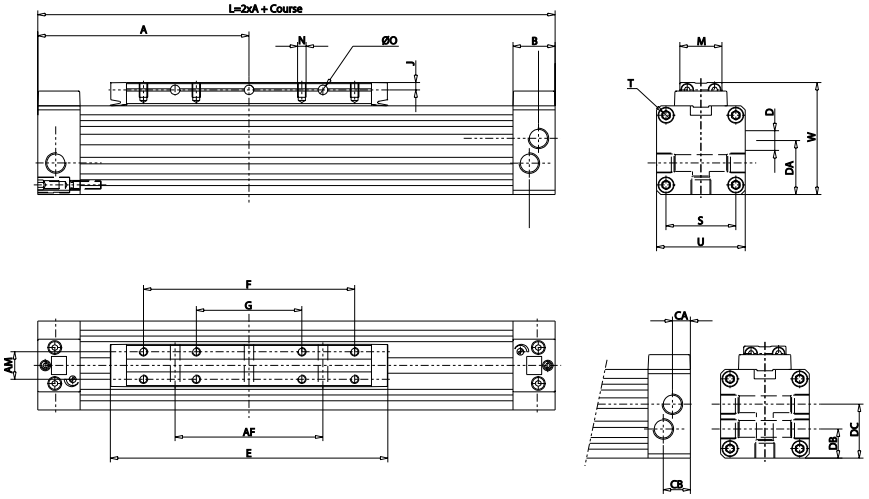

Ø	A	AF	AM	B	C	CA	CB	D	DA	DB	DC	E	F	G	J	M	N	S	øO	T	U	W
25	100	70	13	20	8,5	7	13	G1/8"x8	25,5	14	28	131	100	50	3,5	20	M4x7	33	4,5	M4x9	42	53
32	120	100	16	20	8,5	7	13	G1/8"x8	32	16	34,5	171	140	70	4,5	25	M5x9	41	5,5	M5x10	52	65
40	150	140	22	23	13	11	14,5	G1/4"x12	37,5	18,5	41	220	180	90	5	33	M6x10	51	7	M6x12	63	79
50	180	180	29	23	13	12	14	G1/4"x12	47,5	22,5	47,5	280	220	110	6,5	42	M8x1,25	63	7	M8x12	78	96
63	215	230	40	29	13	12,5	15,5	G3/8"x12	59,5	24,5	59,5	333	280	140	8	54	M8x15	78	9	M8x12	93	113,5

sopra pneumatic.com

1 - - 5 VERSION ZS+ CHARIOT LARGE

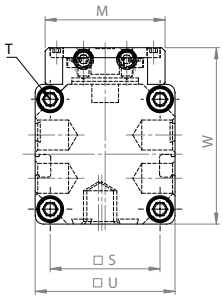

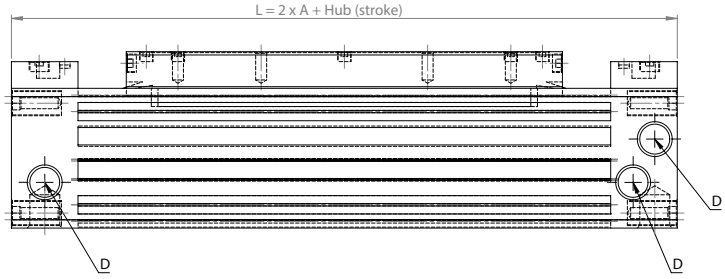

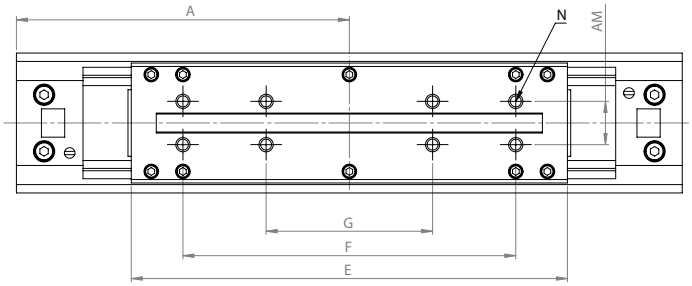

Ø	A	AM	D	E	F	G	L	M	N	S	T	U	W	Longueur amortissement
25	100	13	G1/8" x 8 mm	131	100	50	L = 2 x A + course	36	M4 x 7 mm	33	M4 x 9 mm	42	53	18
40	150	22	G1/4" x 12 mm	220	180	90		51	M6 x 10 mm	51	M6 x 12 mm	63	79	34

2 - - 5 VERSION ZK+ CHARIOT COURT

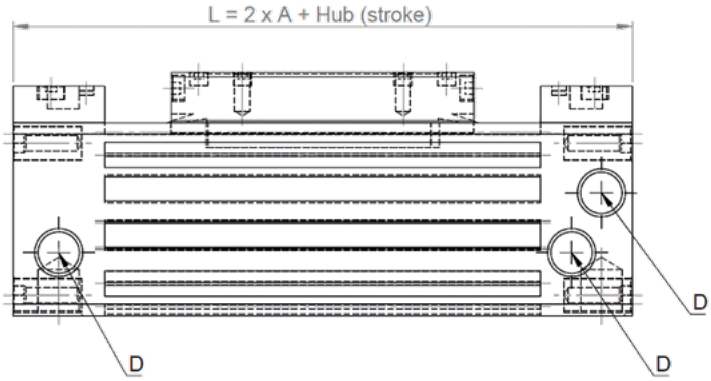

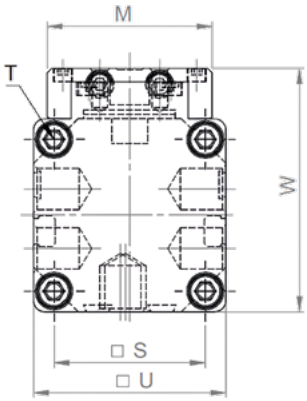

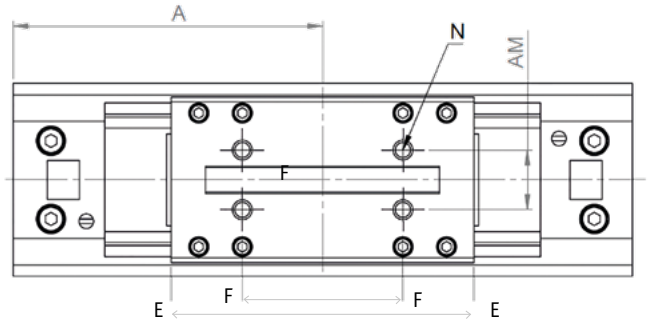

Ø	A	AM	D	E	F	L	M	N	S	T	U	W	Longueur amortissement
25	67,5	13	G1/8" x 8 mm	66	35	L = 2 x A + course	36	M4 x 7 mm	33	M4 x 9 mm	42	53	18
40	95	22	G1/4" x 12 mm	110	70		51	M6 x 10 mm	51	M6 x 12 mm	63	79	34

3 - - 0 VERSION ZF CHARIOT STANDARD SIMPLE GUIDAGE

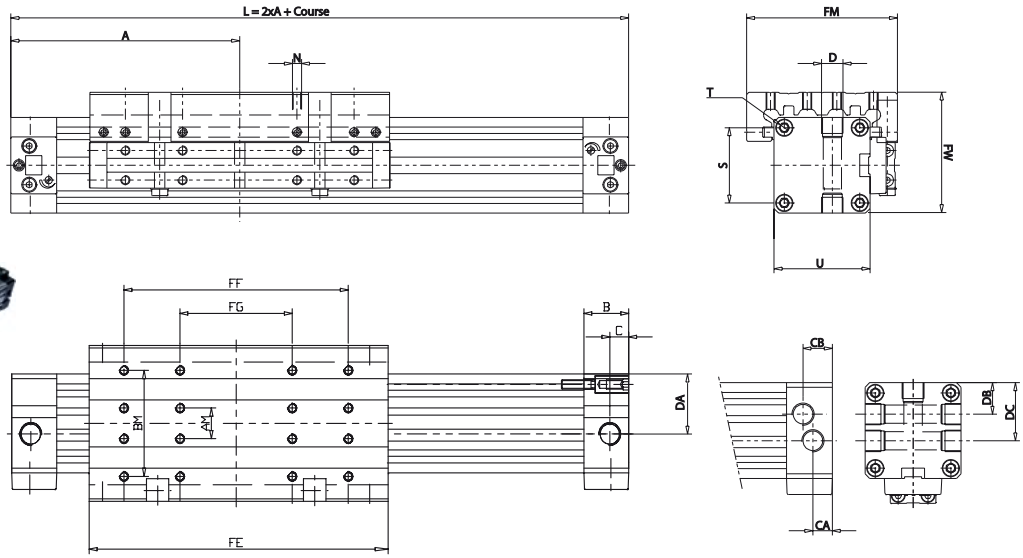

Ø	A	AM	B	BM	C	CA	CB	D	DA	DB	DC	DD	FE	FF	FG	FM	FW	N	S	T	U
25	100	13	20	45	8,5	7	13	G1/8"x8	25,5	14	28	21	131	100	50	66	53	M4x8	33	M4x9	42
32	120	16	20	55	8,5	7	13	G1/8"x8	32	17,5	34,5	26	171	140	70	80	65	M5x10	41	M5x10	52
40	150	22	24	70	13	9,5	14,5	G1/4"x12	37,5	20	42	31,5	220	180	90	97	79	M6x12	51	M6x12	63
50	180	29	24	85	13	9,5	14,5	G1/4"x12	47,5	26	52	39	280	220	110	116	96	M8x16	63	M8x12	79
63	215	40	30	105	13	11	18,5	G3/8"x12	59,5	30	62	46,5	333	280	140	136	113,5	M8x12	78	M8x12	93

3 - - 1 VERSION ZFF CHARIOT STANDARD DOUBLE GUIDAGE

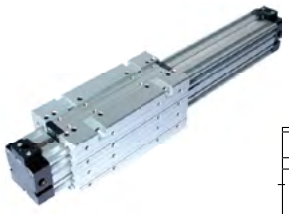

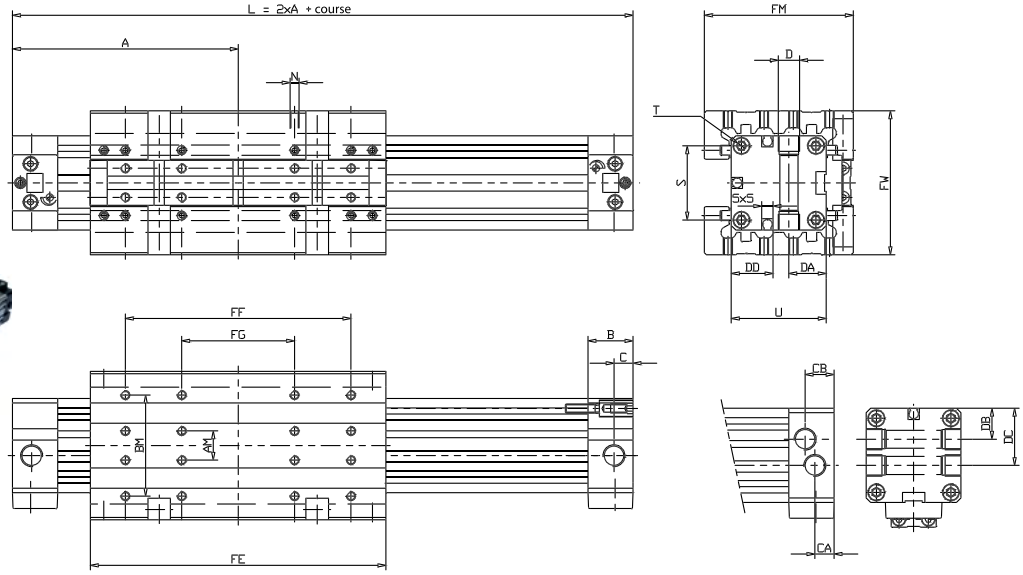

Ø	A	AM	B	BM	C	CA	CB	D	DA	DB	DC	DD	FE	FF	FG	FM	FW	N	S	T	U
25	100	13	20	45	8,5	7	13	G1/8"x8	25,5	14	28	21	131	100	50	66	64	M4x8	33	M4x9	42
32	120	16	20	55	8,5	7	13	G1/8"x8	32	17,5	34,5	26	171	140	70	80	78	M5x10	41	M5x10	52
40	150	22	24	70	13	9,5	14,5	G1/4"x12	37,5	20	42	31,5	220	180	90	97	95	M6x12	51	M6x12	63
50	180	29	24	85	13	9,5	14,5	G1/4"x12	47,5	26	52	39	280	220	110	116	114	M8x16	63	M8x12	78
63	215	40	30	105	13	11	18,5	G3/8"x12	59,5	30	62	46,5	333	280	140	136	134	M8x16	78	M8x12	93

2 - - 0 VERSION ZK CHARIOT COURT

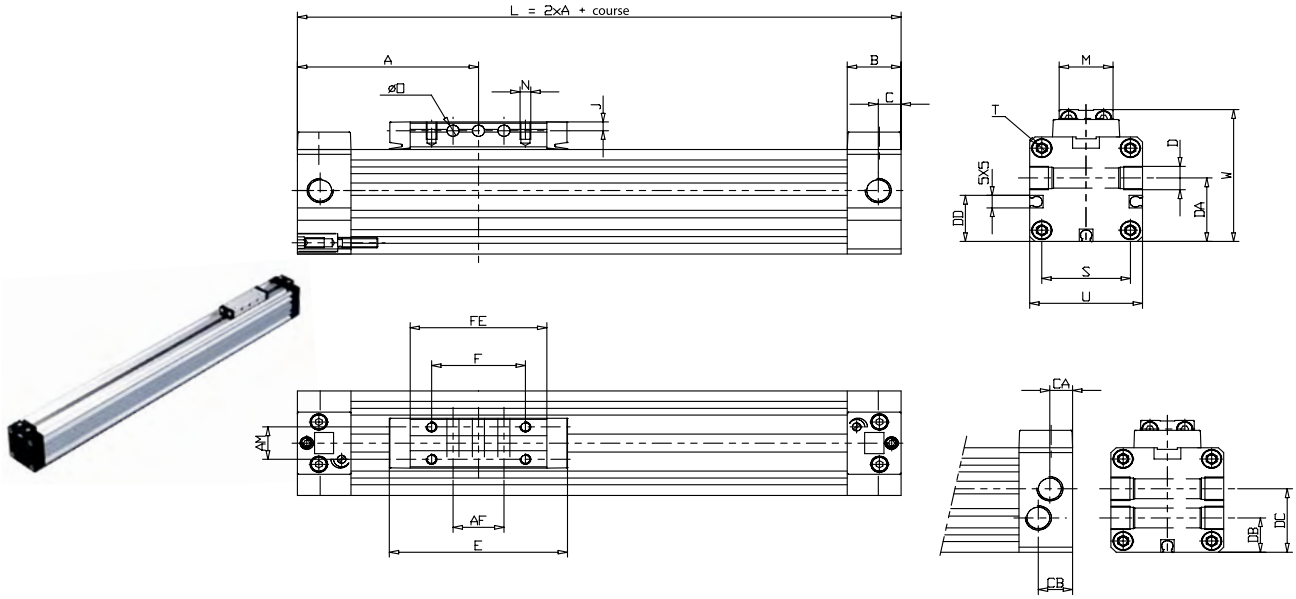

Ø	A	AM	B	C	CA	CB	D	DA	DB	DC	E	F	J	M	N	øO	S	T	U	W
25	67,5	13	20	8,5	7	13	G1/8x8	25,5	14	28	66	35	3,5	20	M4x7	4,5	33	M4x9	42	53
32	77,5	16	20	8,5	7	13	G1/8x8	32	17,5	34,5	86	55	4,5	25	M5x9	5,5	41	M5x10	52	65
40	95	22	24	13	9,5	14,5	G1/4x12	37,5	20	42	110	70	5	33	M6x10	7	51	M6x12	63	79
50	105	29	24	13	9,5	14,5	G1/4x12	47,5	26	52	130	70	6,5	42	M8x12,5	7	63	M8x12	78	96
63	125	40	30	13	11	18,5	G3/8x12,5	59,5	30	62	153	100	8	54	M8x15	9	78	M8x12	93	113,5

2 - - 2 VERSION ZFK CHARIOT COURT SIMPLE GUIDAGE

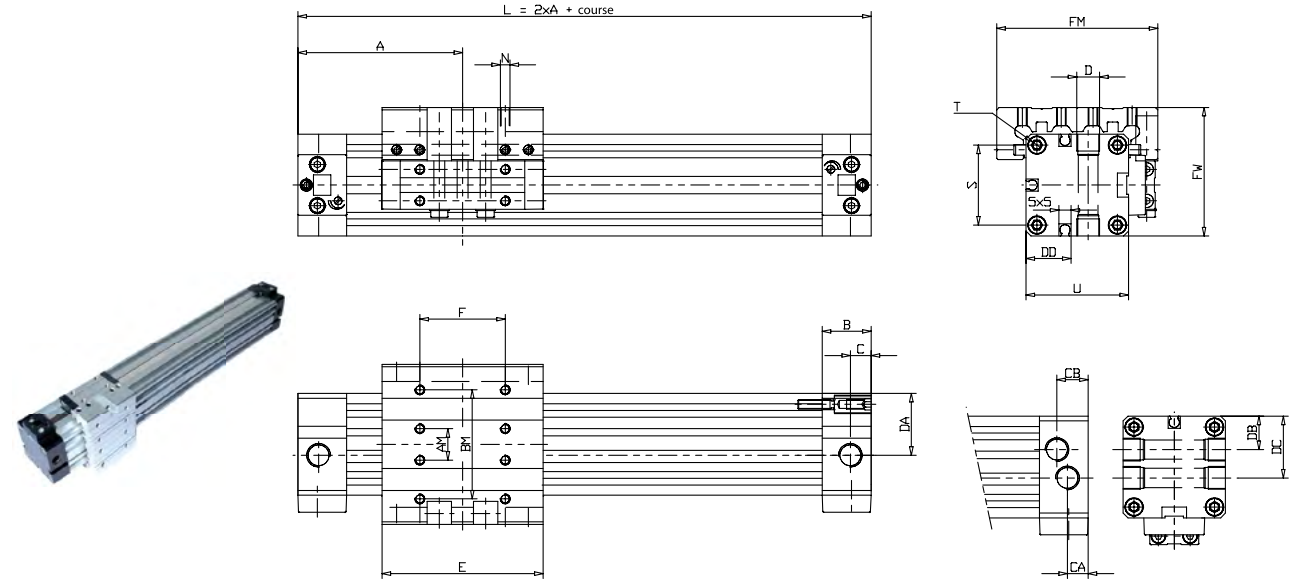

Ø	A	AM	B	BM	C	CA	CB	D	DA	DB	DC	DD	E	F	FM	FW	N	S	T	U
25	67,5	13	20	45	8,5	7	13	G1/8x8	25,5	14	28	21	66	35	66	53	M4x8	33	M4x9	42
32	77,5	16	20	55	8,5	7	13	G1/8x8	32	17,5	34,5	26	86	55	80	65	M5x10	41	M5x10	52
40	95	22	24	70	13	9,5	14,5	G1/4x12	37,5	20	42	31,5	110	70	97	79	M6x12	51	M6x12	63
50	105	29	24	85	13	9,5	14,5	G1/4x12	47,5	26	52	39	130	70	116	96	M8x16	63	M8x12	78
63	125	40	30	105	13	11	18,5	G3/8x12,5	59,5	30	62	46,5	153	100	136	113,5	M8x16	78	M8x12	93

VERSION ZSS CHARIOT STANDARD GUIDAGE À BILLES

4	-	-	0

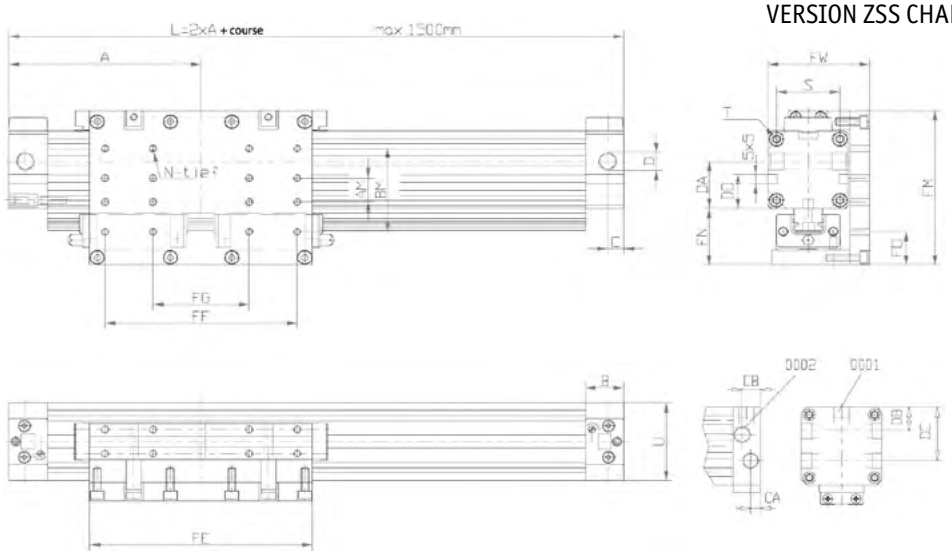

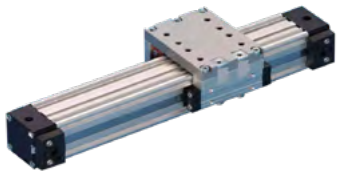

Ø	A	AM	B	BM	C	CA	CB	D	DA	DB	DC	DD	FE	FF	FG	FM	FW	FN	FO	N	S	T	U
25	100	13	20	45	8,5	7	13	G1/8x8	25,5	14	28	18,5	116	100	50	83,5	53	30,5	18	M4x8	33	M4x9	42
32	120	16	20	55	8,5	7	13	G1/8x8	32	17,5	34,5	21	156	140	70	101	65	36	2	M5x10	41	M5x10	52
40	150	22	24	70	13	9,5	14,5	G1/4x12	37,5	20	42	29,5	220	180	90	120	79	41	25	M6x12	51	M6x12	63
50	180	29	24	85	13	9,5	14,5	G1/4x12	47,5	26	52	37	260	200	110	151	96	55	33	M8x16	63	M8x16	78
63	215	40	30	105	13	11	18,5	G3/8x12	59,5	30	62	44,5	313	280	140	168,5	113,5	55	32	M8x16	78	M8x12	93

EFFORTS ET COUPLES ADMISSIBLES

Toutes les valeurs de forces et de couples admissibles se réfèrent à une vitesse v < 0,35m/s.
Le respect de ces indications assure une durée de vie maximale et un niveau de bruit minimal.
L'utilisation à des vitesses supérieures réduit les efforts admissibles.

$$F = \sqrt{Fx^2 + Fy^2 + Fz^2}$$

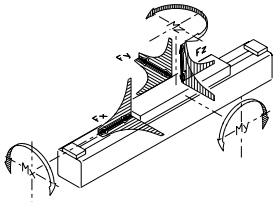

ZS	Vmax 0,35m/s			F(N)/Vitesse			Couples		
Ø	Fx(N) -------	Fy(N) 6 bar	Fz(N) -------	Force 0,75 m/s	Force 1 m/s	Force 1,5 m/s	Mx(Nm)	My(Nm)	Mz(Nm)
25	270	110	480	155	90	40	2	13	13
32	440	165	650	280	155	70	3,58	25	25
40	680	225	800	500	290	125	5,5	40	40
50	1060	325	1060	790	420	195	10	65	65
63	1680	435	1680	1500	850	370	16	100	100

ZS+	Vmax 0,35m/s			F(N)/Vitesse			Couples		
Ø	Fx(N) -------	Fy(N) 6 bar	Fz(N) -------	Force 0,75 m/s	Force 1 m/s	Force 1,5 m/s	Mx(Nm)	My(Nm)	Mz(Nm)
25	270	350	480	200	120	50	5	16	16
40	680	750	800	700	400	175	20	55	55

ZK	Vmax 0,35m/s			F(N)/Vitesse			Couples		
Ø	Fx(N) -------	Fy(N) 6 bar	Fz(N) -------	Force 0,75 m/s	Force 1 m/s	Force 1,5 m/s	Mx(Nm)	My(Nm)	Mz(Nm)
25	270	55	230	90	50	25	0,7	2,7	2,7
32	440	70	320	200	110	45	1	5	5
40	680	100	400	420	240	110	2	8,5	8,5
50	1060	140	480	750	440	190	3,5	13	13
63	1680	180	590	1500	850	380	5	18	18

ZF	Vmax 0,35m/s			F(N)/Vitesse			Couples		
Ø	Fx(N) -------	Fy(N) 6 bar	Fz(N) -------	Force 0,75 m/s	Force 1 m/s	Force 1,5 m/s	Mx(Nm)	My(Nm)	Mz(Nm)
25	270	800	800	280	160	65	10	20	20
32	440	1200	1200	510	300	140	25	45	45
40	680	1600	1600	1000	550	250	40	75	75
50	1060	2100	2100	1500	850	380	80	150	150
63	1680	2800	2800	2500	1400	610	110	250	250

ZFF	Vmax 0,35m/s			F(N)/Vitesse			Couples		
Ø	Fx(N) -------	Fy(N) 6 bar	Fz(N) -------	Force 0,75 m/s	Force 1 m/s	Force 1,5 m/s	Mx(Nm)	My(Nm)	Mz(Nm)
25	270	1200	1200	420	210	80	15	30	30
32	440	1800	1800	750	400	170	37	67	67
40	680	2400	2400	1500	750	300	60	110	110
50	1060	3200	3200	2200	1150	460	120	220	220
63	1680	4200	4200	3700	1900	740	170	370	370

ZFK	Vmax 0,35m/s			F(N)/Vitesse			Couples		
Ø	Fx(N) -------	Fy(N) 6 bar	Fz(N) -------	Force 0,75 m/s	Force 1 m/s	Force 1,5 m/s	Mx(Nm)	My(Nm)	Mz(Nm)
25	270	250	250	100	60	30	4	4	4
32	440	450	450	250	135	65	10	10	10
40	680	600	600	480	280	140	16	16	16
50	1060	900	900	800	480	220	30	30	30
63	1680	1100	1100	1500	950	400	45	45	45

ZSS	Patin à billes			Rail			Couples		
Ø	Fx(N) 6 bar	C dyn (N)	C 0 (N)		Type		Mx(Nm)	My(Nm)	Mz(Nm)
25	LAS15ALZ	8350	16300	-	L1S15	-	170	154	130
32	LAS20ALZ	11700	23500	-	L1S20	-	320	266	222
40	LAS25ALZ	18800	36500	-	L1S25	-	572	516	434
50	LAS30ALZ	28800	55000	-	L1S30	-	1040	870	730
63	LAS30ALZ	28880	55000	-	L1S30	-	1040	870	730

KIT LIAISON EN CROIX

KT — Conditionnement à l'unité

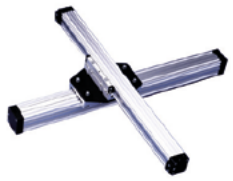

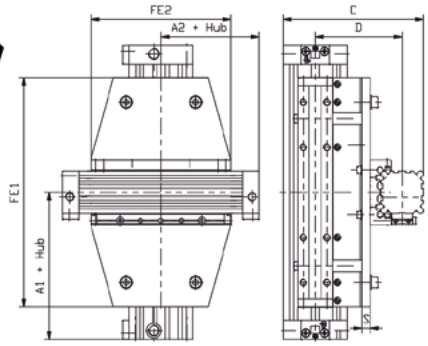

Réf.	Ø	A1	A2	C	D	FE1	FE2	S
KT25.25	25/25	100	100	114	72	131	131	8
KT32.32	32/32	120	120	140	88	171	171	10
KT40.40	40/40	150	150	168	105	220	220	10
KT50.50	50/50	180	180	204	126	280	280	12
KT63.63	63/63	215	215	239	146	333	333	12
KT32.25	32/25	120	100	128	81	171	131	10
KT40.32	40/32	150	120	154	96,5	220	171	10
KT50.40	50/40	180	150	187	116,5	280	220	12
KT63.50	63/50	215	180	221,5	136	333	280	12
KT40.25	40/25	150	100	142	89,5	220	131	10
KT50.32	50/32	180	120	171	106	280	171	10
KT63.40	63/40	215	10	204,5	126,5	333	220	12

PLAQUE OSCILLANTE

PB — Conditionnement à l'unité

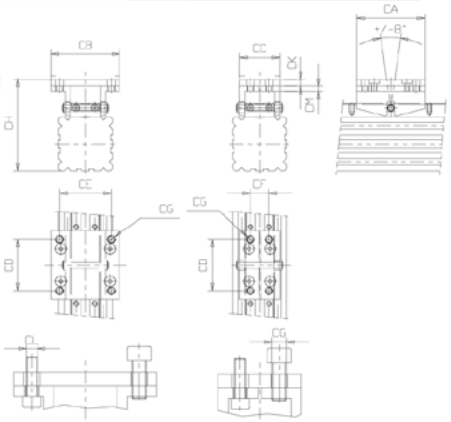

Réf. étroite	Réf. large	Ø	CA	CB	CC	CD	CE	CF	CG	CH	CK	CM	CL
PB25	PB25L	25	60	50	30	40	38	14	M5	70	4	4	M4
PB32	PB32L	32	70	60	37	50	48	16	M6	86	6	6	M5
PB40	PB40L	40	80	80	47	60	60	22	M8	107	8	8	M6
PB50	PB50L	50	90	95	56	70	70	30	M8	123	8	8	M6
PB63	PB63L	63	100	120	73	80	90	40	M10	145,5	8	8	M8

Il est recommandé d'installer une plaque dans le cas où un vérin sans tige est associé à un guidage mécanique. L'action de la plaque oscillante permet de transmettre l'effort de poussée du vérin en s'affranchissant des contraintes de liaison. Elle évite de rendre le montage hyperstatique.

SUPPORT INTERMÉDIAIRE

MB — Conditionnement par paire

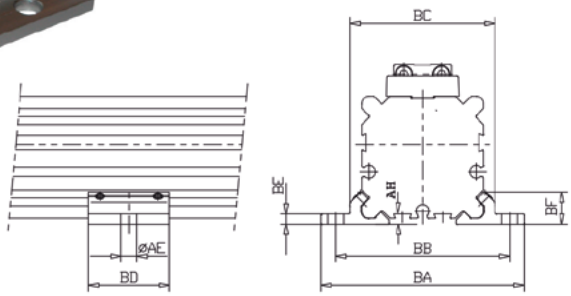

Réf.	Ø	øAE	AH	BA	BB	BC	BD	BE	BF
MB25	25	6	2	70	60	50	28	3.5	11
MB32	32	7	3	85	73	61.5	33	4	13.8
MB40	40	9	3	105	90	75	38	4.5	16
MB50	50	9	3	122	106	91	43	5	19
MB63	63	11	4.5	144	125	107	48	6	22

En cas d'utilisation de vérin de grande longueur ou de charges importantes, la flexion du tube doit être prise en compte. Le nombre de supports intermédiaires dépend de la flèche provoquée par la charge.

ÉQUERRE DE FIXATION

FB — Conditionnement par paire

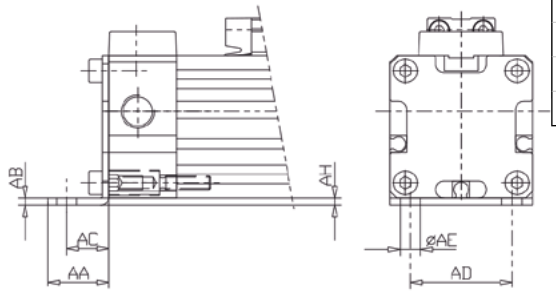

Ref	Ø	AA	AB	AC	AD	øAE	AH
FB25	25	18	2	12,5	30	6	2
FB32	32	20	2,5	13,5	40	7	3
FB40	40	30	3	17,5	50	9	3
FB50	50	28	3	20	60	9	3
FB63	63	30	3	21	75	11	4,5

BUTÉE | AS | Conditionnement à l'unité

Amortisseurs (ci-dessous) à commander séparément

Réf.	Réf.	Ø	A ZF/ZFK	AH	B ZF/ZFK	C	D	E	F	G	H	M	N	O	SW	T
AS-25	AS-25 A	25	100/67,5	2	117,5/85	37	max.40	72	57	12,5	33	M14x1,5	10	20	17	M4x10
AS-32	AS-32 A	32	120/77,5	3	135,5/90	70	max.30	84	70	14,5	41	M14x1,5	12	20	17	M5x12
AS-40	AS-40 A	40	150/95	3	165/110	65	max.50	105	93	16	51	M25x1,5	15	30	32	M6x15
AS-50	AS-50 A	50	180/105	3	195/110	65	max.65	126	102	22,5	63	M25x1,5	15	30	32	M8x20
AS-63	AS-63 A	63	215/125	4,5	250/160	80	65	140	118,5	20	78	M25x1,5	15	40	32	M8x20

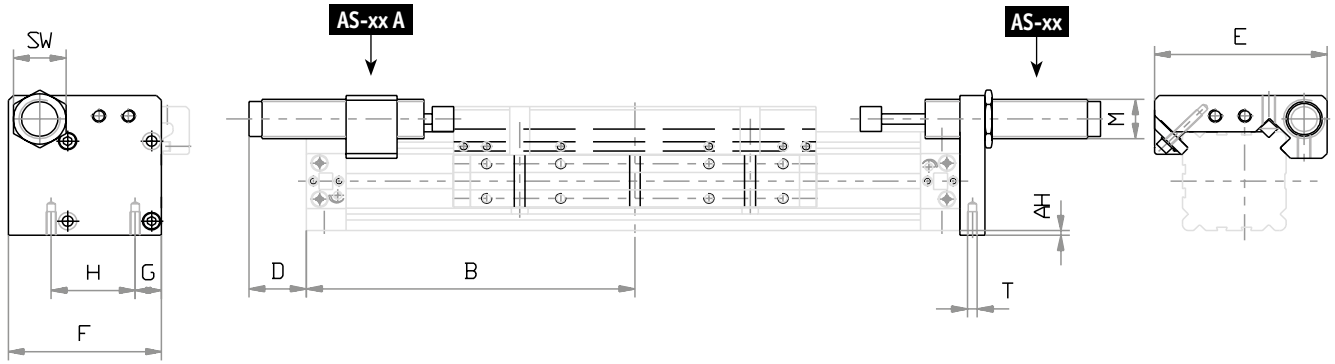

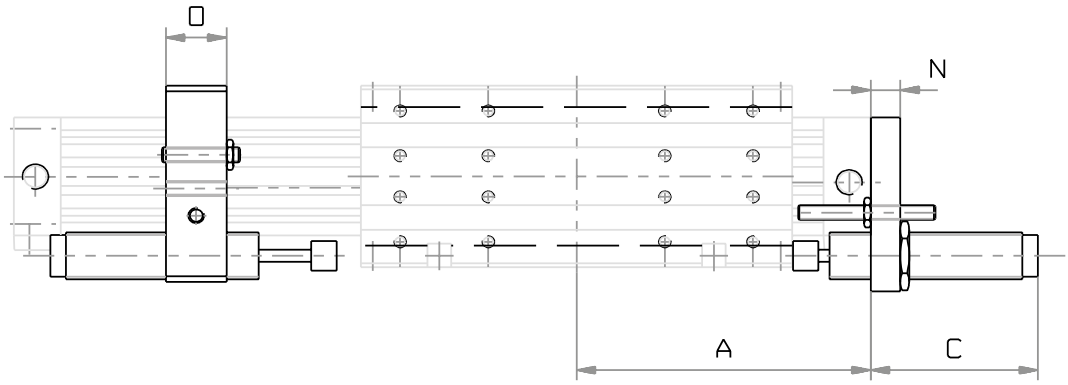

AMORTISSEUR | WE

Conditionnement à l'unité

Réf.	GW	A	B	C	ØD	ØE	F	K	L	SW	SW1
WE-M 0,25 TA	M14x1,5	97	78	2,5	4	10	105	4,5	5	13	17
WE-M 1,0 LA	M25x1,5	141	108	3,5	8	16	154	8	8	23	30

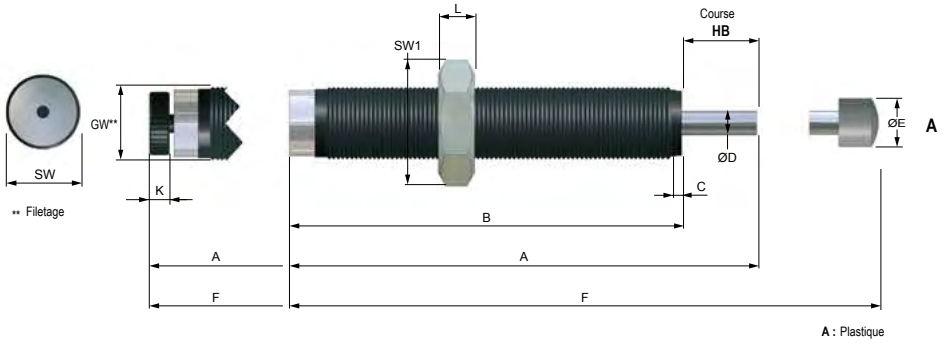

sopra pneumatic.com

Socafluid Groupe

DES DYNAMIQUES EN SYNERGIE

WWW.GROUPE-SOCAFLUID.FR

Vérins rotatifs

SÉRIE ATP

SÉRIE RK

SÉRIE RPA

CARACTÉRISTIQUES
Ø 15 à 40 mm

GÉNÉRALITÉS
Table rotative double effet.
Magnétique.
Montage du capteur C16** dans les rainures.

FONCTIONNEMENT
Fluide : air comprimé, filtré 5µm lubrifié ou non
Pression d'utilisation : maxi 10 bar
6 bar pour le Ø32 et Ø40 mm
Température : -7°C à +70°C
Plage de rotation : 190°

MATÉRIAUX
Corps : alliage aluminium
Flasques : acier
Joint de piston : NBR
Pignon : acier
Crémaillère : acier
Table rotative : acier
Amortisseur : amortisseur élastique
(les amortisseurs hydrauliques sont fournis en option)

Temps de rotation 90°/s		
Diamètre	Avec vis de réglage	Avec amortisseur hydraulique
15 - 21 - 25	0,2 à 1	0,2 à 0,7
32	0,2 à 2	0,2 à 1
40	0,2 à 2,5	0,2 à 1

Contraintes admissibles				
Ø	Contraintes radiales (N)	Contraintes axiales (N)		Couples maxi (Nm)
		max.	min.	
15	80	80	80	2,5
21	200	370	200	5,5
25	320	450	300	9,5
32	400	710	500	18
40	550	1000	750	25

A	T	P	.	0	1	5	.	1	9	0	*

Famille de produit	Diamètre	Angle de rotation	Option
ATP : table rotative	Ø 15 - 21 - 25 - 32 - 40 mm	(réglage 0 - 190°)	- : standard A : amortisseurs hydrauliques

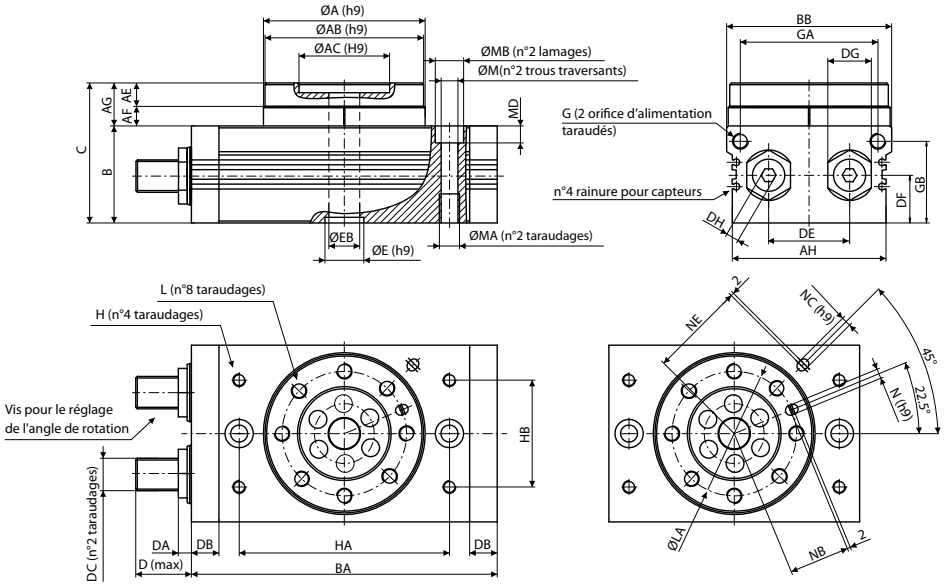

Ø piston		Ø15	Ø21	Ø25	Ø32	Ø40
ØA h9		46	67	77	100	118
ØAB h9		45	65	75	98	116
ØAC h9		20	32	35	56	64
	prof. utile	4	4,5	5	6	9
AE		8	10	12	14,5	16,5
AF		5	7	8	12,5	15,5
AG		13	17	20	27	32
AH		/	/	/	95	115
B +0,5 / 0		34	40	46	59	74
BA		92	127	152	189	240
BB +0,5 / 0		50	70	80	102	120
C +0,5 / 0		47	57	66	86	106
D		17,7	25	31,4	34,3	40,2
DA		8,6	10,6	14	8	8
DB		9,5	12	15,5	17	24
DC		M8x1	M10x1	M14x1,5	M20x1,5	M27x1,5
DE		20	29	38	50	60
DF		15,5	18,5	22	29,5	36,5
DG		12	14	19	27	36
DH		4	5	6	8	10
ØE h9		15	22	26	24	32
	prof. utile	3	3	3	3,5	5,5
ØEB		5	9	10	19	24
G		M5x0,8	G1/8	G1/8	G1/8	G1/8

Ø piston		Ø15	Ø21	Ø25	Ø32	Ø40
GA		34,5	50	63	85	103
GB		27,8	32	37,5	50,5	65,5
H		M5x0,8	M6x1	M8x1,25	M8x1,25	M12x1,75
	prof. utile	8	8	8	10	13
HA		60	84	100	130	150
HB		27	37	50	66	80
L		M5x0,8	M6x1	M8x1,25	M10x1,5	M12x1,75
	prof. utile	8	10	12	14,5	16,5
LA		32	48	55	77	90
M		6,8	8,6	10,5	10,4	14,2
MA		M8x1,25	M10x1,5	M12x1,75	M12x1,75	M16x2
	prof. utile	12	15	18	18	25
MB		11	14	18	17,5	20
MD		6,5	8,5	10,5	10,5	12,5
N h9		3	4	5	6	8
	prof. utile	3,5	4,5	5,5	6,5	8,5
NB		15	23	26,5	37,5	44
NC h9		/	/	/	6	8
	prof. utile	/	/	/	4,5	4,5
NE		/	/	/	59	69
P h9		/	/	/	6	8
	prof. utile	/	/	/	4,5	6,5
Poids (gr)		530	1230	2080	4100	7650

sopra pneumatic.com

RK 1 2 0 3 2 0 9 0 M

Famille de produit
RK : vérin rotatif

Type d'axe
12 : pignon mâle avec réglage
14 : pignon femelle avec réglage
11 : pignon mâle sans réglage
13 : pignon femelle sans réglage

Fonction
M : magnétique

Angle de rotation
0° à 360°

Diamètre
Ø 32 à 125 mm

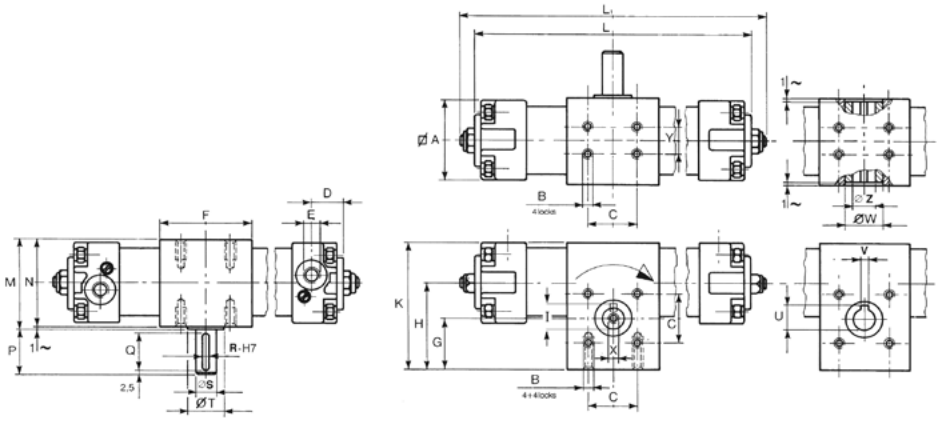

	Angle 90°				Angle 180°				Angle 270°				Angle 360°			
Ø	L1	L	Pignon M	Pignon F	L1	L	Pignon M	Pignon F	L1	L	Pignon M	Pignon F	L1	L	Pignon M	Pignon F
			Masse (kg)				Masse (kg)				Masse (kg)				Masse (kg)	
32	234	206	1,300	1,200	282	254	1,420	1,320	330	302	1,540	1,440	378	348	1,660	1,560
40	278	246	2,010	1,900	336	304	2,210	2,900	394	360	2,390	2,280	450	418	2,580	2,470
50	308	268	3,070	2,840	372	332	3,340	3,110	436	394	3,610	3,380	498	458	3,880	3,650
63	356	310	4,990	4,640	432	386	5,500	5,170	508	460	6,010	5,700	582	536	6,520	6,230
80	426	376	9,840	9,220	526	476	10,840	10,230	626	574	11,840	11,240	726	674	12,840	12,250
100	456	404	13,650	12,680	564	512	14,860	13,870	672	618	16,070	15,060	778	726	17,280	16,250
125	520	474	23,370	22,220	654	606	25,720	24,520	786	738	28,070	26,820	918	870	30,420	29,120

L1 = dimensions avec réglage de course (RK12-RK14) - L = dimensions sans réglage de course (RK11-RK13).

Ø	A	B	C	D	E	F	G	H	I	K	M	N	P	Q	R	S	T	U	V	W	X	Y	Z
32	48	M6	33	18	G1/8"	50	25	46,5	16	71,5	51	50	30	25	5	14	25	16,3	5	25	M5	18	14
40	54	M6	40	22	G1/4"	60	30	54,5	16	82	61	60	30	25	5	14	25	16,3	5	25	M5	22	14
50	67	M8	50	22	G1/4"	70	32,5	60,5	21,5	94	66	65	40	35	6	19	30	21,8	6	30	M6	25	19
63	78	M8	60	25,5	G3/8"	75	37	70,8	27	110	76	75	40	35	8	24	30	21,8	6	30	M8	35	19
80	97	M10	80	27	G3/8"	99	50	93,5	31	142	100	99	50	45	8	28	45	27,3	8	45	M8	50	24
100	115	M10	80	27,5	G1/2"	115	54	99	41	156,5	116	115	50	45	10	38	50	31,3	8	50	M10	60	28
125	140	M12	90	31,5	G1/2"	125	60	118	41	188	141	140	50	45	10	38	60	31,3	8	60	M10	70	28

CARACTÉRISTIQUES
Ø 32 à 125 mm

GÉNÉRALITÉS
Pignon mâle ou femelle.
Réglage de l'angle ± 5° (sur type RK12 et RK14).
Montage du capteur C20** sur le profilé avec fixation.

FONCTIONNEMENT
Fluide : air comprimé, filtré 5µm lubrifié ou non
Pression d'utilisation : maxi 10 bar
Température : NBR : -20°C à +60°C

MATÉRIAUX
Profilé : aluminium anodisé
Tirants : acier
Fonds : aluminium moulé
Joints : NBR
Crémaillère : acier inox
Pignon : acier nitruré

Ø	Mt (Nm)
32	1,2
40	2,25
50	3,9
63	7,3
80	15,7
100	26,5
125	51

Couple théorique à 1 bar. Multiplier la valeur par la pression de service.

CARACTÉRISTIQUES
Ø 10 à 100 mm

GÉNÉRALITÉS
Vérin rotatif à palettes.
Montage du capteur C16 dans le support (en option).

FONCTIONNEMENT
Fluide : air comprimé, filtré 5µm lubrifié ou non
Pression d'utilisation : 1,5 à 7 bar
Température : 0°C à +50°C

MATÉRIAUX
Corps : aluminium
Arbre : acier
Joints : NBR
Palette: monobloc en nitrile BRR vulcanisé support acier
Amortissement : tampon acier. Amortisseurs hydrauliques à partir de Ø50 jusqu'au Ø100 version R ou T (en option).

Possibilité réglage angle de rotation :
Ø 10 à 40 mm

Version 90°: de 0 à 90°
Version 180°: de 0 à 180°
Version 270°: de 0 à 175°

Ø50 à 100mm : +/- 10°

R P A . 0 1 0 . 0 9 0 . *

Famille de produit
RPA : vérin rotatif à palette

Diamètre
Ø 10 à 100 mm

Angle de rotation
090 = 90°
180 = 180°
270 = 270°

Option
- : standard
R : avec support de réglage d'angle de rotation
S : avec support de capteur
T : avec support de réglage d'angle de rotation + support de capteur

Ø10 À Ø40MM

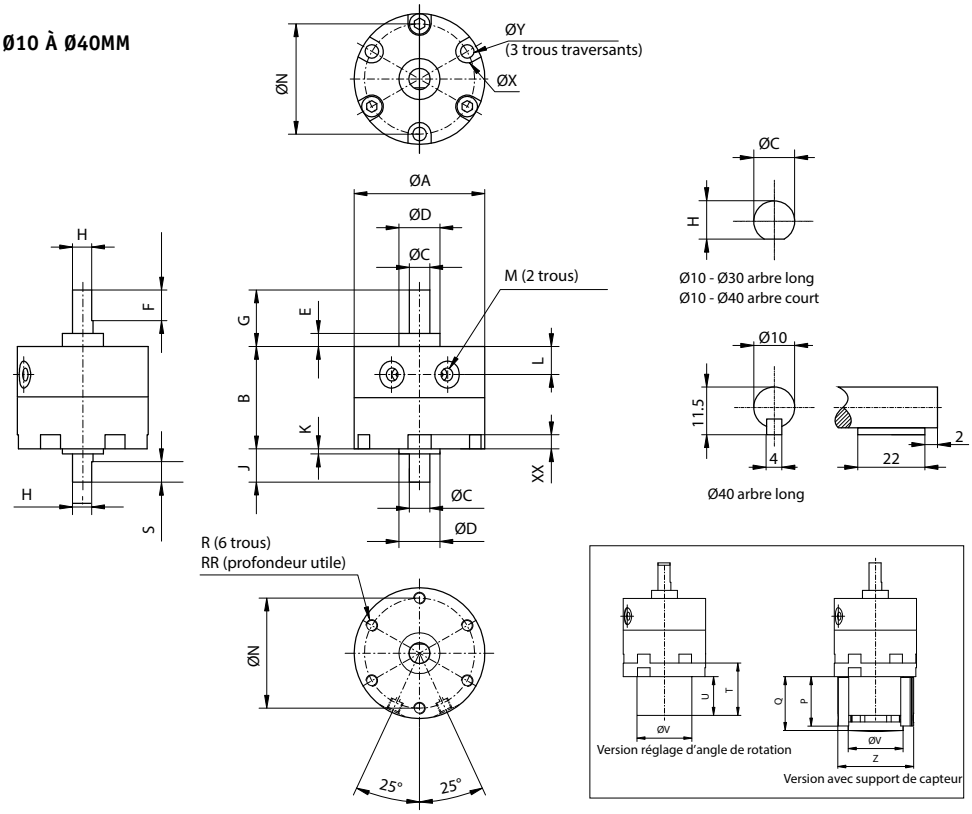

Rotation	ØA	B	ØC	ØD	E	F	G	H	J	K	L	M	ØN
10-90°/10-180°/10-270°	30	17	4	9	3	9	14	3,5	8	1	4,2	M5x0,8	24
15-90°/15-180°/15-270°	35	20,1	5	12	4	10	18	4,5	9	1,5	5	M5x0,8	29
20-90°/20-180°/20-270°	44	29,1	6	14	4,5	10	20,3	5,5	9,6	1,6	8,5	M5x0,8	36
30-90°/30-180°/30-270°	51	40	8	16	5	12	22	7,5	13	2	11	M5x0,8	43
40-90°/40-180°/40-270°	64	45	10	25	6,5	22	30	9	15	4,5	9,5	M5x0,8	56

	P	Q	R	RR	S	T	U	ØV	ØX	XX	ØY	Z
10-90°/10-180°/10-270°	23,3	24	M3x0,5	3	5	24	18	18	6	3,5	2,3	29
15-90°/15-180°/15-270°	28	29,5	M3x0,5	3	6	28	22	24	6	3,5	2,3	34
20-90°/20-180°/20-270°	28	30,5	M4x0,7	4,5	7	28,5	21	30	7,5	4,5	3,2	42
30-90°/30-180°/30-270°	30,8	34	M5x0,8	9	8	32,5	24	34	9	5,5	4,2	47
40-90°/40-180°/40-270°	33	36	M5x0,5	9	9	34,5	26	34	9	5,5	4,2	47

Ø50 À Ø100MM

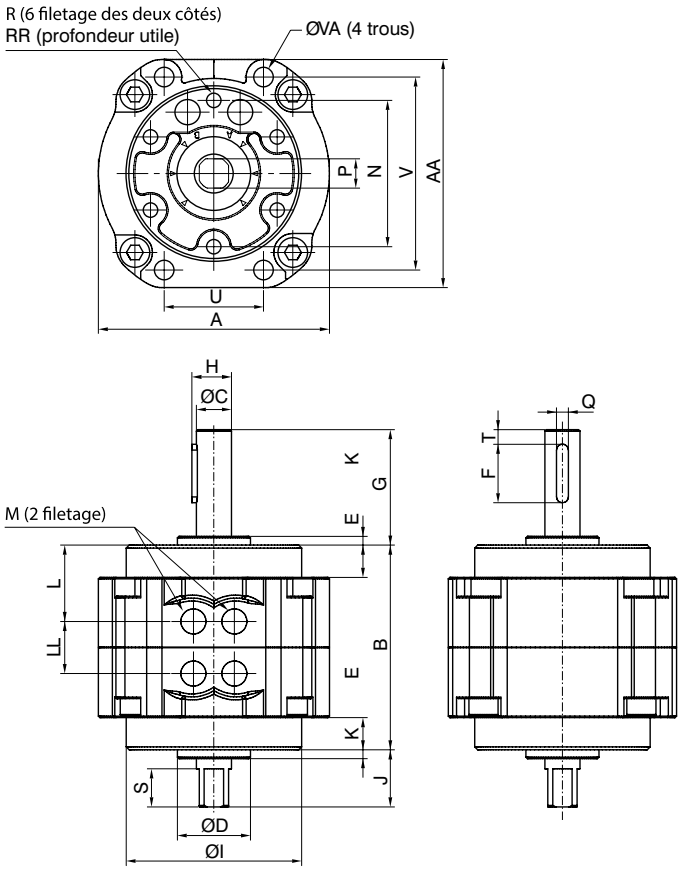

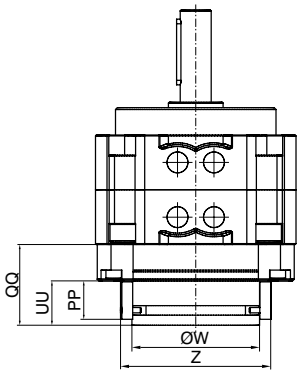

réglage d'angle de rotation

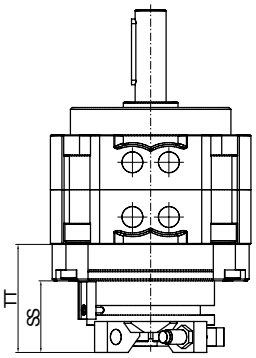

avec support de capteur

Rotation	A	AA	B	ØC	ØD	E	F	G	H	ØI	J	K	L	LL	M	N
50-90˚/50-180˚/50-270˚	79	78	70	12	25	3	20	39,5	13,5	60	19,5	11	26	18	G1/8	50
63-90˚/63-180˚/63-270˚	98	98	80	15	28	3	25	45	17	75	21	14	28,9	22,2	G1/8	60
80-90˚/80-180˚/80-270˚	110	110	90	17	30	3	36	53,5	19	88	23,5	15	30	30	G1/4	70
100-90˚/100-180˚/100-270˚	140	140	103	25	45	4	40	65	29	108	30	11,5	35,4	32,2	G1/4	80
	P	**PP**	**Q**	**QQ**	**R**	**RR**	**S**	**SS**	**T**	**TT**	**U**	**UU**	**V**	**ØVA**	**ØW**	**Z**
50-90˚/50-180˚/50-270˚	10	21	4	39,4	M6x1	8	13	38	5	53	34	24,5	66	6,5	60	73
63-90˚/63-180˚/63-270˚	12	21	5	43	M8x1,25	10	14	38	7,5	56,5	39	24,5	83	9	60	73
80-90˚/80-180˚/80-270˚	13	21	5	44	M8x1,25	14	16	39	5	59	48	24,5	94	9	70	83
100-90˚/100-180˚/100-270˚	19	21	7	48,5	M10x1,5	14	16	39,5	5	63	60	24,5	120	11	70	83

COUPLES

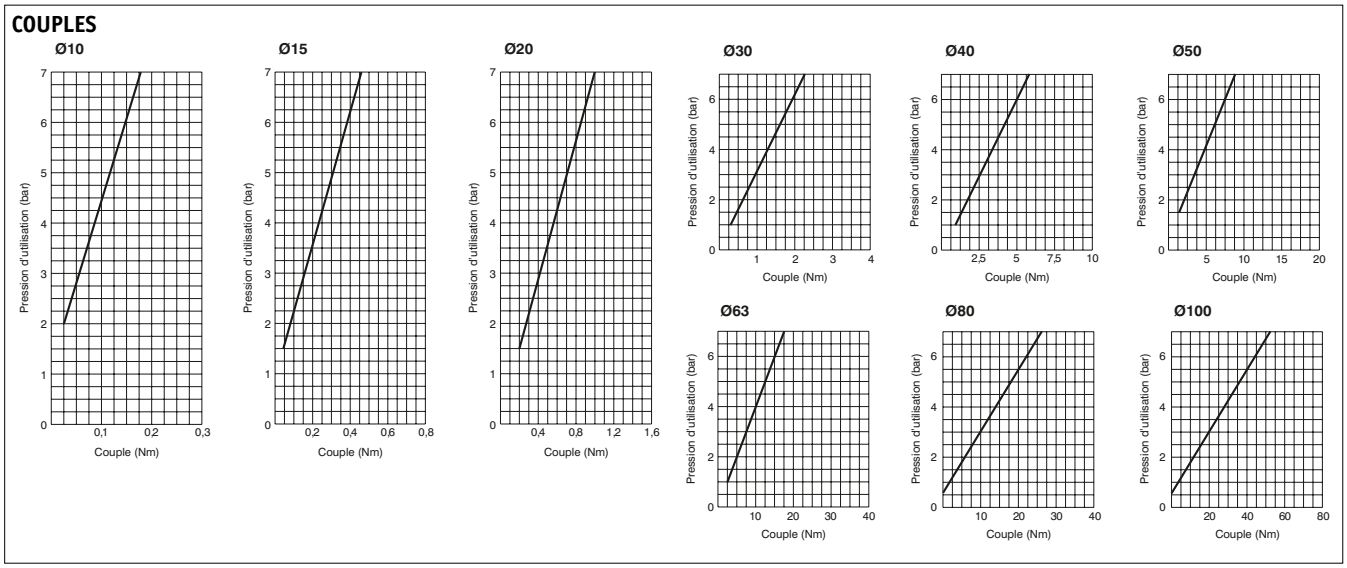

Socafluid Groupe

DES DYNAMIQUES EN SYNERGIE

WWW.GROUPE-SOCAFLUID.FR

Autres produits

VÉRINS PRESSEURS - SÉRIE M1S

VÉRINS CARTOUCHE - SÉRIE CC

PINCES - SÉRIE PA

PINCES - SÉRIE PP

PINCES - SÉRIE PPG

VÉRINS OLÉOPNEUMATIQUES - SÉRIE VO

RÉGULATEURS HYDRAULIQUES - SÉRIE RH

VÉRINS À SOUFFLETS - SÉRIE DB

VÉRINS À SOUFFLETS - SÉRIE DBS

VÉRINS TÉLÉSCOPIQUES - SÉRIE VT

PRODUITS COMPLÉMENTAIRES

CARACTÉRISTIQUES
Ø 20 à 50 mm

GÉNÉRALITÉS
Vérin simple effet
non démontable.
Tige antirotation.
Alimentation par le fond.

FONCTIONNEMENT
Fluide : air comprimé, filtré 5µm lubrifié ou non
Pression d'utilisation :
maxi 10 bar
mini 2 bar
Température :
maxi +60°C
mini -20°C (air sec)

MATÉRIAUX
Corps : aluminium anodisé
Fonds : technopolymère
Tige : acier chromé
Piston : technopolymère
Joints : NBR

M 1 S S C 0 5 0 0 0 7 5

Famille de produit
M : vérin presseur

Fonction
1 : simple effet tige rentrée

Exécution
SC : courte
SL : longue

Course
SC : 50 - 75 mm
SL : 50 - 75 - 115 mm
150 mm uniquement en Ø 35

Diamètre de piston
Ø 20 - Ø 25 - Ø 35 - Ø 40 - Ø 50 mm

M 1 S S C

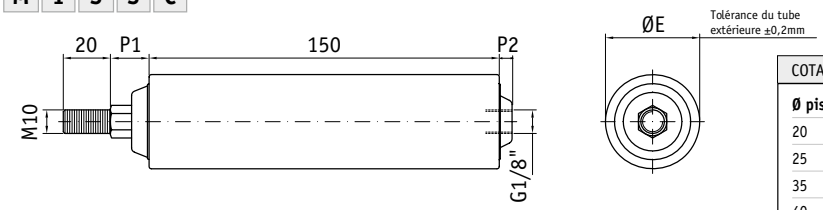

COTATIONS

Ø piston	øE
20	25
25	30
35	40
40	45
50	55

M 1 S S L

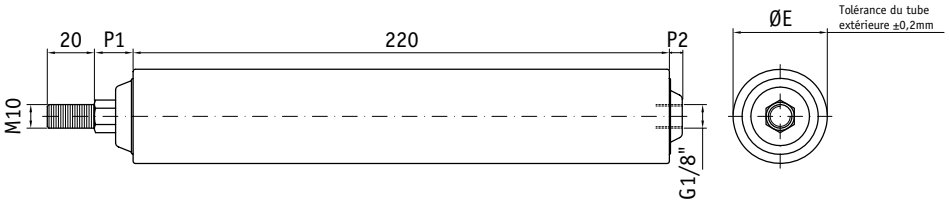

		Ø 20	Ø 25	Ø 35	Ø 40	Ø 50
M1SSC	P1	13	13	15	15	15
	P2	0,5	0,5	0,5	0,5	0,5
M1SSL	P1	13	13	15	15	15
	P2	0,5	0,5	0,5	0,5	0,5

ACCESSOIRES

Tampon polyuréthane

Tampon nylon

Référence	Ø	Tampon
J37D040G	40	Polyuréthane
J37D040P	40	Nylon

sopra pneumatic.com

C C N 1 6 / 1 5

Famille de produit
CC : vérin cartouche

Version
N : tige lisse
P : tige filetée

Course
5 - 10 - 15 mm

Diamètre
Ø 6 - 10 - 16 mm

C C N

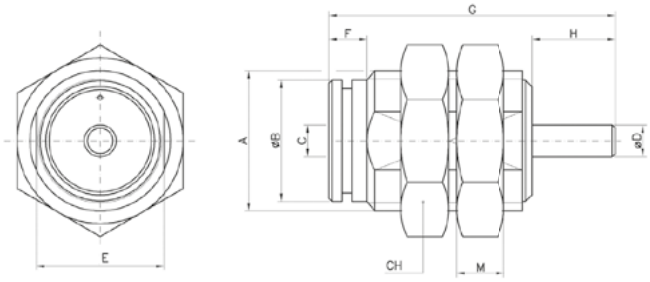

C C P

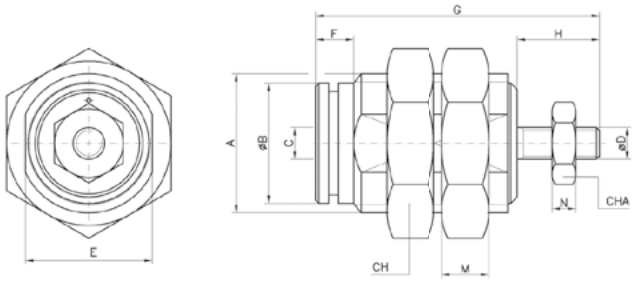

Ø	A	øB	C	øD		E	F	G			H	M	CH	øN	CHA
				CCN	CCP			5 mm	course 10 mm	15 mm					
6	M10X1	8.5	M5	3	M3	9	5	27,5	34,5	41,5	8	3	14	2,4	5,5
10	M15X1,5	12	M5	4	M4	14	7	33,5	40	47	10,5	4	19	3,2	7
16	M22X1,5	19	M5	5	M5	20	6	40	45	50	13	5	27	4	8

Ø mm	Force de poussée (N)	Force de traction (N) à 6 bar					
		Course 5 mm		Course 10 mm		Course 15 mm	
		F1	F2	F1	F2	F1	F2
6	16,1	1,6	3,7	1,6	3,9	1,6	3,9
10	44,7	7,4	11,5	6	12,5	6,8	12,8
16	114,5	8,4	9,5	8,4	10,7	7,4	10,7

CARACTÉRISTIQUES
Ø 6 - 10 - 16 mm

GÉNÉRALITÉS
Vérin cartouche cylindrique en simple effet tige rentrée.

FONCTIONNEMENT
Fluide : air comprimé, filtré 5µm lubrifié ou non
Pression d'utilisation :
maxi 6 bar
mini 2 bar
Température : NBR :
maxi +80°C
mini -20°C (air sec)

MATÉRIAUX
Tige : inox
Joints : NBR
Corps : laiton nickelé

CARACTÉRISTIQUES
Ø 10 à 25 mm

GÉNÉRALITÉS
Pince pneumatique à **ouverture angulaire à 30°** magnétique. Montage des capteurs C20** dans le profilé.

FONCTIONNEMENT
Fluide : air comprimé, filtré 5µm lubrifié ou non
Pression d'utilisation
simple effet : 2,5 à 6 bar
double effet : 1 à 6 bar
Température : -5°C à +70°C
Fréquence de service maxi. :
du Ø 10 au Ø 25 - 190 cycles/mn

MATÉRIAUX
Corps : aluminium
Piston : acier
Doigt préhension : acier
Flasque arrière : aluminium

P A 1 0 0 . 0 2 5 . 0 3 0

Famille de produit	Fonction	Diamètre	Angle
PA : pince angulaire	0 : double effet 6 : simple effet	Ø 10 - Ø 16 - Ø 20 - Ø 25 mm	30°

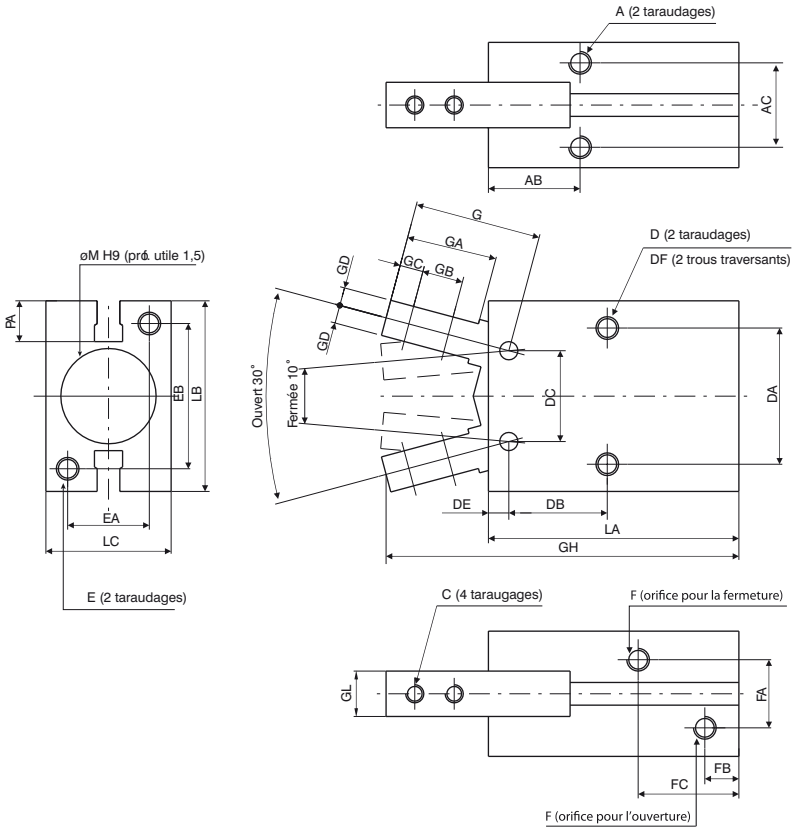

Ø	A	AB	AC	C	D	DA	DB	DC	DE	DF	E	EA	EB	F	FA
10	M3x0,5	11,6	11,4	M2,5x0,45	M3x0,5	16	12,8	10	2,8	2,6	M3x0,5	12	18	M3x0,5	11
16	M4x0,7	14,6	16	M3x0,5	M4x0,7	24	16,2	16	3,9	3,4	M4x0,7	15	22	M5x0,8	13
20	M5x0,8	20,2	18,6	M4x0,7	M5x0,8	30	21,7	20	4,5	4,3	M5x0,8	18	32	M5x0,8	15
25	M6	23,9	22	M5x0,8	M6	36	25,8	25	4,6	5,1	M6	22	40	M5x0,8	20

Ø	FB	FC	G	GA	GB	GC	GD	GH	GL	LA	LB	LC	M^{H19}	PA
10	7,2	18,8	17,2	12	5,7	3	2	52,4	6,4	38,6	23	16,4	11	5,4
16	7	18,3	22,6	16	7	4	3,5	62,5	8	44,6	30,6	23,6	17	5,8
20	7,5	22,2	28	20	9	5,2	4	78,7	10	55,2	42	27,6	21	9
25	7,7	23,5	37,5	27	12	8	5	92	12	60,4	52	33,6	26	11,5

P	A	1	0	0	.	0	2	5	.	1	8	0

Famille de produit
PA : pince angulaire

Fonction
0 : double effet

Angle
maxi. 180°

Diamètre
Ø 10 - Ø 16 - Ø 20 - Ø 25 mm

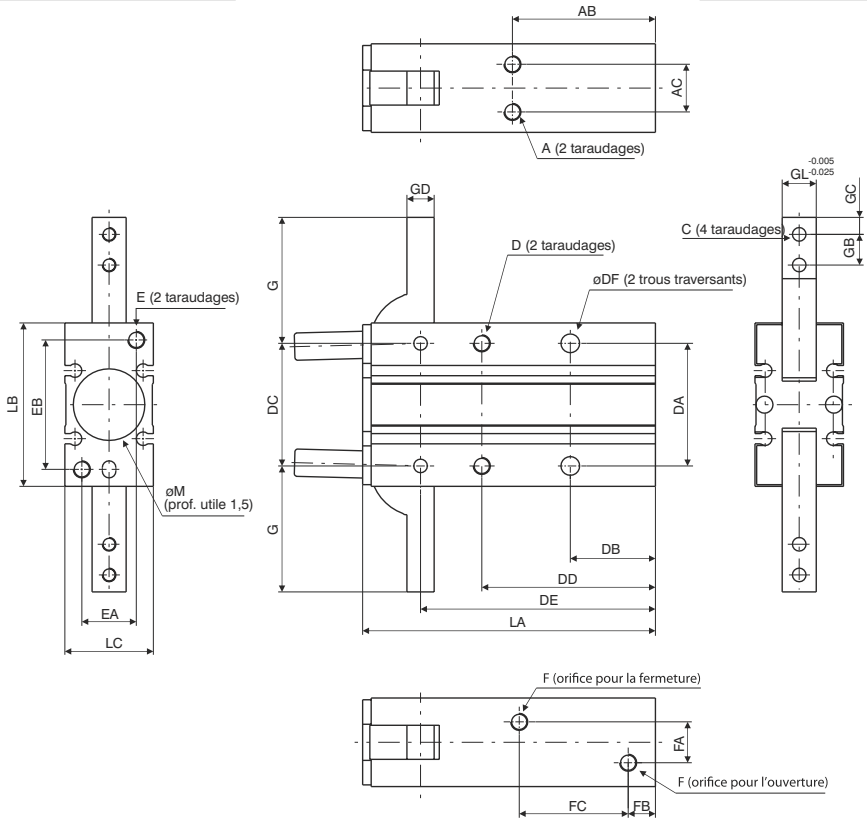

Ø	A	AB	AC	C	D	DA	DB	DC	DD	DE	DF	E	EA	EB	F	FA
10	M3x0,5	4	9	M3x0,5	M3x0,5	24	18	22	35	47,5	3,4	M3x0,5	9	24	M5X0.8	3
16	M4x0,7	33	12	M3x0,5	M3x0,7	30	20	28	41	55,5	4,5	M4x0,7	12	30	M5x0,8	8
20	M5x0,8	42	14	M4x0,7	M5x0,8	36	25	36	51	69	5,5	M5x0,8	16	38	M5x0,8	2
25	M6x1	50	16	M5x0,8	M6x1	42	30	45	60	86	6,6	M6x1	18	46	M5x0,8	14

Ø	FB	FC	G	GB	GC	GD	GL	LA	LB	LC	N	NA	ØM^{H9}	ØNB^{H9}	P	PA
10	7	23	23.5	6	3	4	6	58	30	15	4	9	11	3	2	13
16	7	25	28,5	7	4	5	8	69	38	20	4	15	17	3	2,5	18
20	8	32	37	9	5	8	10	86	48	26	5	19	21	4	3	20
25	8	42	45	12	6	10	12	107	58	30	5	23	26	4	3	24

CARACTÉRISTIQUES
Ø 10 à 25 mm

GÉNÉRALITÉS
Pince pneumatique à **ouverture angulaire à 180°** magnétique.
Montage du capteur C16 dans le profilé.

FONCTIONNEMENT
Fluide : air comprimé, filtré 5µm lubrifié ou non
Pression d'utilisation : 1 à 6 bar
Température : mini -5°C / maxi +70°C
Fréquence de service maxi. : du Ø 10 au Ø 25 - 180 cycles/mn

MATÉRIAUX
Corps : aluminium
Piston : aluminium
Doigt préhension : acier
Flasque arrière : aluminium

CARACTÉRISTIQUES
Ø 10 à 25 mm

GÉNÉRALITÉS
Pince pneumatique
à ouverture parallèle.
Montage des capteurs C20**
ou F16 dans le profilé.

FONCTIONNEMENT
Fluide : air comprimé,
filtré 5µm lubrifié ou non
Pression d'utilisation :
double effet : 2 à 7 bar (ø 10)
: 1 à 7 bar (autre ø)
simple effet : 3,5 à 7 bar (ø 10)
: 2,5 à 7 bar (autre ø)
Température :
maxi +70°C
mini -5°C (air sec)
Fréquence de service maxi. :
du Ø 10 au Ø 25
180 cycles/minute

MATÉRIAUX
Corps : aluminium
Piston : aluminium
Doigt préhension : acier
Flasque arrière : aluminium
Joints : NBR

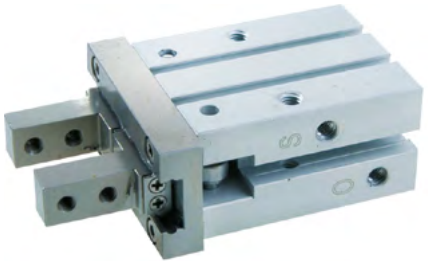

P P 1 0 0 . 0 1 0 . 0 4

Famille de produit
PP1 : pince parallèle

Fonction
0 : double effet
6 : simple effet Pince Ouverte
7 : simple effet Pince Fermée

Course
Ø 10 = 4 mm
Ø 16 = 6 mm
Ø 20 = 10 mm
Ø 25 = 14 mm

Diamètre
Ø 10 - Ø 16 - Ø 20 - Ø 25 mm

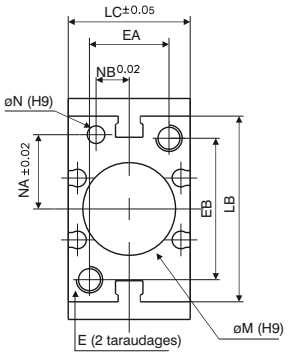

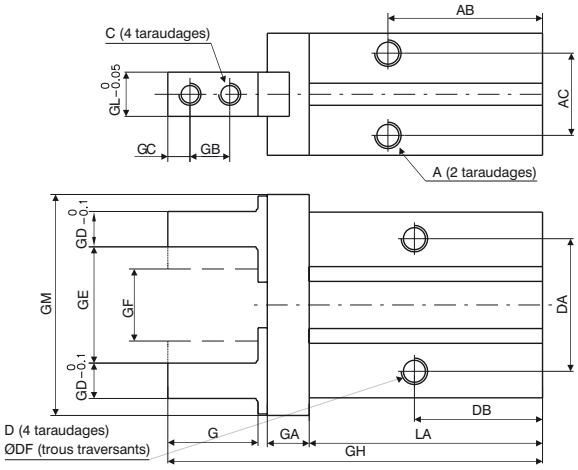

Ø16 ÷ Ø25

Détail rainure type C"
pour capteur magnétique

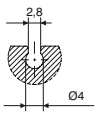

Capteur F16

Ø10 ÷ Ø25

Détail rainure type "T"
pour capteur magnétique

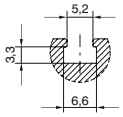

Capteur F20**

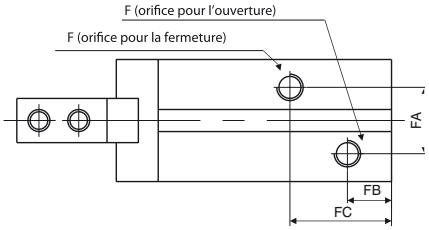

Ø	A	AB	AC	C	D	DA	DB	ØDF	E	EA	EB	F	FA	FB	FC	G	GA	GB
10	M3x0,5	27	11,4	M2,5x0,45	M3x0,5	16	23	2,6	Mx0,5	12	18	M3x0,5	11	9	19	12	6	5,7
16	M4x0,7	30	16	M3x0,5	M4x0,7	24	24,5	3,4	M4x0,7	15	22	M5X0,8	13	7,5	19	15,5	7,5	7
20	M5x0,8	35	18,6	M4x0,7	M5x0,8	30	29	4,3	M5x0,8	18	32	M5x0,8	15	10	23	20	9,5	9
25	M6x1	36,5	22	M5x0,8	M6x1	36	30	5,1	M6x1	22	40	M5x0,8	20	10,7	23,5	25	11	12

Ø	GC	GD	GE	GF	GH	GL	GM	LA	LB	LC	ØM H9	ØN H9	NA	NB	P	PA	PP
10	3	4	15,2	11,2	57	5	29	37,8	23	16,4	11	2	7,6	5,2	5,4	-	-
16	4	5	20,9	14,9	67,5	8	38	42,5	30,6	23,6	17	3	11	6,5	5,8	11,6	2,1
20	5	8	26,3	16,3	84,8	10	50	52,8	42	27,6	21	4	16,8	7,5	9	14	2,1
25	6	10	33,3	19,3	102,7	12	63	63,6	52	33,6	26	4	21,8	10	11,5	19	3,5

sopra pneumatic.com

P P G 1 0 0 . 0 1 0 . 0 2 0

Famille de produit
PPG : pince parallèle grande ouverture

Fonction
100 : double effet

Diamètre
Ø 10 - 16 - 20 - 25 - 32 - 40 mm

Course
de 20 à 200 mm

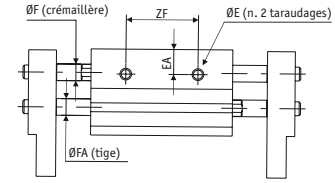

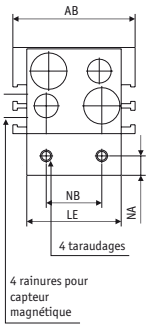

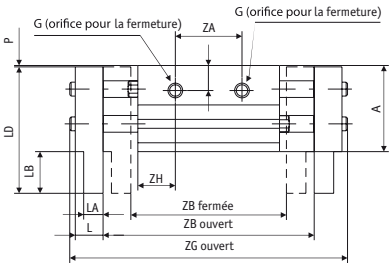

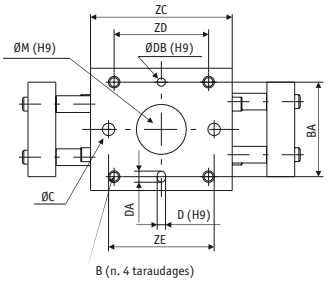

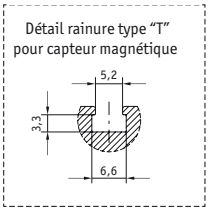

Alésage		Ø10			Ø16			Ø20			Ø25			Ø32			Ø40		
A		31			39			46			52			68			79		
AB		44			55			65			76			82			98		
B		M4x0,7			M5x0,8			M6x1			M8x1.25			M8x1.25			M10x1.5		
	prof. utile	8			10			12			16			16			20		
BA		34			42			52			62			64			76		
ØC		4,5			5,5			6,6			9			/			/		
D H9		3			3			4			4			6			6		
	prof. utile	3			3			4			4,5			8			8		
DA		4			4			5			5			7			7		
ØDB H9		3			3			4			4			6			6		
	prof. utile	3			3			4			4,5			8			8		
E		M4x0,7			M5x0,8			M6x1			M8x1.25			M8x1.25			M10x1.5		
	prof. utile	5			7			7			7			11			16		
EA		9			10			11			12,5			22			28		
ØF		6			8			10			12			14			16		
FA		6			8			10			12			16			20		
G		M5x0,8			M5x0,8			M5x0,8			M5x0,8			G1/8			G1/8		
GB		9			10			11			16			16			18		
L		10			13			17			21			24			28		
LA		7			9			12,5			14			15			18		
LB		15			19			24			29			32			38		
LD		45,5			57,5			69			80			100			117		
LE		34			43			54			64			70			86		
ØM H9		18			23			27			32			35			40		
	prof. utile	1,5			1,5			1,5			1,5			1,5			1,5		
N		M4x0,7			M5x0,8			M6x1			M8x1,25			M10x1,5			M12x1,75		
NA		7			8			10			12			15			18		
NB		20			25			30			40			50			60		
P		0,5			0,5			1			1			1			1		
ZA		24	39	57	26	50	70	32	68	88	38	86	104	56	104	148	72	130	170
ZB	fermée	56	78	96	68	110	130	82	142	162	100	182	200	150	198	242	188	246	286
	ouvert	76	118	156	98	170	210	122	222	262	150	282	320	220	318	402	288	406	486
ZC		51	67	85	60	90	110	71	113	133	88	142	160	110	158	202	148	206	246
ZD		34	52	70	45	75	95	58	100	120	70	124	142	86	134	178	116	174	214
ZE		38	54	72	40	70	90	54	96	116	66	120	138	/	/	/	/	/	/
ZF		26	42	60	28	58	78	38	80	100	48	102	120	60	108	152	80	138	178
ZG	ouvert	100	142	180	128	200	240	160	260	300	196	328	366	272	370	454	348	466	546
ZH		13,5	14	14	17	20	20	19,5	22,5	22,5	25	28	28		28			37	
Poids (g.)		280	350	430	600	800	950	1000	1500	1700	1700	2500	2800	2900	3800	4700	5300	6850	7900
		20	40	60	30	60	80	40	80	100	50	100	120	70	120	160	100	160	200
		Course																	

CARACTÉRISTIQUES
Ø 10 à 40 mm

GÉNÉRALITÉS
Pince pneumatique à **grande ouverture parallèle**. Montage des capteurs C20** dans le profilé.

FONCTIONNEMENT
Fluide : air comprimé, filtré 5µ lubrifié ou non
Pression d'utilisation : double effet :
Ø 10 = 1,5 à 6 bar
Ø 16 à 40 = 1 à 6 bar
Température :
maxi +70°C
mini -5°C (air sec)

MATÉRIAUX
Corps : aluminium
Piston : laiton
Doigt préhension : aluminium
Tige : acier
Crémaillère : acier
Pignon : acier

CARACTÉRISTIQUES
Ø 50 à 63 mm
Course de 50 à 450 mm
(chaque 50 mm)

GÉNÉRALITÉS
Profilé aluminium,
joints en polyuréthane,
magnétique en standard.
Montage des capteurs C20**
avec fixation.

FONCTIONNEMENT
Fluide : air comprimé,
filtré 5µm lubrifié ou non
Pression d'utilisation :
de 3 bar à 8 bar
Température :
-5°C à +70°C
Vitesse mini : 40mm/mn
Vitesse maxi : 6000mm/mn
Vitesse avec Skip : 150 mm/sec
Vitesse libre : 300 mm/sec
Les données de vitesse ont été enregistrées avec un vérin en position horizontale à 8 bar et sans charge.

MATÉRIAUX
Flasques : aluminium traité noir
Tube : aluminium anodisé
Tige : alliage chromé externe
Piston magnétique : aluminium
Vis amortisseur : acier nickelé
Réservoir : aluminium
Joint de piston (côté pneumatique) : NBR
Joint de piston (côté hydraulique) : PUR
Joint de tige : PUR

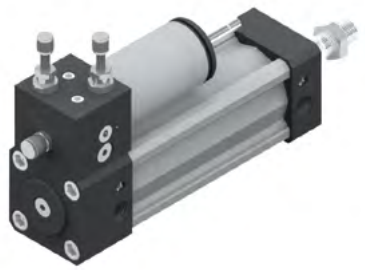

V O D 0 6 3 4 5 0 T 0 K 0

Famille de produit
VO : vérin oléopneumatique

Régulation
S : régulation tige sortie
R : régulation tige rentrée
D : double régulation

Diamètre
Ø 50 et 63 mm

Course
de 50 à 450 mm

Fonction STOP
TO : STOP NO
TF : STOP NF

Fonction SKIP
KO : SKIP NO
KF : SKIP NF

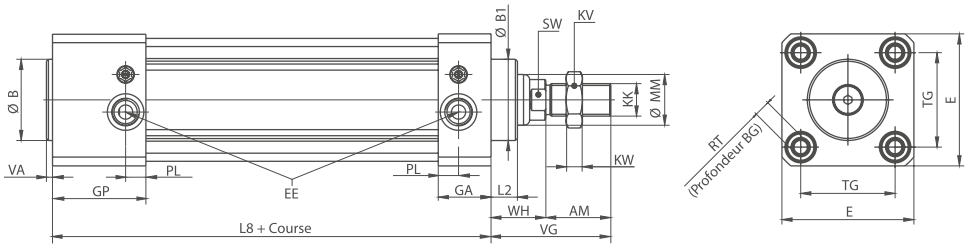

Ø	AM	B(d11)	B1(d11)	BG	E	EE	GA	GP	KK	KV	KW	L2	L8	MM	PL	RT	SW	TG	VA	VG	WH
50	32	40	40	16	65	G1/4	26	46	M16x1,5	24	8	13	116	25	10	M8	17	46,5	3	59	27
60	32	45	50	16	75	G3/8	26	46	M16x1,5	24	8	20	121	35	12	M8	17	56,5	4	69	37

Alésage	Force N	PRESSION (bar)									
		1	2	3	4	5	6	7	8	9	10
50	Sortie	181,4	362,9	544,3	725,7	907,2	1088,6	1270	1451,5	1632,9	1814,3
	Rentrée	144,4	288,8	433,2	577,6	722	866,3	1010,7	1155,1	1299,5	1443,9
63	Sortie	294,6	589,1	883,7	1178,2	1472,8	1767,3	2061,9	2356,5	2651	2945,6
	Rentrée	211,3	422,6	633,9	845,2	1056,6	1267,9	1479,2	1690,5	1901,8	2113,1

sopra pneumatic.com

V O S

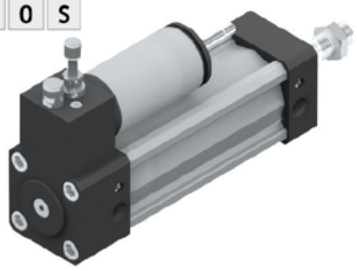

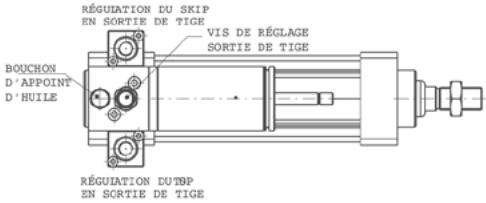

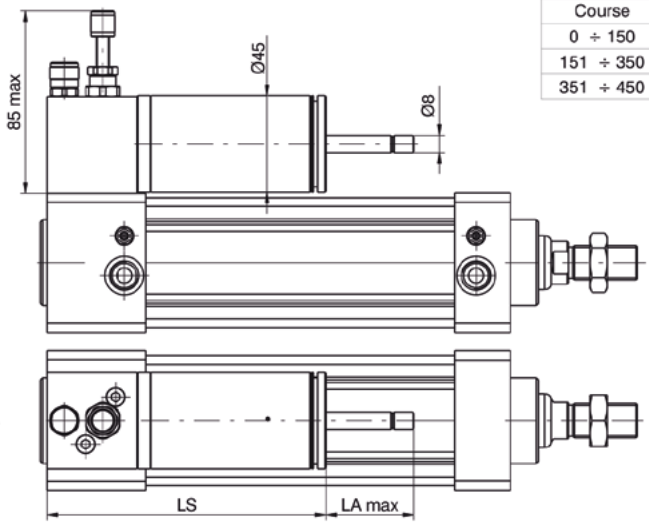

Course	LS	LA max
0 ÷ 150	130	41
151 ÷ 350	185	66
351 ÷ 450	255	106

V O R

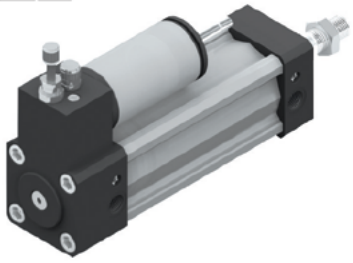

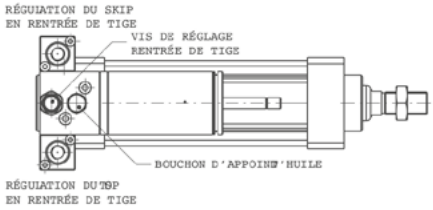

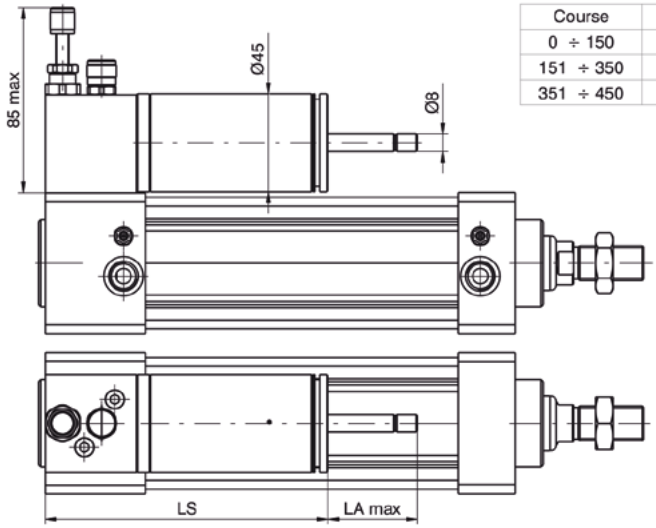

Course	LS	LA max
0 ÷ 150	130	41
151 ÷ 350	185	66
351 ÷ 450	255	106

V O D

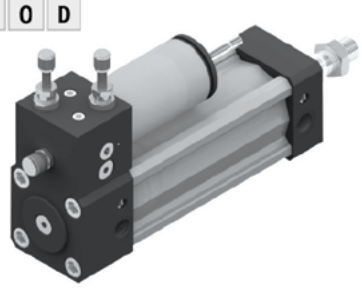

Double régulation

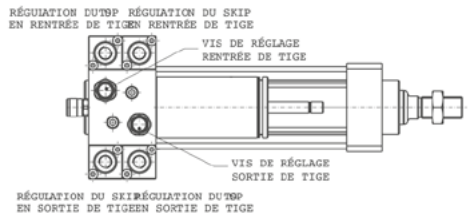

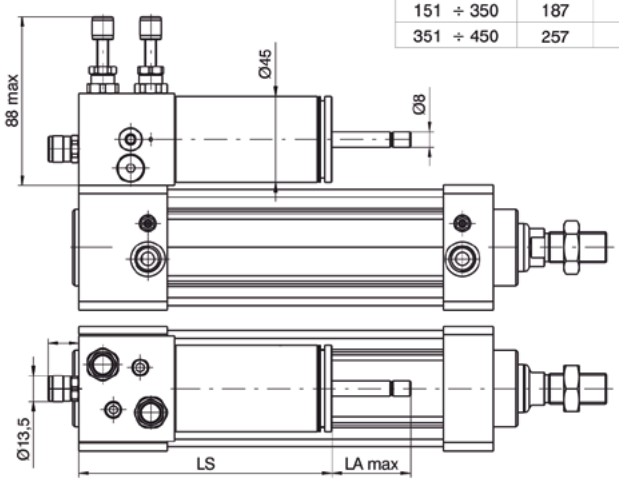

Course	LS	LA max
0 ÷ 150	132	41
151 ÷ 350	187	66
351 ÷ 450	257	106

CARACTÉRISTIQUES

Montage avec
vérin ISO 15552
de Ø 40 à 100 mm

FONCTIONNEMENT

Fluide : air comprimé filtré 5µm lubrifié ou non
Pression d'utilisation : mini. 4 bar
Température : -5°C à +70°C
Efforts maxi :
600 daN (Ø40)
1200daN (Ø63)
Vitesse mini : 60 mm/mn
Vitesse maxi : 10000 mm/mn

MATÉRIAUX

Flasques : aluminium traité noir
Tube : aluminium étiré et poli à froid
Tirants : acier zingué
Tige : acier C43 chromé
Piston : aluminium
Joint statique : NBR
Joint piston : FPM
Joint de tige : PUR
Groupe de régulation : laiton
Vannes skip et stop : aluminium

R H * S 0 4 0 5 0 0 K T

Famille de produit
RH : régulateur hydraulique

Option
L : réservoir en ligne

Fonction
S : régulation en sortie de tige
R : régulation en rentrée de tige
D : double régulation

Vanne STOP NO

Vanne SKIP NO

Course
Courses : de 50 à 500 mm

Diamètre
Ø 40 mm
Ø 63 mm sur demande

R H S 0 4 0

Course	A	B max.
< 75	93	30
75÷<150	118	45
150÷<250	143	60
250÷<350	183	90
350÷<500	218	120

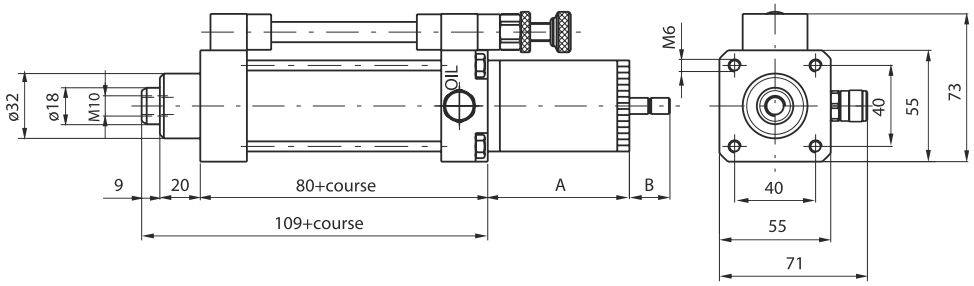

sopra pneumatic.com

R H R 0 4 0

Course	A	B max.
< 75	93	30
75÷<150	118	45
150÷<250	143	60
250÷<350	183	90
350÷<500	218	120

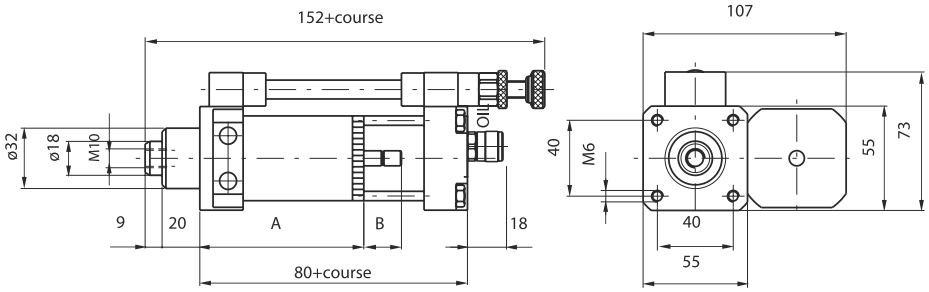

R H D 0 4 0

Course	A	B max.
< 75	110	30
75÷<150	135	45
150÷<250	160	60
250÷<350	200	90
350÷<500	235	120

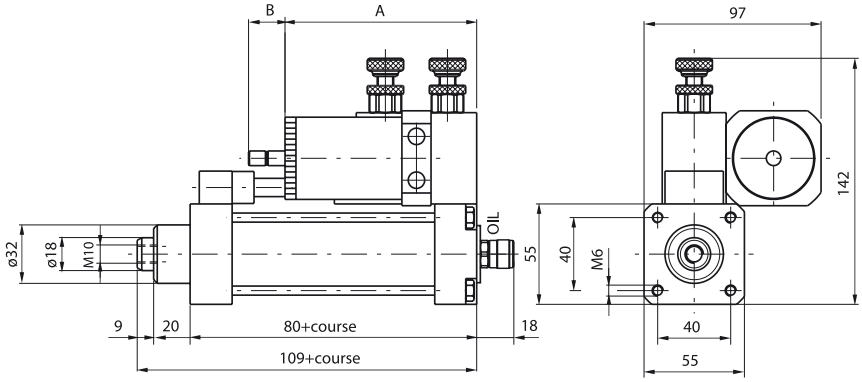

FIXATIONS pour lier le régulateur Ø 40 avec un vérin ISO 15552

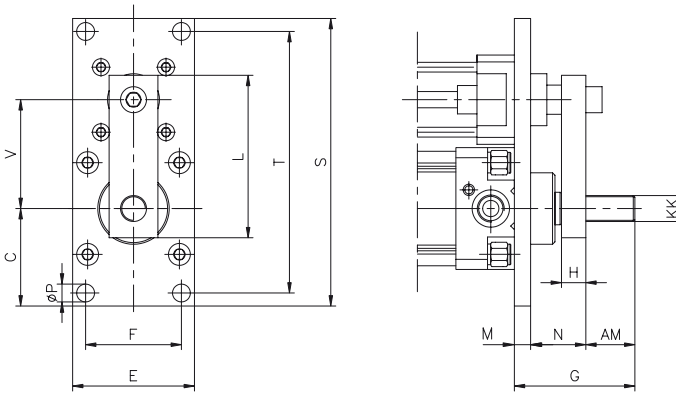

ADAPTATEUR

Réf.	Ø vérin
AR419740	40
AR419750	50
AR419763	63
AR419780	80

Réf.	Ø vérin	AM	C	E	F	G	H	L	M	N	ØP	S	T	KK	V
RH.FIX.040	40	24	45	55	40	64	15	100	10	30	9	147	135	M12x1,25	55,5
RH.FIX.050	50	32	55	65	49	76	15	100	10	34	11	167	151	M16x1,5	62
RH.FIX.063	63	32	60	75	59	76	15	105	10	34	11	177	161	M16x1,5	67
RH.FIX.080	80	40	75	95	75	95	20	120	12	43	14	207	187	M20x1,5	77

CARACTÉRISTIQUES

Vérins souples se montent en lieu et place des vérins **DUNLOP® PNEURIDE®**

GÉNÉRALITÉS

Les soufflets doivent être fixés et ne pas être utilisés sans charge.
Les hauteurs maxi. et mini. du soufflet sont à respecter.
Utiliser des butées de fin de course.

FONCTIONNEMENT

Fluide : air comprimé, filtré 5µm lubrifié ou non
Pression maximale : 8 bar
Pression d'éclatement : 24 bar

TEMPÉRATURE D'UTILISATION
Mélange :
- standard
  -30°C à +70°C
- chlorobutyl/haute résistance
  -30°C à +90°C
- épichlore/haute température
  -20°C à +115°C

FLASQUE INOX SUR DEMANDE

PROFIL ACIER

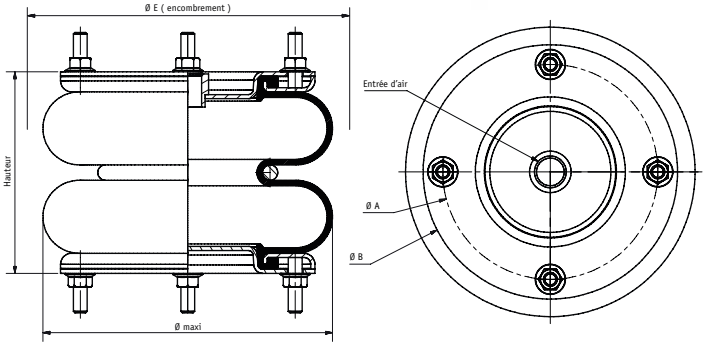

PROFIL ALUMINIUM

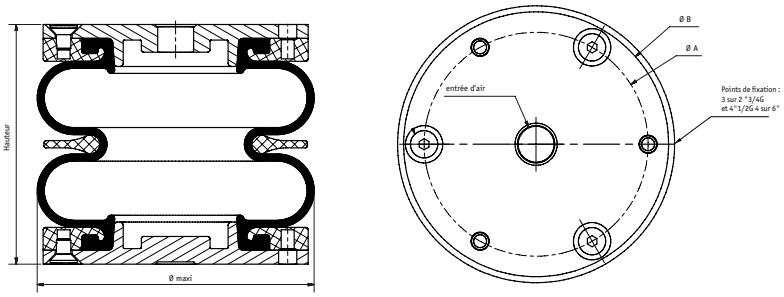

Matière	Ø	Ø entrée air	1 lobe	course mm	2 lobes	course mm	3 lobes	course mm
Aluminium	2"3/4	G1/4"	DB-0214	20	DB-0224	50	DB-0234	65
Aluminium	4"1/2	G3/8"	DB-0413	45	DB-0424	80	DB-0434	100
Aluminium	6"	G1/2"	DB-06110	55	DB-0629	112	DB-0639	173
Acier	6"	G1/2"	DB-0617	55	DB-0626	120	DB-0636	180
Acier	8"	G1/2"	DB-0817	75	DB-0828	180	DB-0838	225
Acier	9"1/4	G1/2"	-	-	DB-0928	190	-	-
Acier	10"	G1/2"	DB-1017	100	DB-1028	200	DB-1038	300
Acier	12"	G1/2"	DB-1217	100	DB-1228	195	DB-1238	330
Acier	14"1/2	G1/2"	DB-1417	115	DB-1428	225	DB-1438	350
Acier	16"	G1/2"	-	-	DB-1628	250	DB-1638	375
Acier	21"1/2	G1/2"	-	-	DB-2124	300	-	-

Information :
Version haute résistance = DB-****B (Chlorobutyl)
Version haute résistance = DB-****E (Epichlore)
sauf pour le Ø10"acier

sopra pneumatic.com

Vérin à soufflet 1 lobe		2"3/4 Alu	4"1/2 Alu	6" Alu	6" Acier	8" Acier	10" Acier	12" Acier	14"1/2 Acier
Références		DB-0214	DB-0413	DB-06110	DB-0617	DB-0817	DB-1017	DB-1217	DB-1417
Ø maxi	mm	80	125	175	175	230	280	330	395
Hauteur mini	mm	50	45	55	50	50	50	50	50
Hauteur maxi	mm	70	90	110	105	125	150	150	165
Course totale	mm	20	45	55	55	75	100	100	115
Hauteur statique	mm	60	65	80	80	90	100	100	110
Ø A	mm	78	93	127	127	155,5	181	232	282,5
Ø B	mm	95	110	152,5	155	184	210	260	310
Ø E	mm	66	140	190	190	245	300	350	425
Surface efficace	cm^2	29	72	106	106	208	295	477	710
Effort pour course mini.	daN	13	12	14	14	12	10	9	8
Charge à 1 bar (0,1 Mpa)	kg	nc	72	106	106	208	295	477	710
Fréquence naturelle à 4 bar	Hz	5,30	5,74	3,20	3,20	3	2,60	2,70	2,60
Rigidité à 4 bar	daN/mm	13,12	55,70	76,70	76,70	56	60	87	112
Poids	kg	0,35	0,80	2	2,40	3,05	3,90	5,20	7,10

Vérin à soufflets 2 lobes		2"3/4 Alu	4"1/2 Alu	6" Alu	6" Acier	8" Acier	9"1/4 Acier	10" Acier	12" Acier	14"1/2 Acier	16" Acier	16" 4 plis	21"1/2 Acier
Références		DB-0224	DB-0424	DB-0629	DB-0626	DB-0828	DB-0924	DB-1028	DB-1228	DB-1428	DB-1628	DB-16224	DB-2124
Ø maxi	mm	80	125	175	175	230	255	280	330	395	440	440	580
Hauteur mini	mm	65	65	75	70	70	75	70	75	70	75	85	90
Hauteur maxi	mm	115	145	195	190	220	265	270	270	295	325	325	390
Course totale	mm	50	80	120	120	180	190	200	195	225	250	240	300
Hauteur statique	mm	90	100	130	130	160	160	170	170	180	200	200	200
Ø A	mm	66	93	127	127	155,5	168	181	232	282,5	282,5	282,5	470
Ø B	mm	78	110	152,5	155	184	197	210	260	310	310	310	498,5
Ø E	mm	95	140	190	190	245	270	300	350	425	460	460	630
Surface efficace	cm^2	25	58	125	125	220	275	340	460	780	870	870	1930
Effort pour course mini.	daN	14	13	17	17	13	11	10	9	8	8	64	7
Charge à 1 bar (0,1 Mpa)	kg	25	58	125	125	220	275	340	460	780	870	870	1930
Fréquence naturelle à 4 bar	Hz	3,80	3	2,80	2,80	2,20	1,90	1,95	1,86	1,80	1,71	1,71	1,26
Rigidité à 4 bar	daN/mm	53	12,50	24,90	24,90	20	24	28	39	53	63	63	168
Poids	kg	0,50	1	2,70	2,70	3,75	4,50	5	6,70	9,30	9,90	10,40	20,60

Vérin à soufflets 3 lobes		2"3/4 Alu	4"1/2 Alu	6" Alu	6" Acier	8" Acier	10" Acier	10" 4 plis	12" Acier	12" 4 plis	14"1/2 Acier	14"1/2 4 plis	16" Acier
Références		DB-0234	DB-0434	DB-0639	DB-0636	DB-0838	DB-10317	DB-1038	DB-12314	DB-1238	DB-14312	DB-1438	DB-1638
Ø maxi	mm	80	125	175	175	230	280	280	330	330	395	395	440
Hauteur mini	mm	80	100	100	95	100	100	120	100	120	100	120	125
Hauteur maxi	mm	145	200	280	275	325	400	400	430	430	450	450	500
Course totale	mm	65	100	180	180	225	300	280	330	310	350	330	375
Hauteur statique	mm	110	145	190	190	205	250	250	250	250	280	280	300
Ø A	mm	66	93	127	127	155,5	181	181	232	232	282,5	282,5	282,5
Ø B	mm	78	110	152,5	155	184	210	210	260	260	310	310	310
Ø E	mm	95	140	190	190	245	300	300	350	350	425	425	460
Surface efficace	cm^2	24	60	117	117	194	300	300	490	490	800	800	850
Effort pour course mini.	daN	14	14	14	19	15	11	76	90	90	29	85	64
Charge à 1 bar (0,1 Mpa)	kg	24,50	66	117	117	194	300	300	490	490	800	800	850
Fréquence naturelle à 4 bar	Hz	3,30	2,50	2,04	2,04	1,75	1,75	1,75	1,66	1,66	1,40	1,40	1,20
Rigidité à 4 bar	daN/mm	36	8	18	18	12	20	20	30	30	32	32	31
Poids	kg	0,60	1,20	3	3	4,30	5,60	5,80	9	9,00	10,20	11	12,50

2"3/4	Charges (daN) DB-0214						
Hauteurs	1 bar	2 bar	3 bar	4 bar	5 bar	6 bar	7 bar
50	nc	96	nc	178	nc	260	nc
55	nc	76	nc	146	nc	216	nc
60	nc	58	nc	116	nc	173	nc
65	nc	42	nc	87	nc	132	nc
70	nc	28	nc	60	nc	92	nc

2"3/4	Charges (daN) DB-0224						
Hauteurs	1 bar	2 bar	3 bar	4 bar	5 bar	6 bar	7 bar
65	42	84	126	168	210	252	294
80	32,50	65	97,50	130	162,50	195	227,50
90	25	50	75	100	125	150	175
100	18	36	54	72	90	108	126
115	6	12	18	24	30	36	42

2"3/4	Charges (daN) DB-0234						
Hauteurs	1 bar	2 bar	3 bar	4 bar	5 bar	6 bar	7 bar
80	38	76	114	152	190	228	266
90	33,50	67	100,50	134	167,50	201	234,50
110	24,50	49	73,50	98	122,50	147	171,50
130	15	30	45	60	75	90	105
145	7	14	21	28	35	42	49

4"1/2	Charges (daN) DB-0413						
Hauteurs	1 bar	2 bar	3 bar	4 bar	5 bar	6 bar	7 bar
45	98	196	294	392	490	588	686
55	86	172	258	344	430	516	602
65	72	144	216	288	360	432	504
85	40	80	120	160	200	240	280
90	30	60	90	120	150	180	210

4"1/2	Charges (daN) DB-0424						
Hauteurs	1 bar	2 bar	3 bar	4 bar	5 bar	6 bar	7 bar
65	80	160	240	320	400	480	560
80	71	142	213	284	355	426	497
100	58	116	174	232	290	348	406
120	42	84	126	168	210	252	294
145	20	40	60	80	100	120	140

4"1/2	Charges (daN) DB-0434						
Hauteurs	1 bar	2 bar	3 bar	4 bar	5 bar	6 bar	7 bar
100	90	180	270	360	450	540	630
130	74	148	222	296	370	444	518
145	66	132	198	264	330	396	462
170	51	102	153	204	255	306	357
200	30	60	90	120	150	180	210

6"	Charges (daN) DB-06110						
Hauteurs	1 bar	2 bar	3 bar	4 bar	5 bar	6 bar	7 bar
50	190	380	570	760	950	1140	1330
60	162	324	486	648	810	972	1134
80	106	212	318	424	530	636	742
90	77	154	231	308	385	462	539
105	35	70	105	140	175	210	245

6"	Charges (daN) DB-0629						
Hauteurs	1 bar	2 bar	3 bar	4 bar	5 bar	6 bar	7 bar
78	180	360	540	720	900	1080	1260
100	155	310	465	620	775	930	1085
130	125	244	366	488	610	732	854
150	97	194	291	388	485	582	679
190	40	80	120	160	200	240	280

6"	Charges (daN) DB-0639						
Hauteurs	1 bar	2 bar	3 bar	4 bar	5 bar	6 bar	7 bar
95	175	350	525	700	875	1050	1225
160	138	276	414	552	690	828	966
190	117	234	351	468	585	702	819
240	75	150	225	300	375	450	525
275	45	90	135	180	225	270	315

6"	Charges (daN) DB-0617						
Hauteurs	1 bar	2 bar	3 bar	4 bar	5 bar	6 bar	7 bar
50	190	380	570	760	950	1140	1330
60	162	324	486	648	810	972	1134
80	106	212	318	424	530	636	742
90	77	154	231	308	385	462	539
105	35	70	105	140	175	210	245

6"	Charges (daN) DB-0626						
Hauteurs	1 bar	2 bar	3 bar	4 bar	5 bar	6 bar	7 bar
70	180	360	540	720	900	1080	1260
100	155	310	465	620	775	930	1085
130	125	244	366	488	610	732	854
150	97	194	291	388	485	582	679
190	40	80	120	160	200	240	280

6"	Charges (daN) DB-0636						
Hauteurs	1 bar	2 bar	3 bar	4 bar	5 bar	6 bar	7 bar
95	175	350	525	700	875	1050	1225
160	138	276	414	552	690	828	966
190	117	234	351	468	585	702	819
240	75	150	225	300	375	450	525
275	45	90	135	180	225	270	315

8"	Charges (daN) DB-0817						
Hauteurs	1 bar	2 bar	3 bar	4 bar	5 bar	6 bar	7 bar
50	305	610	915	1220	1525	1830	2135
70	260	520	780	1040	1300	1560	1820
90	208	416	624	832	1040	1248	1456
105	163	326	489	652	815	978	1141
125	100	200	300	400	500	600	700

8"	Charges (daN) DB-0828						
Hauteurs	1 bar	2 bar	3 bar	4 bar	5 bar	6 bar	7 bar
70	315	630	945	1060	1575	1890	2205
100	290	580	870	1160	1450	1740	2030
160	220	440	660	880	1100	1320	1540
250	75	150	225	300	375	450	525
90	30	60	90	120	150	180	210

8″	Charges (daN) DB-0838						
Hauteurs	1 bar	2 bar	3 bar	4 bar	5 bar	6 bar	7 bar
100	298	596	894	1192	1490	1788	2086
160	239	478	717	956	1195	1434	1673
205	194	388	582	776	970	1164	1358
260	135	270	405	540	675	810	945
325	60	120	180	240	300	360	420

9″	Charges (daN) DB-0928						
Hauteurs	1 bar	2 bar	3 bar	4 bar	5 bar	6 bar	7 bar
75	390	780	1170	1560	1950	2340	2730
120	328	656	984	1312	1640	1968	2296
160	275	550	825	1100	1375	1650	1925
200	213	426	639	852	1065	1278	1491
265	100	200	300	400	500	600	700

10″	Charges (daN) DB-1017						
Hauteurs	1 bar	2 bar	3 bar	4 bar	5 bar	6 bar	7 bar
50	450	900	1350	1800	2250	2700	3150
75	370	740	1110	1480	1850	2220	2590
100	295	590	885	1180	1475	1770	2065
125	215	430	645	860	1075	1290	1505
150	125	250	375	500	625	750	875

10″	Charges (daN) DB-1028						
Hauteurs	1 bar	2 bar	3 bar	4 bar	5 bar	6 bar	7 bar
70	480	960	1440	1920	2400	2880	3360
120	415	830	1245	1660	2075	2490	2905
170	340	680	1020	1360	1700	2040	2380
220	252	504	756	1008	1260	1512	1764
270	140	280	420	560	700	840	980

10″	Charges (daN) DB-1038						
Hauteurs	1 bar	2 bar	3 bar	4 bar	5 bar	6 bar	7 bar
120	446	892	1338	1784	2230	2676	3122
150	415	830	1245	1660	2075	2490	2905
250	300	600	900	1200	1500	1800	2100
350	165	330	495	660	825	990	1155
400	100	200	300	400	500	600	700

12″	Charges (daN) DB-1217						
Hauteurs	1 bar	2 bar	3 bar	4 bar	5 bar	6 bar	7 bar
50	670	1340	2010	2680	3350	4020	4690
80	560	1120	1680	2240	2800	3360	3920
100	477	954	1431	1908	2385	2862	3339
120	380	760	1140	1520	1900	2280	2660
150	210	420	630	840	1050	1260	1470

12″	Charges (daN) DB-1228						
Hauteurs	1 bar	2 bar	3 bar	4 bar	5 bar	6 bar	7 bar
75	675	1350	2025	2700	3375	4050	4725
100	620	1240	1860	2480	3100	3720	4340
170	460	920	1380	1840	2300	2760	3220
200	390	780	1170	1560	1950	2340	2730
270	210	420	630	840	1050	1260	1470

12″	Charges (daN) DB-1238						
Hauteurs	1 bar	2 bar	3 bar	4 bar	5 bar	6 bar	7 bar
120	700	1400	2100	2800	3500	4200	4900
200	570	1140	1710	2280	2850	3420	3990
250	490	980	1470	1960	2450	2940	3430
320	365	730	1095	1460	1825	2190	2555
430	160	320	480	640	800	960	1120

14″1/2	Charges (daN) DB-1417						
Hauteurs	1 bar	2 bar	3 bar	4 bar	5 bar	6 bar	7 bar
50	950	1900	2850	3800	4750	5700	6650
80	843	1686	2529	3372	4215	5058	5901
110	710	1420	2130	2840	3550	4260	4970
140	540	1080	1620	2160	2700	3240	3780
165	370	740	1110	1480	1850	2220	2590

14″1/2	Charges (daN) DB-1428						
Hauteurs	1 bar	2 bar	3 bar	4 bar	5 bar	6 bar	7 bar
70	1010	2020	3030	4040	5050	6060	7070
130	890	1780	2670	3560	4450	5340	6230
180	780	1560	2340	3120	3900	4680	5460
230	650	1300	1950	2600	3250	3900	4550
295	450	900	1350	1800	2250	2700	3150

14″1/2	Charges (daN) DB-1438						
Hauteurs	1 bar	2 bar	3 bar	4 bar	5 bar	6 bar	7 bar
120	1020	2040	3060	4080	5100	62120	7140
170	960	1920	2880	3840	4800	5760	6720
280	800	1600	2400	3200	4000	4800	5600
370	655	1310	1965	2620	3275	3930	4585
450	520	1040	1560	2080	2600	3120	3640

16″	Charges (daN) DB-1628						
Hauteurs	1 bar	2 bar	3 bar	4 bar	5 bar	6 bar	7 bar
75	1090	2180	3270	4360	5450	6540	7630
130	1000	2000	3000	4000	5000	6000	7000
200	870	1740	2610	3480	4350	5220	6090
260	730	1460	2190	2920	3650	4380	5110
325	540	1080	1620	2160	2700	3240	3780

16″	Charges (daN) DB-1638						
Hauteurs	1 bar	2 bar	3 bar	4 bar	5 bar	6 bar	7 bar
125	1200	2400	3600	4800	6000	7200	8400
200	1050	2100	3150	4200	5250	6300	7350
300	850	1700	2550	3400	4250	5100	5950
400	645	1290	1935	2580	3225	3870	4515
500	435	870	1305	1740	2175	2610	3045

21″1/2	Charges (daN) DB-2124						
Hauteurs	1 bar	2 bar	3 bar	4 bar	5 bar	6 bar	7 bar
90	2300	4600	6900	9200	11500	13800	16100
160	2064	4128	6192	8256	10320	12384	14448
200	1930	3860	5790	7720	9650	11580	13510
260	1720	3440	5160	6880	8600	10320	12040
390	1250	2500	3750	5000	6250	7500	8750

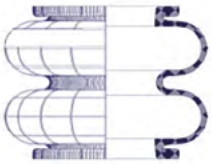

Version		1 soufflet	2 soufflets		3 soufflets	
		Soufflet nu	Soufflet nu	Bague centrale X1	Soufflet nu	Bague centrale X2
2"3/4	Standard	DB0210	DB0220	DB0241	DB0230	DB0241
	Chlorobutyl	(*)	DB0220/B	DB0241	DB0230/B	DB0241
	Epichlore	(*)	DB0220/E	DB0241	DB0230/E	DB0241
4"1/2	Standard	DB0410	DB0420	DB0441	DB0430	DB0441
	Chlorobutyl	DB0410/B	DB0420/B	DB0441	DB0430/B	DB0441
	Epichlore	DB0410/E	DB0420/E	DB0441	(*)	(*)
6" acier	Standard	DB0610	DB0620	DB0641	DB0630	DB0642
	Chlorobutyl	DB0610/B	DB0620/B	DB0641	DB0630/B	DB0642
	Epichlore	DB0610/E	DB0620/E	DB0641	DB0630/E	DB0642
6"aluminium	Standard	DB0610	DB0620	DB0641	DB0630	DB0641
	Chlorobutyl	DB0610/B	DB0620/B	DB0641	DB0630/B	DB0641
	Epichlore	DB0610/E	DB0620/E	DB0641	DB0630/E	DB0641
8"	Standard	DB0810	DB0820	DB0841	DB0830	DB0841
	Chlorobutyl	DB0810/B	DB0820/B	DB0841	DB0830/B	DB0841
	Epichlore	DB0810/E	DB0820/E	DB0841	DB0830/E	DB0841
9"1/4	Standard	(*)	DB0920	DB0941	(*)	(*)
	Chlorobutyl	(*)	DB0920/B	DB0941	(*)	(*)
	Epichlore	(*)	DB0920/E	DB0941	(*)	(*)
10"	Standard	DB1010	DB1020	DB1041	DB1030/R	DB1041
	Standard renforcé	(*)	(*)	(*)	DB1030/4	DB1041
	Chlorobutyl	DB1010/B	DB1020/B	DB1041	DB1030/B	DB1041
	Epichlore	DB1010/E	DB1020/E	DB1041	DB1030/E	DB1041
12"	Standard	DB1210	DB1220	DB1241	DB1230	DB1241
	Standard renforcé	(*)	(*)	(*)	DB1230/4	DB1241
	Chlorobutyl	DB1210/B	DB1220/B	DB1241	DB1230/B	DB1241
	Epichlore	DB1210/E	DB1220/E	DB1241	DB1230/E	DB1241
14"1/2	Standard	DB1410	DB1420	DB1441	DB1430	DB1441
	Standard renforcé	(*)	DB1420/4	DB1441	DB1430/4	DB1441
	Chlorobutyl	DB1410/B	DB1420/B	DB1441	DB1430/B	DB1441
	Epichlore	DB1410/E	DB1420/E	DB1441	DB1430/E	DB1441
16"'	Standard	DB1610	DB1620	DB1441	(*)	(*)
	Standard renforcé	(*)	DB1620/4	DB1441	DB1630	DB1441
	Chlorobutyl	(*)	DB1620/B	DB1441	DB1630/B	DB1441
	Epichlore	(*)	DB1620/E	DB1441	DB1630/E	DB1441
21"1/2	Standard	(*)	DB2120	DB2141	(*)	(*)
	Chlorobutyl	(*)	DB2120/B	DB2141	(*)	(*)
	Epichlore	(*)	DB2120/E	DB2141	(*)	(*)
26"	Standard	(*)	DB2620	DB2141	(*)	(*)

(*) version non disponible

Plage de température
Standard : -40°C (-50°C statique) +70°C (+90°C statique)
Chlorobutyl (point bleu) : -25°C (-35°C statique) +90°C (+100°C statique)
Epichlore (point blanc) : -20°C (-30°C statique) +115°C (+120°C statique)

Durée de conservation
à partir de la date de fabrication et conditions de stockage respectées
Produits standard ou chlorobutyl : 3 ans extensibles à 5 ans
(après vérification de l'état des pièces)
Produit épichlore : 7 ans extensibles à 10 ans
(après vérification de l'état des pièces)

CARACTÉRISTIQUES

Vérins souples sertis se montent en lieu et place des vérins **FIRESTONE®**

GÉNÉRALITÉS

Les soufflets doivent être fixés et ne pas être utilisés sans charge.
Les hauteurs maxi. et mini. du soufflet sont à respecter.
Utiliser des butées de fin de course.

FONCTIONNEMENT

Fluide : air comprimé, filtré 5µm lubrifié ou non
Pression maximale : 8 bar
Pression d'éclatement : 24 bar

TEMPÉRATURE D'UTILISATION
Mélange standard :
-30°C à +70°C
Mélange chlorobutyl :
-30°C à +90°C

VÉRIN 1 LOBE - ALIMENTATION CENTRÉE

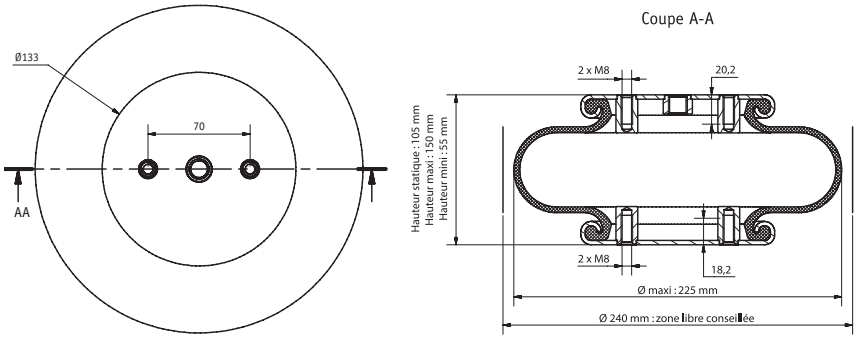

VÉRIN 1 LOBE - ALIMENTATION DECALÉE

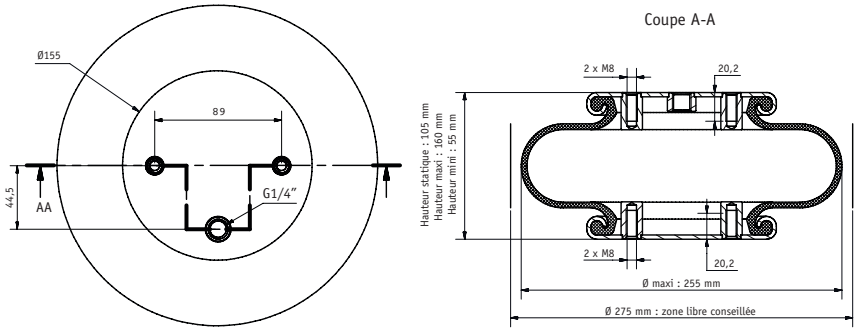

Matière	Diamètre	1 lobe	course	2 lobes	course	3 lobes	course
Acier	**8"** alimentation G1/4 centrée	**DBS-081001**	95	**DBS-082001**	185	-	-
Acier	**8"** alimentation G3/4 centrée	**DBS-081002**	95	**DBS-082002**	185	-	-
Acier	**9"1/4** alimentation G1/4 décalée	**DBS-091001**	105	**DBS-092001**	230	-	-
Acier	**9"1/4** alimentation G3/4 décalée	**DBS-091002**	105	**DBS-092002**	230	-	-
Acier	**12"** alimentation G1/4 décalée	**DBS-121001**	105	**DBS-122001**	215	**DBS-123001**	315
Acier	**12"** alimentation G3/4 décalée	**DBS-121002**	105	**DBS-122002**	215	**DBS-123002**	315

Information :
Version haute résistance = DB-****B (Chlorobutyl)
Version haute résistance = DB-****E (Epichlore)
sauf pour le Ø10"acier

Vérin à soufflet		8"x1 G1/4	8"x1 G3/4	8"x2 G1/4	8"x2 G3/4	9"x1 G1/4 décalée	9"x1 G3/4 décalée	9"x2 G1/4 décalé	9"x2 G3/4 décalé	12"x1 G1/4 décalé	12"x1 G3/4 décalé	12"x2 G1/4 décalé	12"x2 G3/4 décalé	12"x3 G1/4 décalé	12"x3 G3/4 décalé
Références		DBS 081001	DBS 081002	DBS 082001	DBS 082002	DBS 091001	DBS 091002	DBS 092001	DBS 092002	DBS 121001	DBS 121002	DBS 122001	DBS 122002	DBS 123001	DBS 123002
Ø maxi	mm	225	225	220	220	255	255	255	255	335	335	325	325	325	325
Hauteur mini	mm	55	55	80	80	55	55	80	80	60	60	85	85	120	120
Hauteur maxi	mm	150	150	265	265	160	160	310	310	165	165	300	300	435	435
Course totale	mm	95	95	185	185	105	105	230	230	105	105	215	215	315	315
Hauteur statique	mm	105	105	175	175	105	105	175	175	110	110	190	190	265	265
Surface efficace haut. stat.	cm²	200	200	162	162	264	264	265	265	492	492	466	466	460	460
Fréquence naturelle à 4 bar	Hz	2,54	2,54	1,93	1,93	2,25	2,24	1,64	1,64	2,32	2,32	1,72	1,72	1,45	1,45
Rigidité à 4 bar	daN/mm	18,57	18,57	3,73	3,73	20,07	20,07	9,58	9,58	37	37	19,40	19,40	12,4	12,4
Effort pour haut. mini.	daN	6	6	14	12	15	15	17	17	5	5	10	10	14	14
Poids	kg	1,80	1,80	2,30	2,30	2,30	2,30	3,10	3,10	3,80	3,80	5,20	5,20	7,00	7,00

VOLUME ET CHARGE EN FONCTION DE LA HAUTEUR

DBS-081001 / DBS-081002

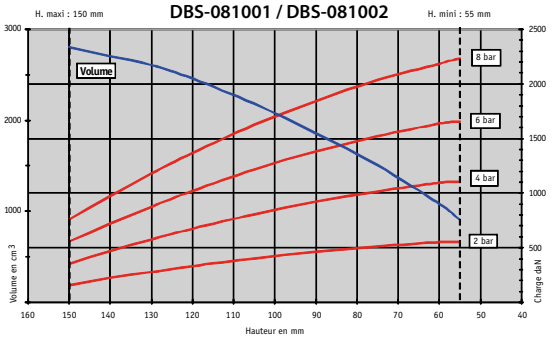

DBS-082001 / DBS-082002

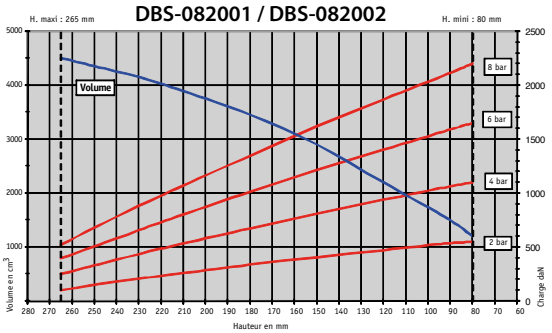

DBS-091001 / DBS-091002

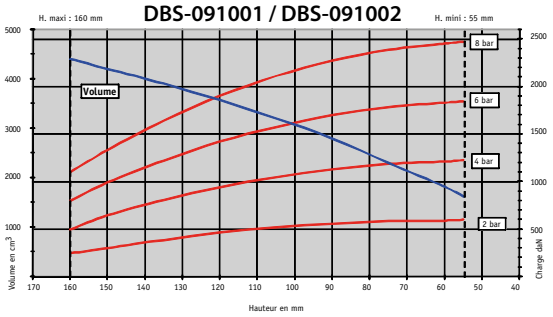

DBS-092001 / DBS-092002

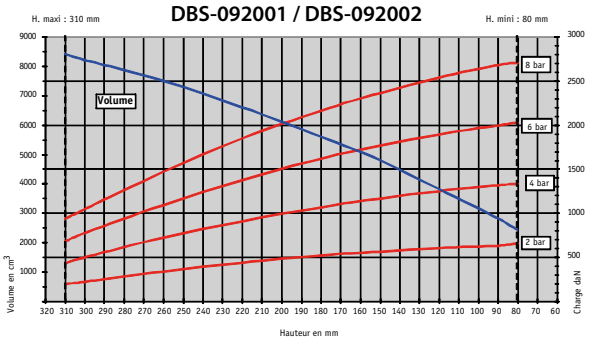

DBS-121001 / DBS-121002

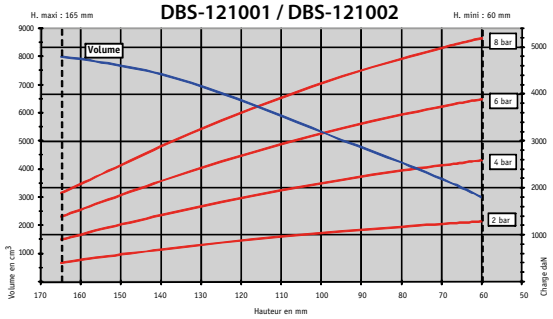

DBS-122001 / DBS-122002

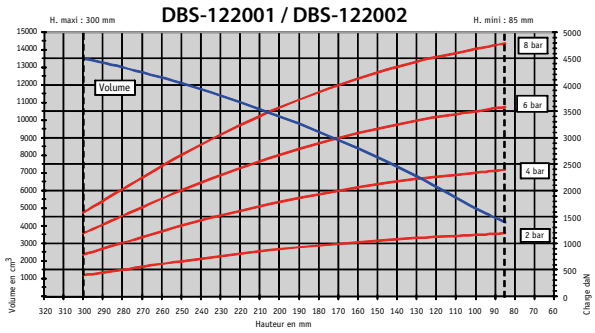

DBS-123001 / DBS-123002

sopra pneumatic.com

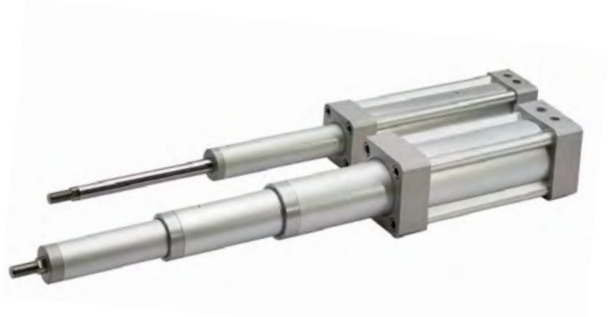

V	T	2	0	3	2	0	4	0	0

Famille de produit
VT : vérin téléscopique

Etage
2 : 2 étages - 3 : 3 étages

Course
Maxi. 2000 mm

Diamètre
pour le vérin 2 étages, 2 diamètres possibles :
Ø 032 (32/50 mm)
Ø 050 (50/63 mm)
pour le vérin 3 étages, 2 diamètres possibles :
Ø 020 (20/32/40 mm)
Ø 040 (40/50/63 mm)

CARACTÉRISTIQUES

2 étages
Ø 32 et Ø 50 mm
3 étages
Ø 20 et Ø 40 mm

GÉNÉRALITÉS

Corps aluminium,
piston rond,
amortissement élastique.

FONCTIONNEMENT

Fluide : air comprimé, filtré 5µm lubrifié ou non
Pression d'utilisation : 1 à 7 bar
Température : -10°C +80°C

MATÉRIAUX

Profilé : aluminium anodisé
Tige : aluminium anodisé et acier chromé pour le 2ème étage
Fonds : aluminium moulé
Joints : NBR

V T 2

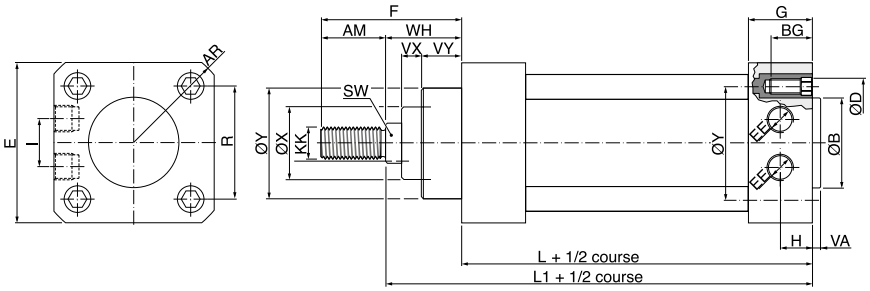

Ø	B	D	VA	G	BG	F	WH	AM	VY	VX	SW	KK	EE	H	L	L1	E	R	I	AR	ØY	ØX
32-50	40	M8	4	31,5	20	44	20	24	10	-	13	M12x1,25	G1/4	15,7	111	131	65	46,5	20	42,5	36	16
50-63	45	M8	4	32	20,4	65,5	33,5	32	15,5	10	17	M16x1,5	G1/4	16	110	143,5	80	56,5	24	52,5	55	45

Forces théoriques (N à 6 bar)		
Ø32-50	Poussée	480
	Traction	360
Ø50-63	Poussée	1176
	Traction	444

V T 3

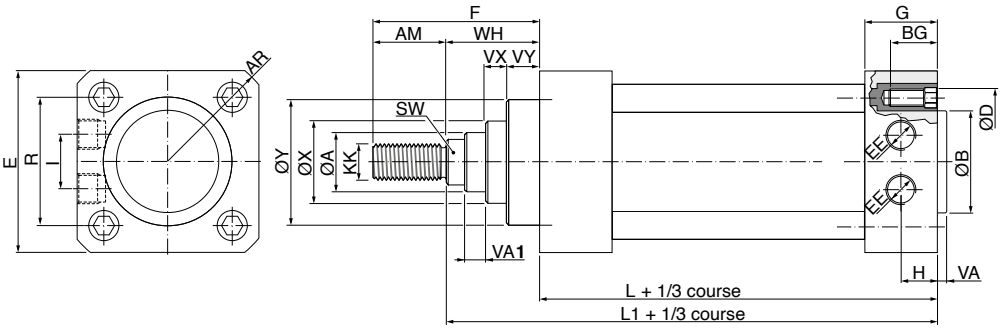

Ø	B	D	VA	G	BG	F	WH	AM	VA1	VY	VX	SW	KK	EE	H	L	L1	E	R	I	AR	ØY	ØX	ØA
20-32-50	40	M8	4	31,5	20	52	30	22	10	10	10	10	M10x1,25	G1/4	15,7	111	141	65	46,5	20	42,5	36	24	12
40-50-63	45	M8	4	32	20,4	73	49	24	12,5	15,5	14,5	13	M12x1,25	G1/4	16	110	159	80	56,5	24	52,5	55	45	36

Forces théoriques (N à 6 bar)		
Ø20-32-50	Poussée	186
	Traction	120
Ø40-50-63	Poussée	750
	Traction	138

CARACTÉRISTIQUES
Ø 40 - 63 - 100 mm

GÉNÉRALITÉS
Permet l'augmentation de pression.

FONCTIONNEMENT
Fluide : air comprimé, filtré 5µm, lubrifié ou non
Pression d'utilisation : 2 - 7 bars
Température : NBR : maxi +50°C

MATÉRIAUX
Corps : aluminium anodisé
Fonds : aluminium anodisé
Profilé : aluminium anodisé

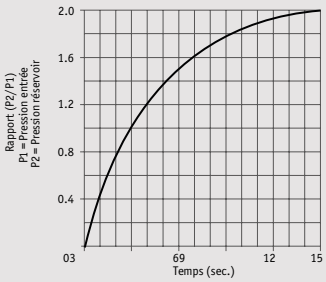

U	M	3	0	.	0	4	0	.	R	C	1	.	2

Famille produit
UM : surpresseur pneumatique

Fonction
30 : standard

Rapport de compression
Rapport entrée/sortie

Diamètre
Ø 40 - 63 - 100 mm

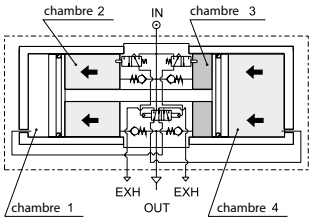

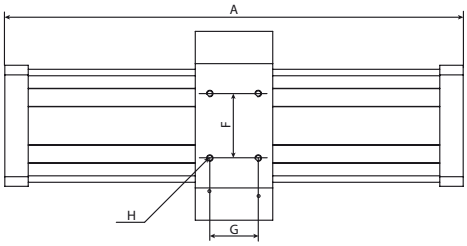

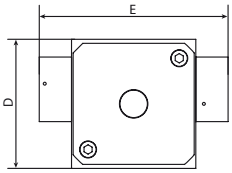

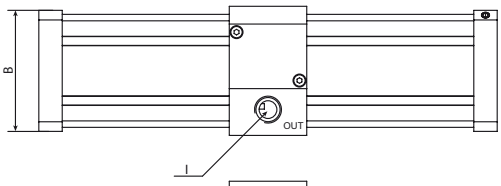

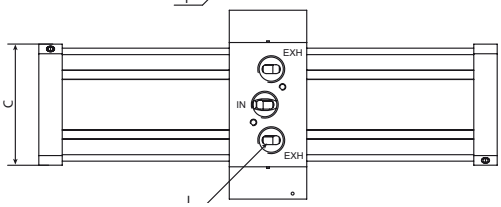

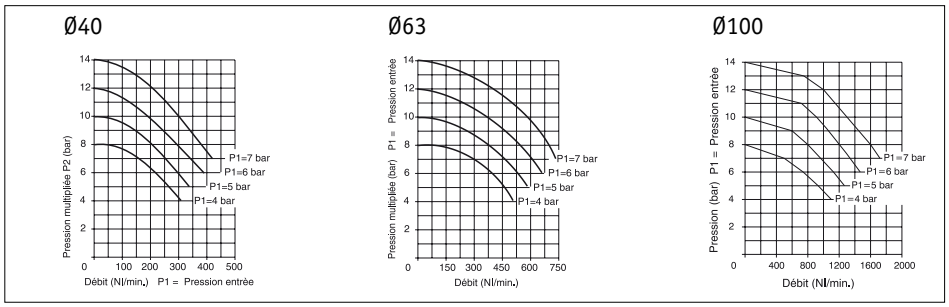

Ø	Dn	A	B	C	D	E	F	G	H	I	J	Poid kg
40	5	192	57	57	70	100	40	30	M4	G1/8"	G1/8"	1,5
63	7	284	75	75	90	117	60	40	M6	G3/8"	G3/8"	3,0
100	12	468	130	130	155	176	114	45	M8	G1/2"	G1/2"	12,0

sopra pneumatic.com

0	5	S	B	C	V	4

Capacité en litre
Version acier peint :
0,5 - 1 - 2 - 5 - 7 - 10 - 12 - 15
24 - 50 - 100 L
Version acier inox :
5 - 12 - 24 L

Famille de produit
SBC : réservoir pneumatique

Nombre de sortie
2 : 2 sorties
4 : 4 sorties

Matière du corps
V : acier peint
X : acier inox

0	5	S	B	C	V	2

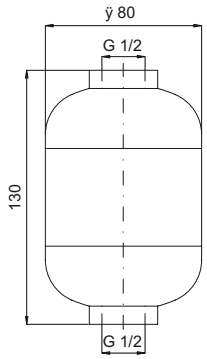

1	S	B	C	V	2

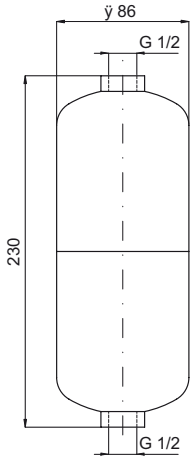

2	S	B	C	V	4

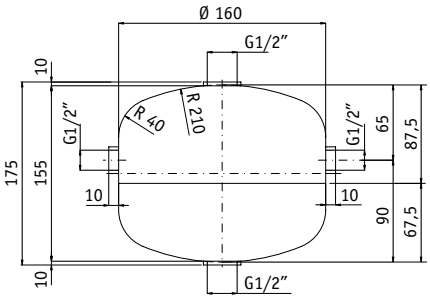

5	S	B	C	V	4

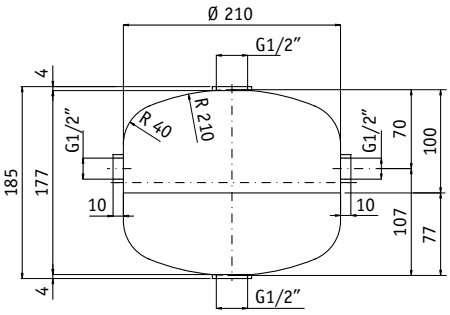

1	0	S	B	C	V	4

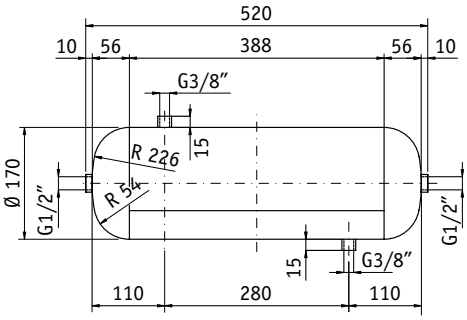

CARACTÉRISTIQUES

Version ATEX : nous consulter

GÉNÉRALITÉS

Réservoirs pneumatiques
Conformité directive
2014/68/UE et 2014/29/UE

FONCTIONNEMENT

Fluide : air comprimé, filtré 5µm lubrifié ou non
Pression d'utilisation : maxi 11 bar
Température acier peint : -10°C à +60°C
Température inox : -40°C à +50°C

MATÉRIAUX

Acier peint ou inox 304 poli

ACCESSOIRES

Raccord : RA.17.12.12
Fixation : STSB

Connecteur temporisé avec électrovanne de purge : V-12718

Soupape laiton à échappement libre : SOU.--

VÉRINS ID1S - ID1T - ID2X - ID1E - ID2A

Ø	Standard	Viton
32	IDG032	IDG032V
40	IDG040	IDG040V
50	IDG050	IDG050V
63	IDG063	IDG063V
80	IDG080	IDG080V
100	IDG100	IDG100V
125	IDG125	IDG125V
160	IDG160	IDG160V
200	IDG200	IDG200V

VÉRINS ID1B

Ø	NBR	Viton
32	IDBG032	-
40	IDBG040	-
50	IDBG050	-
63	IDBG063	-

VÉRINS VI

Ø	NBR	Viton
20	VIG.10.020	VIG.10.020V
25	VIG.10.025	VIG.10.025V
32	VIG.10.032	VIG.10.032V
40	VIG.10.040	VIG.10.040V
50	VIG.10.050	VIG.10.050V
63	VIG.10.063	VIG.10.063V
80	VIG.10.080	VIG.10.080V
100	VIG.10.100	VIG.10.100V
125	VIG.10.125	VIG.10.125V

VÉRINS 84

Ø	NBR	Viton
20	VIG.10.020X	VIG.10.020XV
25	VIG.10.025X	VIG.10.025XV
32	VIG.10.032X	VIG.10.032XV
40	VIG.10.040X	VIG.10.040XV
50	VIG.10.050X	VIG.10.050XV
63	VIG.10.063X	VIG.10.063XV
80	VIG.10.080X	VIG.10.080XV
100	VIG.10.100X	VIG.10.100XV

VÉRINS VI101-111

Ø	NBR	Viton
20	VIG.11.020	VIG.11.020V
25	VIG.11.025	VIG.11.025V
32	VIG.11.032	VIG.11.032V
40	VIG.11.040	VIG.11.040V
50	VIG.11.050	VIG.11.050V
63	VIG.11.063	VIG.11.063V
80	VIG.11.080	VIG.11.080V
100	VIG.11.100	VIG.11.100V
125	VIG.11.125	VIG.11.125V

VÉRINS VP

Ø	NBR	Viton
12	VPG.10.012	VPG.10.012V
16	VPG.10.016	VPG.10.016V
20	VPG.10.020	VPG.10.020V
25	VPG.10.025	VPG.10.025V
32	VPG.10.032	VPG.10.032V
40	VPG.10.040	VPG.10.040V
50	VPG.10.050	VPG.10.050V
63	VPG.10.063	VPG.10.063V
80	VPG.10.080	VPG.10.080V
100	VPG.10.100	VPG.10.100V

VÉRINS VP101-111

Ø	NBR	Viton
12	VPG.11.012	VPG.11.012V
16	VPG.11.016	VPG.11.016V
20	VPG.11.020	VPG.11.020V
25	VPG.11.025	VPG.11.025V
32	VPG.11.032	VPG.11.032V
40	VPG.11.040	VPG.11.040V
50	VPG.11.050	VPG.11.050V
63	VPG.11.063	VPG.11.063V
80	VPG.11.080	VPG.11.080V
100	VPG.11.100	VPG.11.100V

VÉRINS ROTATIFS RK

Ø	NBR	Viton
32	RKG032	-
40	RKG040	-
50	RKG050	-
63	RKG063	-
80	RKG080	-
100	RKG100	-
125	RKG125	-

VÉRINS T100

Ø	NBR	Viton
12	TG01012	TG01012V
16	TG01016	TG01016V
20	TG01020	TG01020V
25	TG01025	TG01025V
32	TG01032	TG01032V
40	TG01040	TG01040V
50	TG01050	TG01050V
63	TG01063	TG01063V
80	TG01080	TG01080V
100	TG01100	TG01100V
125	TG01125	TG01125V
160	TG01160	TG01160V
200	TG01200	TG01200V

VÉRINS CNOMO CNB

Ø	NBR	Viton
32	CNBG01032M	CNBG01032V
40	CNBG01040M	CNBG01040V
50	CNBG01050M	CNBG01050V
63	CNBG01063M	CNBG01063V
80	CNBG01080M	CNBG01080V
100	CNBG01100M	CNBG01100V
125	CNBG01125M	CNBG01125V
160	CNBG01160M	CNBG01160V
200	CNBG01200M	CNBG01200V

BLOQUEURS BS

Ø	NBR	Viton
32	BSG01032	-
40	BSG01040	-
50	BSG01050	-
63	BSG01063	-
80	BSG01080	-
100	BSG01100	-
125	BSG01125	-

VÉRINS TÉLESCOPIQUES VT

Ø	NBR	Viton
VT2032	VTG032	-
VT2050	VTG050	-
VT3020	VTG020	-
VT3040	VTG040	-

VÉRINS SANS TIGE Z

Le kit comprend : les joints de piston, les joints d'ammortissement, les joints de fonderie, les patins de serrage de bande et les patins de guidage appropriés au type de vérin.
Ne comprend pas la bande intérieure et extérieure
(Pour les bandes nous indiquer la course du vérin)

Ø	25	32	40	50	63
Pochette joint	VSTG025	VSTG032	VSTG040	VSTG050	VSTG063
Supplément pour guidage					
- type ZF	3259-0088	3329-0088	3409-0088	3509-0088	3639-0088
- type ZFK	3259-0089	3329-0089	3409-0089	3509-0089	3639-0089
Bande int.	ZB25N	ZB32N	ZB40N	ZB50N	ZB63N
Bande ext.	ZBI25	ZBI25	ZBI40	ZBI40	ZBI40

VÉRINS VDP

Ø	NBR	Viton
16	VDPG16	-
20	VDPG20	-
25	VDPG25	-
32	VDPG32	-

VÉRINS 81 MVD

Ø	Référence
32	SET8132VDNI
40	SET8140VDNI
50	SET8150VDNI
63	SET8163VDNI
80	SET8180VDNI
100	SET81100VDNI
125	SET81125VDNI

Chapitre 2

Capteurs et connecteurs

CAPTEURS 144

Série C20** - rainure T 144

Série C16** - rainure C 146

Capteurs - Dimensions et Connectiques 147

Capteurs - Supports 148

Capteurs - Sélection support 149

Capteur pneumatique - Série MV.52 150

CAPTEURS INDUCTIFS 151

Série DI - Capteurs inductifs noyables/non noyables M8 151

Série DI - Capteurs inductifs noyables/non noyables M12 -M18 - M30 152

CONNECTEURS 153

Connecteurs droits / coudés M8 - M12 153

DÉTECTEUR MAGNÉTIQUE ÉLECTRONIQUE / Montage dans rainure en T et sur collier

C2071 PNP M8 3 pôles

Caractéristiques produit

Sortie TOR : PNP
Fonction : Fermeture (NO)
Raccordement : Câble 0,3 m PUR avec connecteur mâle M8 3 pôles
Indication commutation : Led jaune

Tension d'alimentation : 5-30V DC
Température d'utilisation : -10°+70°C
Indice de protection : IP67
Fréquence de commutation : 1000 Hz
Consommation : 6 mA à 24V DC
Chute de tension : 0,5 V
Courant de commutation : 200 mA max
Puissance de commutation : 6 W max
Immunité aux chocs : 50 G
Immunité aux vibrations : 9 G
Protection Iversion polarité
Protection surtension

Schéma de raccordement

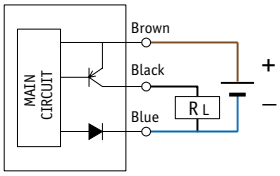

C2080 PNP 3 fils 5M

Caractéristiques produit

Sortie TOR : PNP
Fonction : Fermeture (NO)
Raccordement : Câble 5 m
Indication commutation : Led jaune

Tension d'alimentation : 5-30V DC
Température d'utilisation : -10°+70°C
Indice de protection : IP67
Fréquence de commutation : 1000 Hz
Consommation : 6 mA à 24V DC
Chute de tension : 0,5 V
Courant de commutation : 200 mA max
Puissance de commutation : 6 W max
Immunité aux chocs : 50 G
Immunité aux vibrations : 9 G
Protection Iversion polarité
Protection surtension

Schéma de raccordement

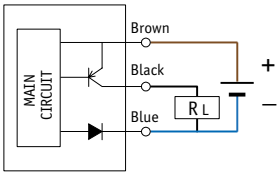

C2052 REED M8 3 pôles

Caractéristiques produit

Sortie TOR : Reed
Fonction : Fermeture (NO)
Raccordement : Câble 0,3 m PUR avec connecteur mâle M8 3 pôles
Indication commutation : Led rouge

Tension d'alimentation : 5-240V AC/DC
Température d'utilisation : -10°+70°C
Indice de protection : IP67
Fréquence de commutation : 200 Hz
Chute de tension : 3 V
Courant de commutation : 100 mA max
Puissance de commutation : 10W max
Immunité aux chocs : 30 G
Immunité aux vibrations : 9 G

Schéma de raccordement

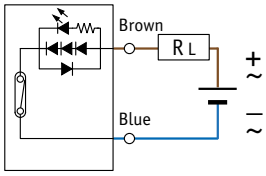

C2027 REED 2 fils 2M

Caractéristiques produit

Sortie TOR : Reed
Fonction : Fermeture (NO)
Raccordement : Câble 2m PUR 2 fils
Indication commutation : Led rouge

Tension d'alimentation : 5-240V AC/DC
Température d'utilisation : -10°+70°C
Indice de protection : IP67
Fréquence de commutation : 200 Hz
Chute de tension : 3 V
Courant de commutation : 100 mA max
Puissance de commutation : 10 W max
Immunité aux chocs : 30 G
Immunité aux vibrations : 9 G

Schéma de raccordement

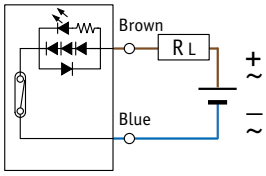

sopra pneumatic.com

DÉTECTEUR MAGNÉTIQUE REED / Montage dans rainure en T et sur collier

M8

C2028 REED 2 fils 5M

Caractéristiques produit

Sortie TOR : Reed
Fonction : Fermeture (NO)
Raccordement : Câble 5m PUR 2 fils
Indication commutation : Led rouge

Tension d'alimentation : 5-240V DC/AC
Température d'utilisation : -10°+70°C
Indice de protection : IP67
Fréquence de commutation : 200 Hz
Chute de tension : 3 V
Courant de commutation : 100mA max
Puissance de commutation : 10W max
Immunité aux chocs : 30 G
Immunité aux vibrations : 9 G

Schéma de raccordement

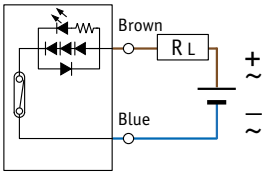

C2055 REED 3 fils

Caractéristiques produit

Sortie TOR : Reed
Fonction : Fermeture (NO)
Raccordement : Câble 0,3m PUR avec connecteur mâle M8 3 pôles
Indication commutation : Led jaune

Tension d'alimentation : 10-30V AC/DC
Température d'utilisation : -10°+70°C
Indice de protection : IP67
Fréquence de commutation : 200 Hz
Consommation : 10mA à 24V DC
Chute de tension : 0,1 V
Courant de commutation : 500mA max
Puissance de commutation : 10W max
Immunité aux chocs : 30 G
Immunité aux vibrations : 9 G

Schéma de raccordement

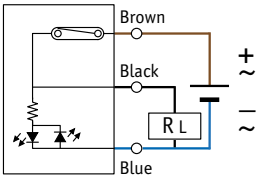

C2027.ATEX REED 2 fils 2M

Caractéristiques produit

Sortie TOR : Reed
Fonction : Fermeture (NO)
Raccordement : Câble 2m PUR 2 fils
Indication commutation : Led jaune

Tension d'alimentation : 10-30V AC/DC
Température d'utilisation : -10°+70°C
Indice de protection : IP67
Fréquence de commutation : 200 Hz
Chute de tension : 0,1 V
Courant de commutation : 100mA max
Puissance de commutation : 10W max
Immunité aux chocs : 30 G
Immunité aux vibrations : 9 G

II 3 GD Ex ic IIB T4 Gc (-10° ≤ Ta ≤ + 70°C)
Ex ic IIC T135° Dc (-10°C ≤ Ta ≤ +70°C)

Schéma de raccordement

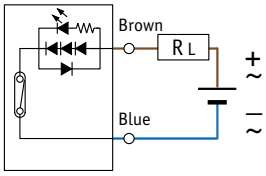

DÉTECTEUR MAGNÉTIQUE MINIATURE

C1671 - PNP M8 - 3 pôles

Caractéristiques produit

Sortie TOR : PNP
Fonction : Fermeture (NO)
Raccordement : Câble 0,15m PUR avec connecteur mâle M8 3 pôles
Indication commutation : Led verte

Tension d'alimentation : 5-30V DC
Température d'utilisation : -10°+70°C
Indice de protection : IP67
Fréquence de commutation : 1000 Hz
Consommation : 6mA à 24V DC
Chute de tension : 0,5 V
Courant de commutation : 200mA max
Puissance de commutation : 6W max
Immunité aux chocs : 50 G
Immunité aux vibrations : 9 G
Protection Iversion polarité
Protection surtension

Schéma de raccordement

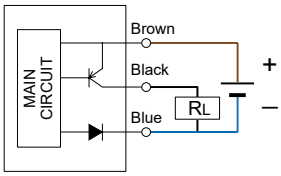

C1671C - PNP M8 - 3 pôles

Caractéristiques produit

Sortie TOR : PNP
Fonction : Fermeture (NO)
Raccordement : Câble 0,15m PUR avec connecteur mâle M8 3 pôles
Indication commutation : Led rouge

Tension d'alimentation : 5-30V DC
Température d'utilisation : -10°+70°C
Indice de protection : IP67
Fréquence de commutation : 1000 Hz
Consommation : 10mA à 24V DC
Chute de tension : 0,5 V
Courant de commutation : 50mA max
Puissance de commutation : 1,5W max
Immunité aux chocs : 50 G
Immunité aux vibrations : 9 G
Protection Iversion polarité
Protection surtension

Schéma de raccordement

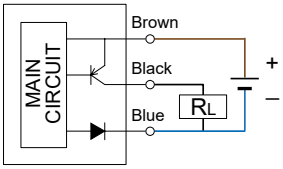

C2071 - C2080

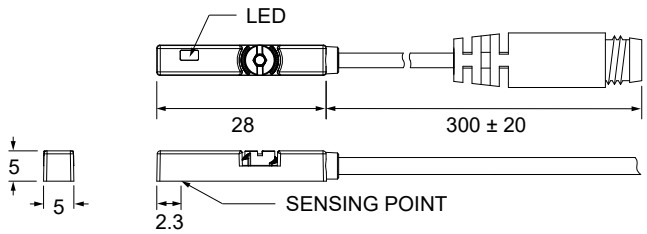

C2027 - C2028 - C2052 - C2055

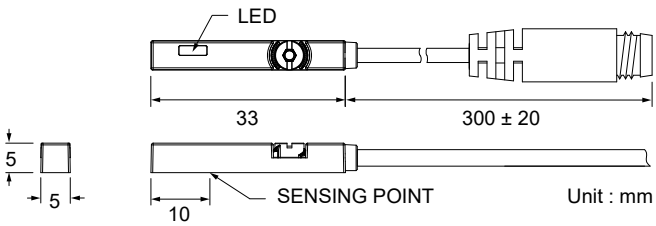

C2027.ATEX

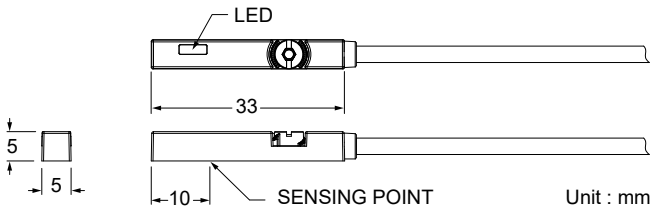

C1671

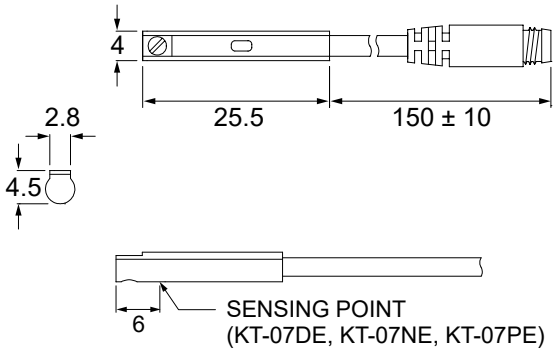

C1671C

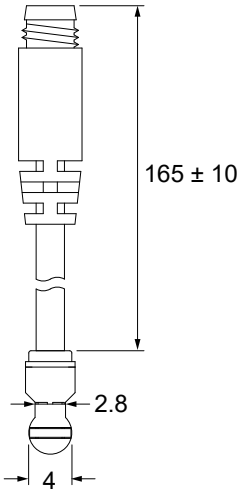

CONNECTIQUE

Connectique M8 3 pôles 3 fils

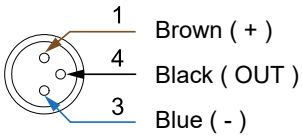

Connectique M8 3 pôles 2 fils

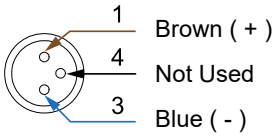

SUPPORTS POUR CAPTEURS

BEF-KHZ-PT1

Caractéristiques produit
Montage sur tirant

Matière : Zinc moulé

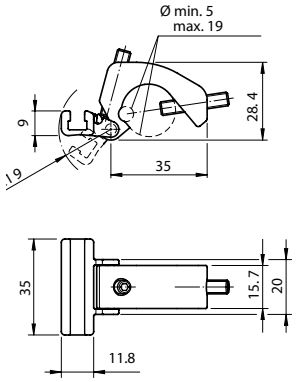

BEF-CT6-63

Caractéristiques produit
Collier de fixation pour vérins cylindriques Ø6 - Ø63

Matière : Collier inox et support capteur aluminium

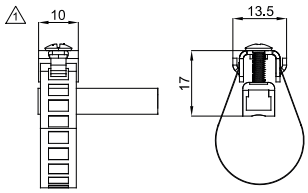

36.TIRM**

Caractéristiques produit
Collier de fixation pour vérins cylindriques de diamètre
12 - 16 - 20 - 25 - 32 - 40 mm

Boitier : POM
(polyoxyméthylène)
Equerre fixation : aluminium
Vis : inox

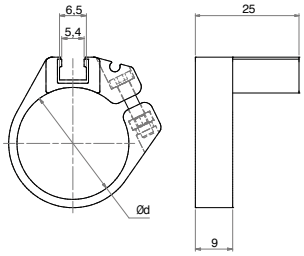

SCVR**

Caractéristiques produit
Collier de fixation pour vérins cylindriques de diamètre
32 - 40 - 50 - 63 mm

Matériaux : Collier Inox 303
Support Inox 304

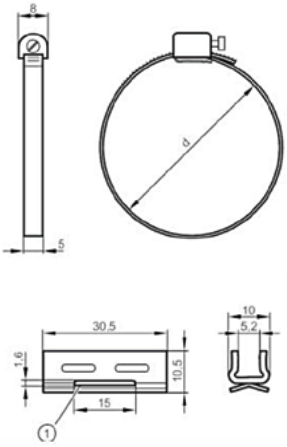

sopra
pneumatic.com

SELECTION DES CAPTEURS & DES SUPPORTS				
Vérins pneumatiques	**Série**	**Ø**	**Capteur**	**Fixation**
Vérins cylindriques ISO 6432	SÉRIE M	10 à 25 mm	**C20****	BEF-CT6-63 et 36.TIRM**
Vérins cylindriques	SÉRIE M	32 à 63 mm	**C20****	BEF-CT6-63 et 36.TIRM**
Vérins cylindriques fonds spéciaux	SÉRIE 86	32 à 63 mm	**C20****	SCVR**
Vérins ISO 15552	SÉRIE ID1S	32 à 125 mm	**C20****	Montage direct
Vérins ISO 15552	SÉRIE ID1T	32 à 125 mm	**C20****	BEF-KHZ-PT1
Vérins ISO 15552	SÉRIE ID1T	160 à 200 mm 250 à 320	**C20****	BEF-KHZ-PT1 NT250XR / NT-320XR
Vérins ISO 15552	SÉRIE ID2X	32 à 200 mm	**C20****	BEF-KHZ-PT1
Vérins ISO 15552	SÉRIE ID2A	32 à 100 mm	**C20****	BEF-KHZ-PT1
Vérins ISO 15552	SÉRIE ID1E	32 à 100 mm	**C20****	Montage direct
Vérins ISO 15552	SÉRIE ID1B	32 à 63 mm	**C20****	Montage direct
Vérins ISO 15552	SÉRIE 81 HYBRIDE	40 à 125 mm	**C20****	BEF-KHZ-PT1
Vérins ISO 15552	SÉRIE A	32 à 125 mm	**C20****	BEF-KHZ-PT1
Vérins compacts ISO 21287	SÉRIE VI	20 à 100 mm	**C20****	Montage direct
Vérins compacts ISO 21287	SÉRIE 84 tout inox	20 à 25 mm	**C20****	BEF-KHZ-RT1-63
Vérins compacts ISO 21287	SÉRIE 84 tout inox	32 à 200 mm	**C20****	BEF-KHZ-PT1
Vérins compacts Unitop	SÉRIE VP	12 à 100 mm	**C20****	Montage direct
Vérins compacts	SÉRIE T	12 à 100 mm	**SHW.2**	FA52-0042
Vérins compacts	SÉRIE T	125 à 200 mm	**C20****	BEF-KHZ-PT1
Vérins stoppeur	SÉRIE VS	20 - 32 - 50 - 80 mm	**C20****	Montage direct
Vérins CNOMO	SÉRIE CNB	32 à 200 mm	**C20****	BEF-KHZ-PT1
Vérins compacts guidés	SÉRIE CG	12 à 80 mm	**C16****	Montage direct
Vérins compacts guidés	SÉRIE VDP	10 et 32 mm	**C20****	Montage direct
Vérins sans tige	SÉRIE Z	25 à 63 mm	**C20****	Pour double guidage Montage direct
Tables rotatives	SÉRIE ATP	15 à 40 mm	**C16****	Montage direct
Vérins rotatifs	SÉRIE R	32 à 100 mm	**C20****	BEF-KHZ-PT1
Vérins rotatifs à palette	SÉRIE RPA	10 à 100	**C16****	Support "S"
Pinces pneumatiques ouverture parallèle	SÉRIE PP	16 à 25 mm 10 à 25 mm	**C16**** **C20****	Montage direct
Pinces pneumatiques grande ouverture parallèle	SÉRIE PPG	10 à 40 mm	**C20****	Montage direct
Pinces pneumatiques ouverture angulaire	SÉRIE PA — ouverture 30° SÉRIE PA — ouverture 180°	10 à 25 mm	**C20**** **C16****	Montage direct
Vérins olépneumatiques	SÉRIE VO	tous diamètres	**C20****	BEF-KHZ-PT1

INFOS TECHNIQUES
Raccord à fonction

GÉNÉRALITÉS
Ce raccord à fonction signale une chute de pression par l'intermédiaire d'un signal de commande (S).
L'emploi le plus intéressant est le montage direct sur le vérin.

FONCTIONNEMENT
Fluide : air comprimé, filtré 5µm lubrifié ou non
Pression d'utilisation : maxi 10 bar
Température d'utilisation : 0°C à +70°C

MATÉRIAUX
Corps : Laiton nickelé
Joints : NBR
Raccords : raccords instantanés

M V . 5 2 . 0 0 . 1 8

Famille produit
MV.52 : fin de course pneumatique

Racordement
18 = G1/8"
14 = G1/4"
38 = G3/8"

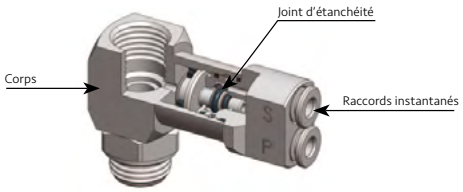

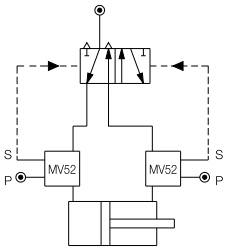

FONCTIONNEMENT

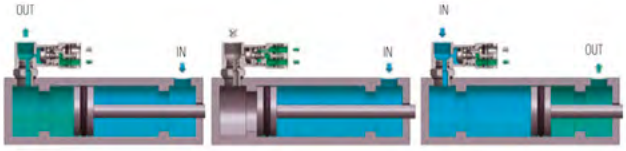

ENCOMBREMENT

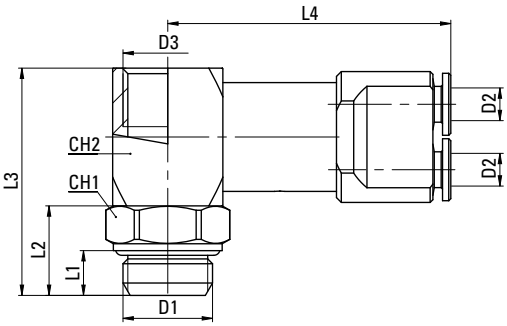

Ø	D1	D2	D3	L1	L2	L3	L4	CH1	CH2	Poid kg
MV.52.00.18	G1/8	4	G1/8	5	11	29,5	38	13	16	69
MV.52.00.14	G1/4	4	G1/4	6,5	13	33	40	16	16	79
MV.52.00.38	G3/8	4	G3/8	7	13	33	42	20	20	98

sopra pneumatic.com

D I 0 8 C 0 A 0 8 P 0

Famille de produit
DI : détecteurs inductifs

Type
08 : M8 x 1 mm
12 : M12 x 1 mm
18 : M18 x 1 mm
30 : M30 x 1.5 mm

Boitier
C : court
L : long

Raccordement
08 : M8
12 : M12
18 : M18
30 : M30
L2 : câble longueur 2m
M5 : sur demande

Portée
S : standard
A : augmentée

Fonction
O : noyable
N : non-noyable

▶ CAPTEUR **M8** NOYABLES & NON-NOYABLES

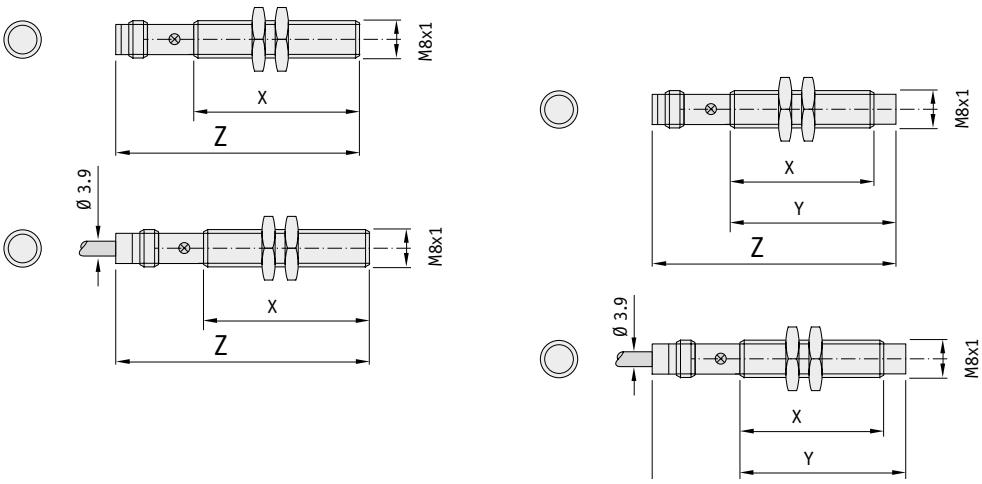

Références	Désignations	S (mm)	A (mm)	X (mm)	Y (mm)	Z (mm)
DIO8LO*08PO	Capteur standard noyable sortie M8	1,5	2	34	-	50
DIO8LO*L2PO	Capteur standard noyable sortie câble 2m	1,5	2	34	-	52
DIO8CO*08PO	Capteur court noyable sortie M8	1,5	2	25	-	41
DIO8CO*L2PO	Capteur court noyable sortie câble 2m	1,5	2	25	-	43
DIO8LN*08PO	Capteur standard non-noyable sortie M8	2,5	4	30	34	50
DIO8LN*L2PO	Capteur standard non-noyable sortie câble 2m	2,5	4	30	34	52
DIO8CN*08PO	Capteur court non-noyable sortie M8	2,5	4	21	25	41
DIO8CN*L2PO	Capteur court non-noyable sortie câble 2m	2,5	4	21	25	43

* = **S** (portée standard) ou **A** (portée augmentée)

INFOS TECHNIQUES
CAPTEURS INDUCTIFS PNP

GÉNÉRALITÉS
Version noyable et non noyable.
Portée standard et augmentée.
Led de visu en standard.
Câble de 2 m.
(autres longueurs non consulter)

FONCTIONNEMENT
Température d'utilisation : -25°C à +65°C
Fréquence de commutation : M8 = 4kHz - M12 = 2kHz M18 = 1kHz - M30 = 0,5kHz
Connexion électrique : Câble, PVC, 2 m, connecteur M8 ou M12
Sortie TOR : PNP NO (NC sur demande)
Construction : Cylindrique fileté
Tension d'alimentation : CC 10 à 30V
Ondulation résiduelle : 10 %
Consommation : 10 mA
Courant permanent : 200 mA
Reproductibilité : (Ub et Ta constants), ≤ 2 % de sr (Ub et Ta constants)
Dérive de tem. (de sr) : ± 10 %
CEM : selon EN 60 947-5-2
Protection court-circuit (à contrôle cyclique) : oui
Protection contre les inversions de polarité : oui
Suppression d'impulsion à la mise sous tension : oui
Indice de protection capteur avec connecteur : IP 67
Indice de protection capteur avec câble : IP 68
Durée d'initialisation : 100 ms
Chute de tension : 2 V avec Ia maxi

MATÉRIAUX
Boitier : laiton nickelé
Face avant : plastique

▶CAPTEUR **M12** NOYABLES & NON NOYABLES

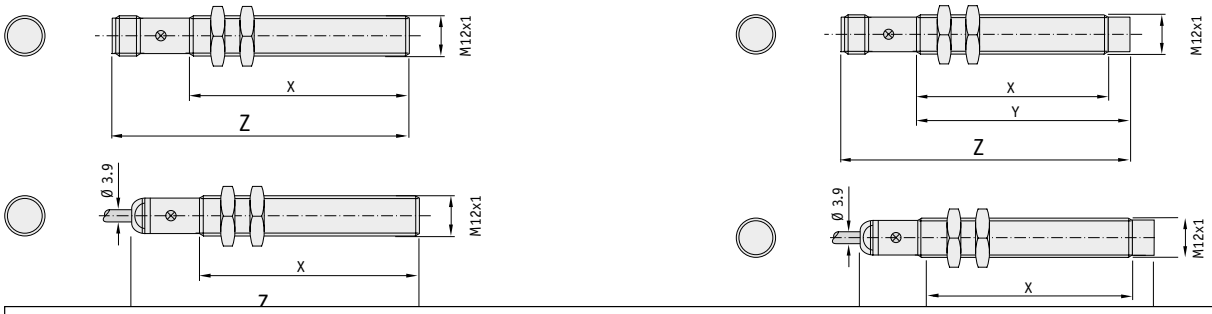

Références	Désignations	S (mm)	A (mm)	X (mm)	Y (mm)	Z (mm)
DI12LO*12PO	Capteur standard noyable sortie M12	2	4	48	-	65
DI12LO*L2PO	Capteur standard noyable sortie câble 2m	2	4	48	-	63
DI12CO*12PO	Capteur court noyable sortie M12	2	4	29	-	46
DI12CO*L2PO	Capteur court noyable sortie câble 2m	2	4	29	-	44
DI12LN*12PO	Capteur standard non-noyable sortie M12	4	8	43	48	65
DI12LN*L2PO	Capteur standard non-noyable sortie câble 2m	4	8	43	48	63
DI12CN*12PO	Capteur court non-noyable sortie M12	4	8	24	29	46
DI12CN*L2PO	Capteur court non-noyable sortie câble 2m	4	8	24	29	44

* = **S** (portée standard) ou **A** (portée augmentée)

▶CAPTEUR **M18** NOYABLES & NON NOYABLES

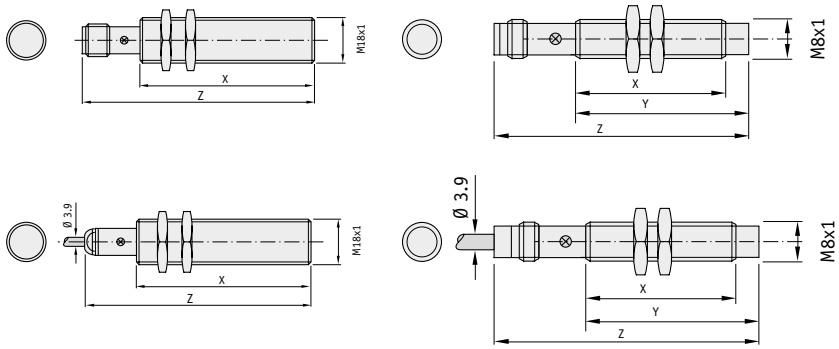

capteurs noyables

capteurs non noyables

Références	Désignations	S (mm)	A (mm)	X (mm)	Y (mm)	Z (mm)
DI18LO*12PO	Capteur standard noyable sortie M12	5	8	52	-	69
DI18LO*L2PO	Capteur standard noyable sortie câble 2m	5	8	52	-	67
DI18CO*12PO	Capteur court noyable sortie M12	5	8	33	-	50
DI18CO*L2PO	Capteur court noyable sortie câble 2m	5	8	33	-	48
DI18LN*12PO	Capteur standard non-noyable sortie M12	8	12	42	52	69
DI18LN*L2PO	Capteur standard non-noyable sortie câble 2m	8	12	42	52	67
DI18CN*12PO	Capteur court non-noyable sortie M12	8	12	23	33	50
DI18CN*L2PO	Capteur court non-noyable sortie câble 2m	8	12	23	33	48

* = **S** (portée standard) ou **A** (portée augmentée)

▶CAPTEUR **M30** NOYABLES & NON NOYABLES

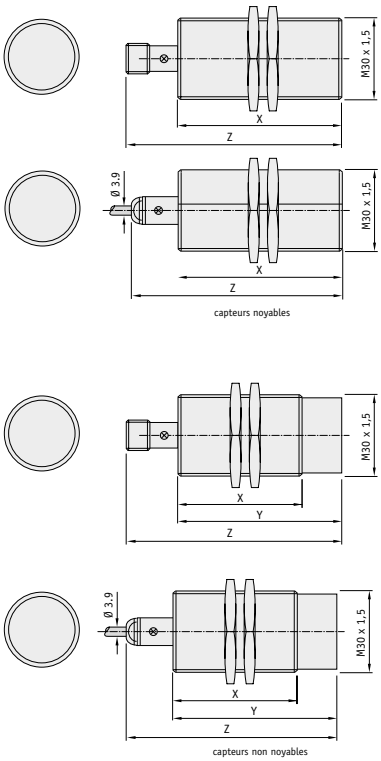

capteurs noyables

capteurs non noyables

Références	Désignations	S (mm)	A (mm)	X (mm)	Y (mm)	Z (mm)
DI30LO*12PO	Capteur standard noyable sortie M12	10	15	54	-	71
DI30LO*L2PO	Capteur standard noyable sortie câble 2m	10	15	54	-	70
DI30CO*12PO	Capteur court noyable sortie M12	10	15	35	-	52
DI30CO*L2PO	Capteur court noyable sortie câble 2m	10	15	35	-	51
DI30LN*12PO	Capteur standard non-noyable sortie M12	15	20	41	54	71
DI30LN*L2PO	Capteur standard non-noyable sortie câble 2m	15	20	41	54	70
DI30CN*12PO	Capteur court non-noyable sortie M12	15	20	22	35	52
DI30CN*L2PO	Capteur court non-noyable sortie câble 2m	15	20	22	35	51

* = **S** (portée standard) ou **A** (portée augmentée)

CONNECTEURS DROITS **M8**

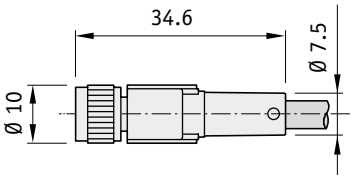

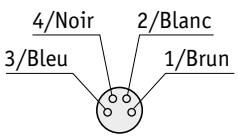

CONNECTEURS COUDÉS **M8**

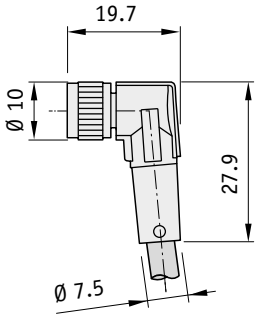

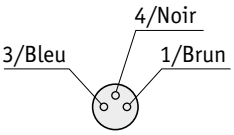

Références	Désignations	Longueur / m	Connecteur	Section
DHF-023M08	Prolongateur 3 pôles câble 2 m avec connecteur femelle M8 IP67 (PUR)	2 m	droit	0,34 mm²
DHF-053M08	Prolongateur 3 pôles câble 5 m avec connecteur femelle M8 IP67 (PUR)	5 m	droit	0,34 mm²
DHF-103M08	Prolongateur 3 pôles câble 10 m avec connecteur femelle M8 IP67 (PUR)	10 m	droit	0,34 mm²
DHF-024M08	Prolongateur 4 pôles câble 2 m avec connecteur femelle M8 IP67 (PUR)	2 m	droit	0,34 mm²
DHF-054M08	Prolongateur 4 pôles câble 5 m avec connecteur femelle M8 IP67 (PUR)	5 m	droit	0,34 mm²
DHF-104M08	Prolongateur 4 pôles câble 10m avec connecteur femelle M8 IP67 (PUR)	10 m	droit	0,34 mm²
DHF-023M08C	Prolongateur 3 pôles câble 2 m avec connecteur coudé femelle M8 IP67 (PUR)	2 m	coudé	0,34 mm²
DHF-053M08C	Prolongateur 3 pôles câble 5 m avec connecteur coudé femelle M8 IP67 (PUR)	5 m	coudé	0,34 mm²
DHF-103M08C	Prolongateur 3 pôles câble 10 m avec connecteur coudé femelle M8 IP67 (PUR)	10 m	coudé	0,34 mm²
DHF-024M08C	Prolongateur 4 pôles câble 2 m avec connecteur coudé femelle M8 IP67 (PUR)	2 m	coudé	0,34 mm²
DHF-054M08C	Prolongateur 4 pôles câble 5 m avec connecteur coudé femelle M8 IP67 (PUR)	5 m	coudé	0,34 mm²
DHF-104M08C	Prolongateur 4 pôles câble 10 m avec connecteur coudé femelle M8 IP67 (PUR)	10 m	coudé	0,34 mm²

CONNECTEURS DROITS **M12**

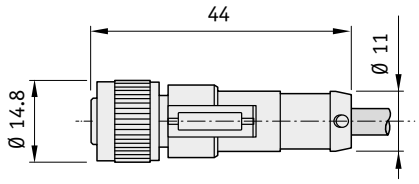

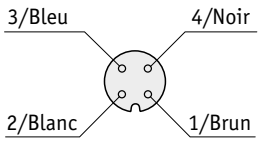

CONNECTEURS COUDÉS **M12**

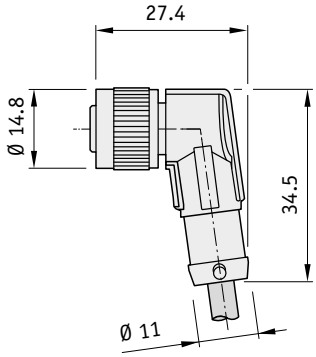

Références	Désignations	Longueur / m	Connecteur	Section
DHF-024M12	Prolongateur 4 pôles câble 2m av. connecteur femelle M12 IP67 (PUR)	2 m	Droit	0,34 mm²
DHF-054M12	Prolongateur 4 pôles câble 5m av. connecteur femelle M12 IP67 (PUR)	5 m	Droit	0,34 mm²
DHF-104M12	Prolongateur 4 pôles câble 10m av. connecteur femelle M12 IP67 (PUR)	10 m	Droit	0,34mm²
DHF-024M12C	Prolongateur 4 pôles câble 2m av. connecteur coudé femelle M12 IP67 (PUR)	2 m	Coudé	0,34 mm²
DHF-054M12C	Prolongateur 4 pôles câble 5m av. connecteur coudé femelle M12 IP67 (PUR)	5 m	Coudé	0,34 mm²
DHF-104M12C	Prolongateur 4 pôles câble 10m av. connecteur coudé femelle M12 IP67 (PUR)	10 m	Coudé	0,34 mm²

sopra
pneumatic.com

Socafluid Groupe

DES DYNAMIQUES EN SYNERGIE

Groupe Socafluid est un groupe industriel français composé de quatre sociétés spécialisées en solutions d'automatisation pneumatique, fluidique, vide et robotique.

WWW.GROUPE-SOCAFLUID.FR

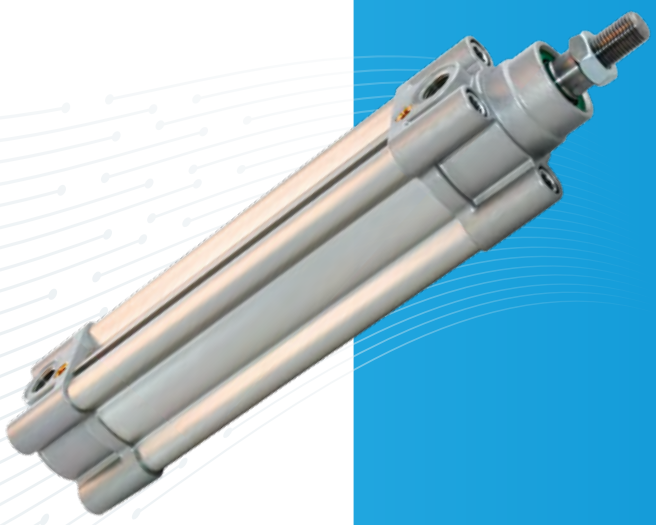

sopra pneumatic.com

473 avenue Edouard Herriot
69 400 Villefranche-sur-Saône

04 74 02 98 98
commercial@sopra-pneumatic.fr

WWW.SOPRA-PNEUMATIC.COM